Porte coulissante en nid d'abeille **WP30** en bas

ATTENTION
Compensation de hauteur sans arrêt automatique +/- 6 mm
Compensation en hauteur avec arrêt automatique en douceur +/- 6 mm

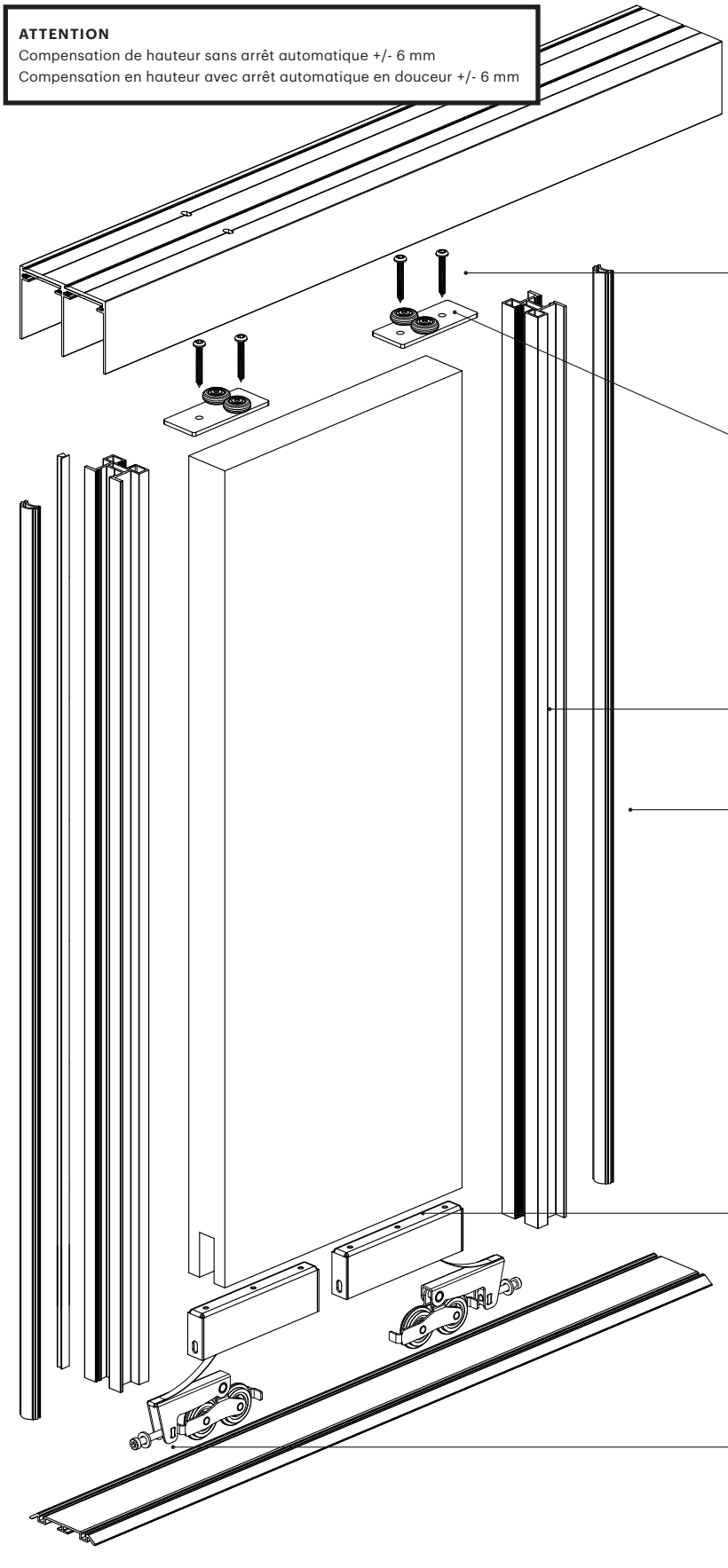

EA 010330300
Vis à tête fraisée
4,5 x 35 m. Torx

EA 010101000
Galet de guidage en haut

EA 000300901
Profilé de cadre latéral WP30

EZ 020100101
Joint de butée gris clair

EA 010100503
Boîtier supplémentaire p.
Chariot tandem 100 Kg

EA 010100100
Chariot tandem 100 Kg en
bas avec brosse de nettoyage

Porte coulissante en nid d'abeille
WP30 en bas

Toutes les dimensions sont indiquées en millimètres

Dimension du vantail	
Largeur de vantail (FB)	
AB + (nombre de débords x 30 mm) : Nombre de vantaux	
Hauteur du vantail	
en applique	AH -59 mm
en retrait	AH -57 mm
avec kit d'étanchéité horizontal	
en applique	AH -59 mm
en retrait	AH -57 mm

Cote de remplissage	
Largeur de remplissage	
FB -60 mm	
Hauteur de remplissage	
en applique	AH -59 mm
en retrait	AH -57 mm
avec kit d'étanchéité horizontal	
en applique	AH -71 mm
en retrait	AH -69 mm

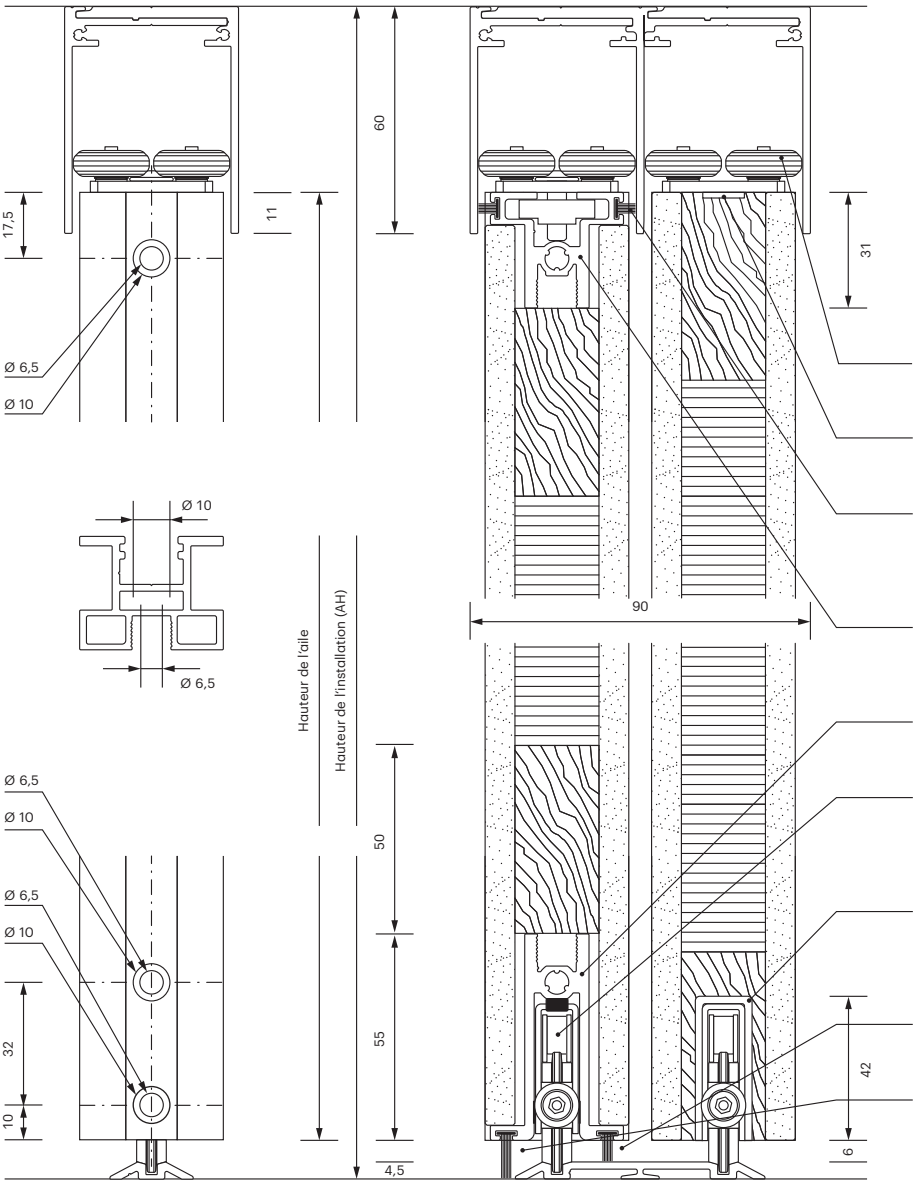

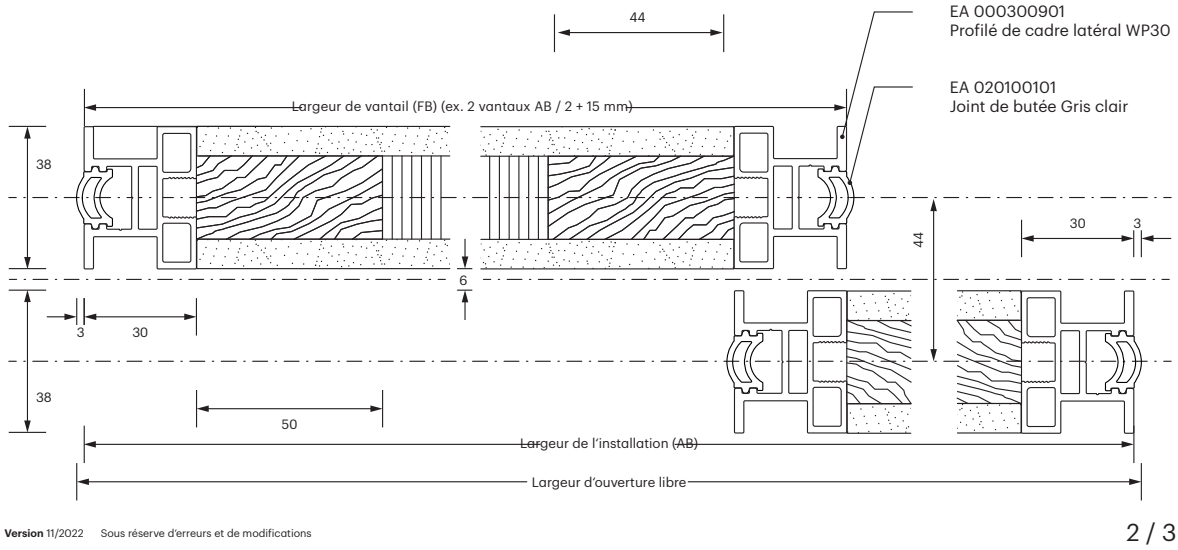

Porte coulissante en nid d'abeille
WP30 en bas

Toutes les dimensions sont indiquées en millimètres

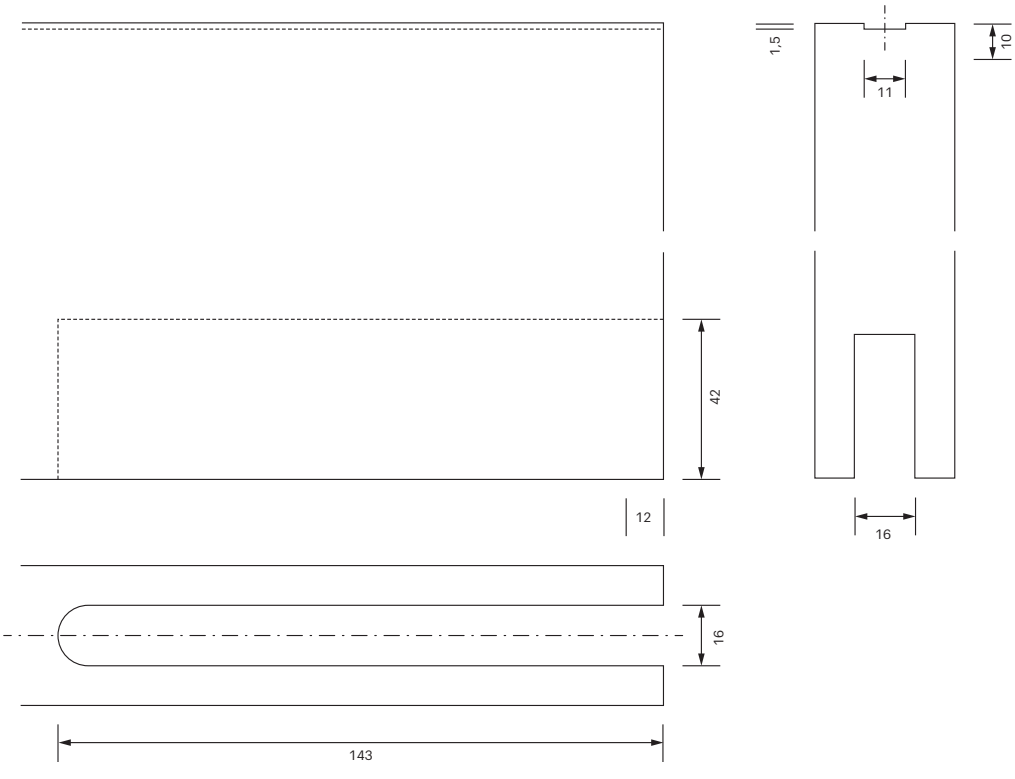
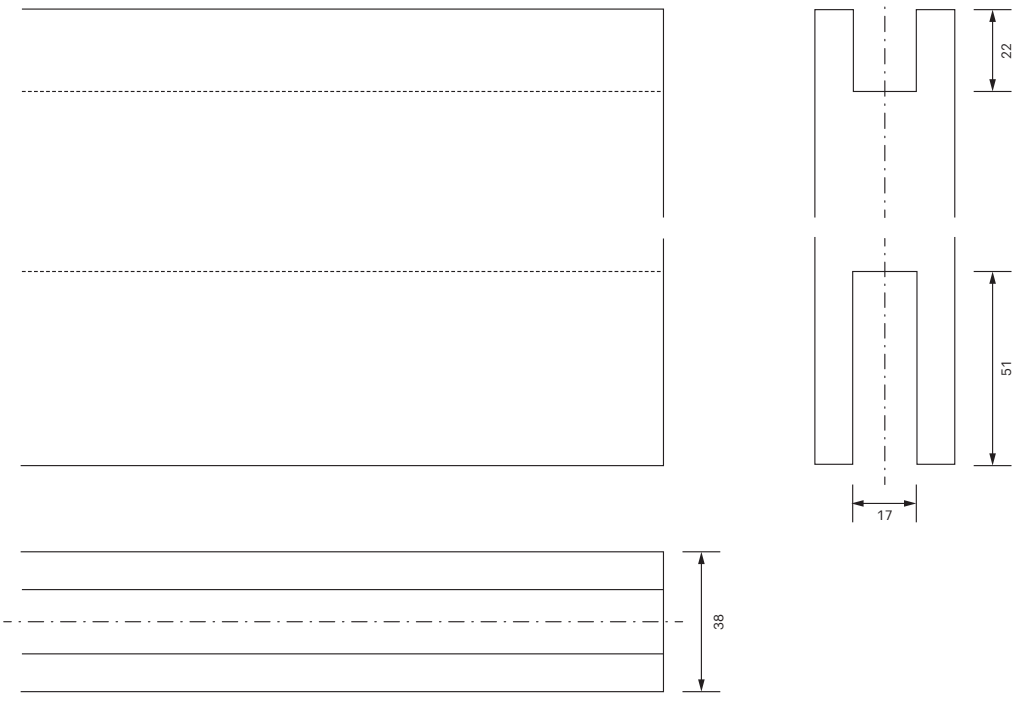
Kit de joints horizontaux