Sinistra o destra?

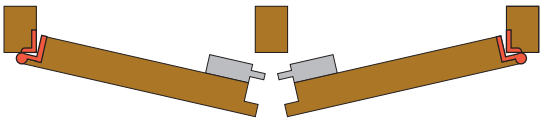

Anta sinistra
Cerniera = sinistra
Serratura = sinistra

Anta destra
Cerniera = destra
Serratura = destra

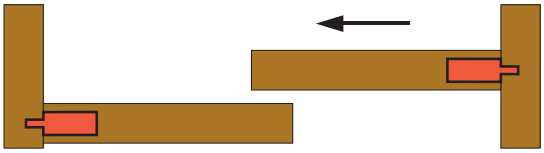

Anta sinistra
Serratura = destra

Anta destra
Serratura = sinistra

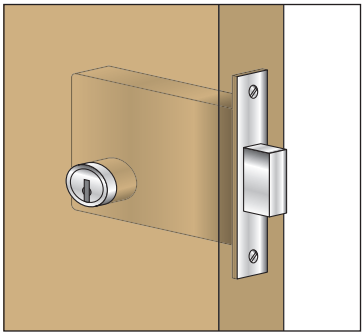

sinistra

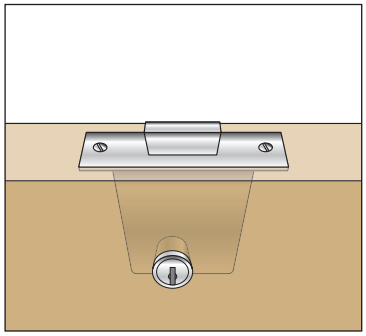

Cassetto

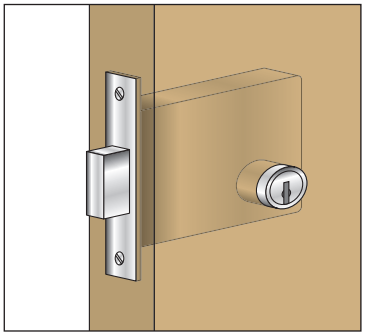

destra

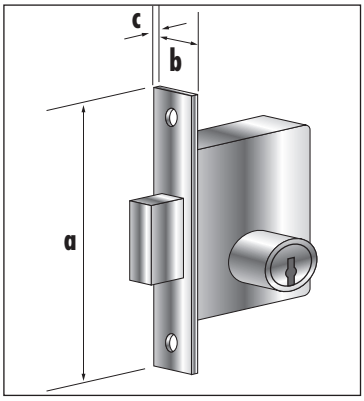

a = lunghezza testiera
b = larghezza testiera
c = spessore testiera

B = larghezza scatola della serratura
H = altezza scatola della serratura
T = profondità scatola della serratura
L = lunghezza cilindro
ø = diametro cilindro
D = distanza al foro

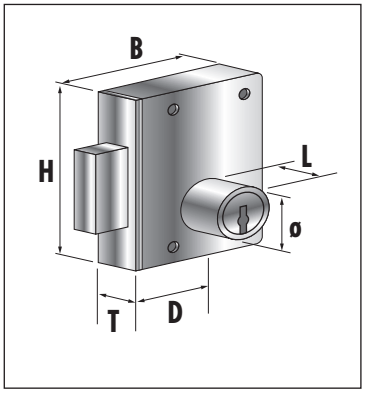

Dimensioni delle serrature per mobili

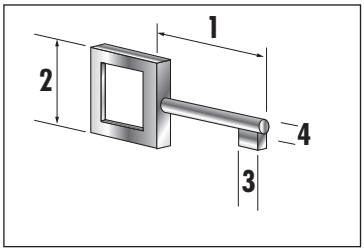

Senza collare

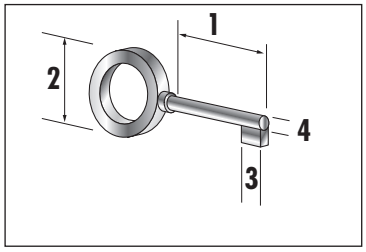

Con collare

1 = lunghezza asta
2 = testa
3 = larghezza barba
4 = diametro asta