Gauche ou droite?

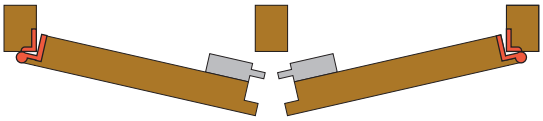

Porte à gauch
Charnière = à gauche
Serrure = à gauche

Portes à droite
Charnière = à droite
Serrure = à droite

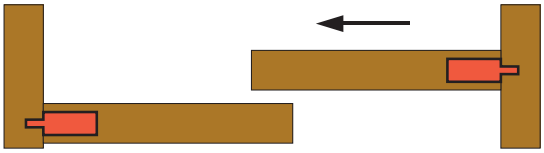

Porte à gauche
Serrure = à droite

Portes à droite
Serrure = à gauche

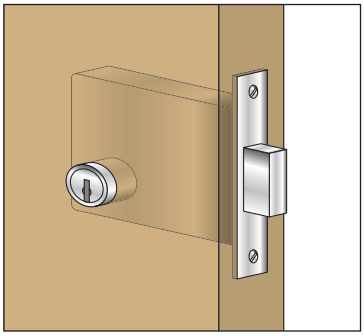

gauche

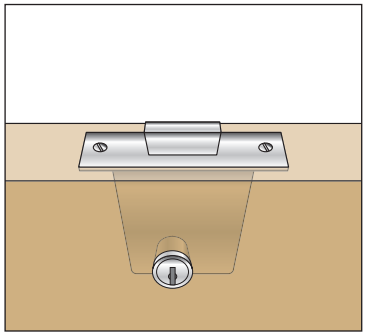

Tiroir

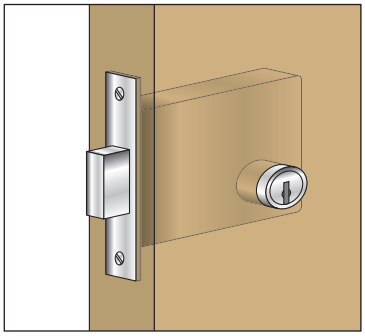

droit

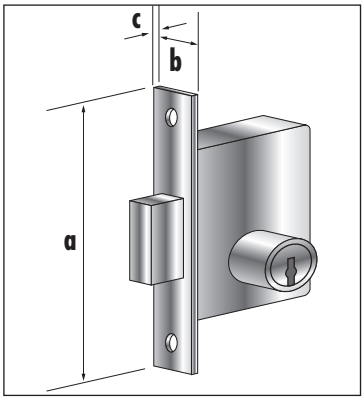

a = longueur têtière
b = largeur têtière
c = épaisseur têtière

B = largeur de la boîte de serrure
H = hauteur de la boîte de serrure
T = Profondeur de la boîte de serrure
L = longueur du cylindre
ø = diamètre du cylindre
D = dist. au cylindre

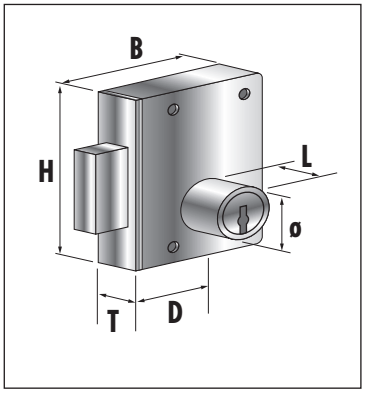

Dimensions des clés de meubles

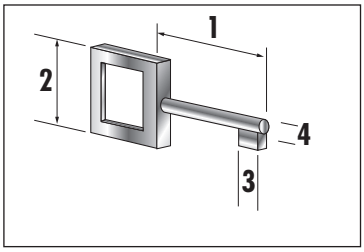

sans rebord

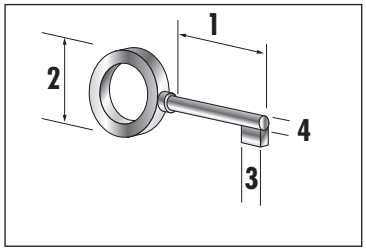

avec rebord

1 = longueur de la tringle
2 = dimension de perçage
3 = largeur du panneton
4 = diamètre de la tringle