Ohne unsere Genehmigung darf diese Zeichnung weder kopiert noch dritten Personen oder Konkurrenzfirmen zugänglich gemacht werden.

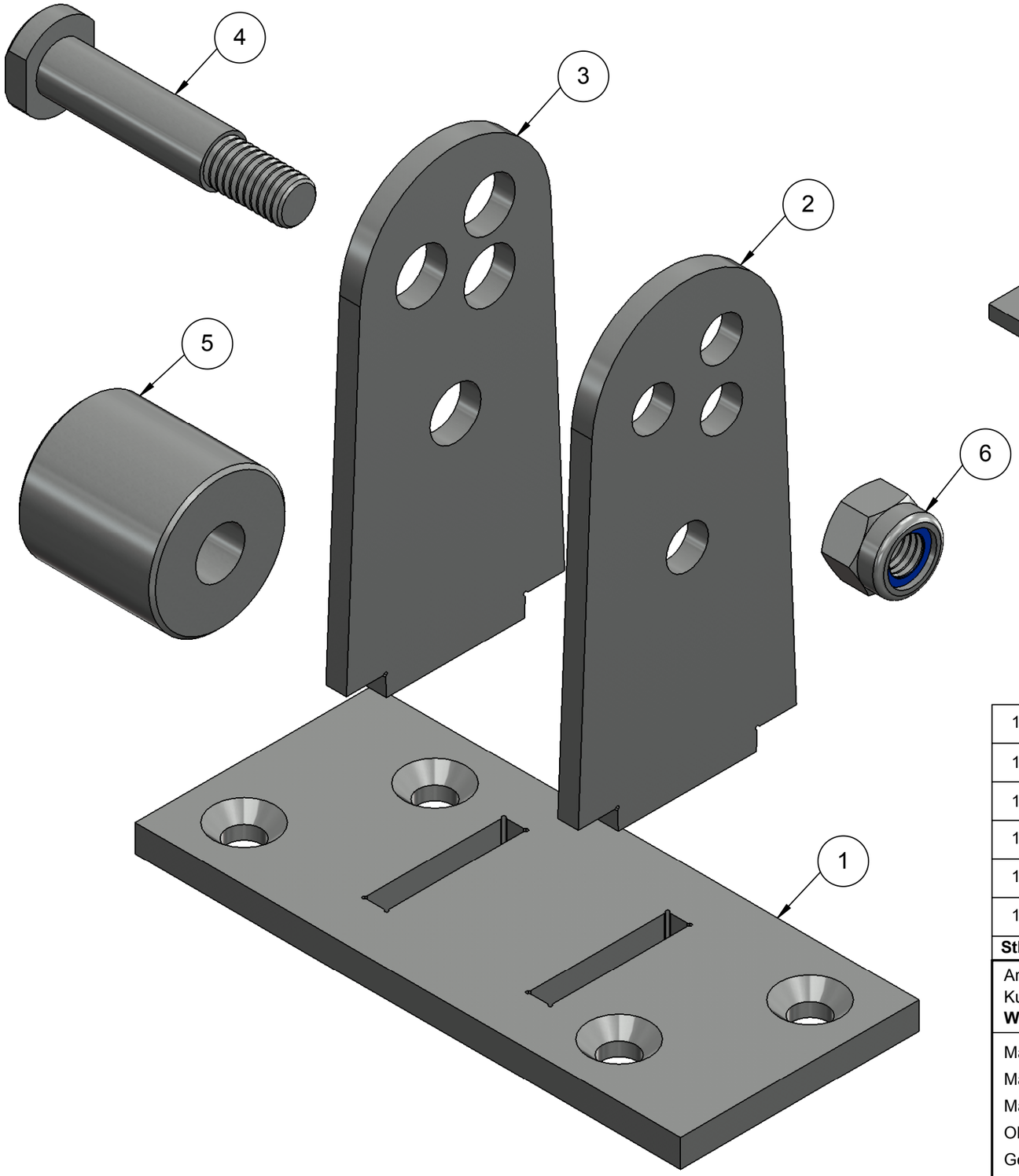


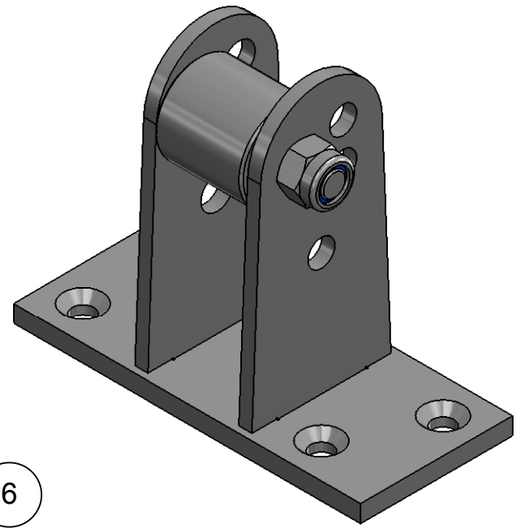

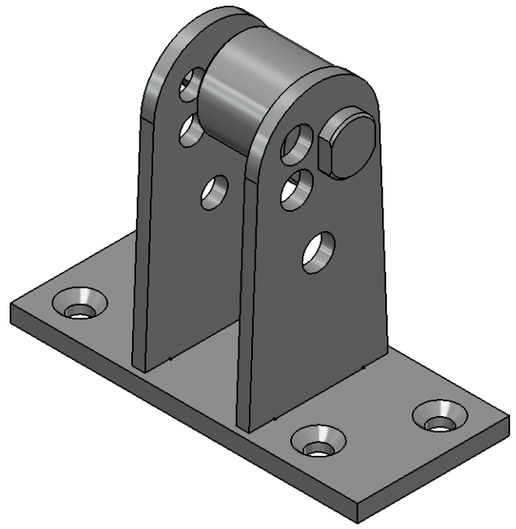

Po.02 und Pos.03 in Pos.01 stecken und vernieten, Pos.04, Pos.05 und Pos.06 montieren und verpacken !

| Stk. | Beschreibung | EDV-Artikelnummer | Zchg.-Nr | Pos | Material | Mat.-Stärke |
|---|---|---|---|---|---|---|
| 1 | Sechskant-Sicherungsmutter M6 | - | 104768 | 6 | | |
| 1 | Rolle 20/7.2x20 (241-16) | E552.450.020.05P | 108158 | 5 | 1.0737 (11SMnPb37) | Ø20 |
| 1 | Gewindebolzen M6-12/7x38 (241-16) | E552.450.012.11P | 108159 | 4 | 1.0737 (11SMnPb37) | Ø12 |
| 1 | Steg zu Rollkloben (241-16) Pos.02 | E501.730.36.082P | 100541 | 3 | 1.0330 (DC01) | 3.00 mm |
| 1 | Steg zu Rollkloben (241-16) Pos.01 | E501.730.36.081P | 100540 | 2 | 1.0330 (DC01) | 3.00 mm |
| 1 | Setzplatte 30/4x80 (241-16) | E501.220.033.01P | 100539 | 1 | 1.0332 (DD11) | 4.00 mm |

Artikelgruppe **Riegel und Schlösser**
Kunde
**WEBI**

NC-Programm
Werkzeug
Fertigungsmethode **nieten / montieren**

Massstab **2:1**

Materialart
Materialstärke
Materialbez. **Stahl**
Oberfläche **verzinkt**
Gewicht **0.215**

# Rollkloben 16 mm, verzinkt

webi
Espenmatt 1
CH-9220 Bischofszell
Tel. +41 71 424 21 21

EDV-Artikelnummer **F1550.2410.016**
Zeichn.-Nr. **108160**
Rev. **B**

Allgemeintoleranzen nach DIN ISO 2768-1 mittel

Ohne unsere Genehmigung darf diese Zeichnung weder kopiert noch dritten Personen oder Konkurrenzfirmen zugänglich gemacht werden.

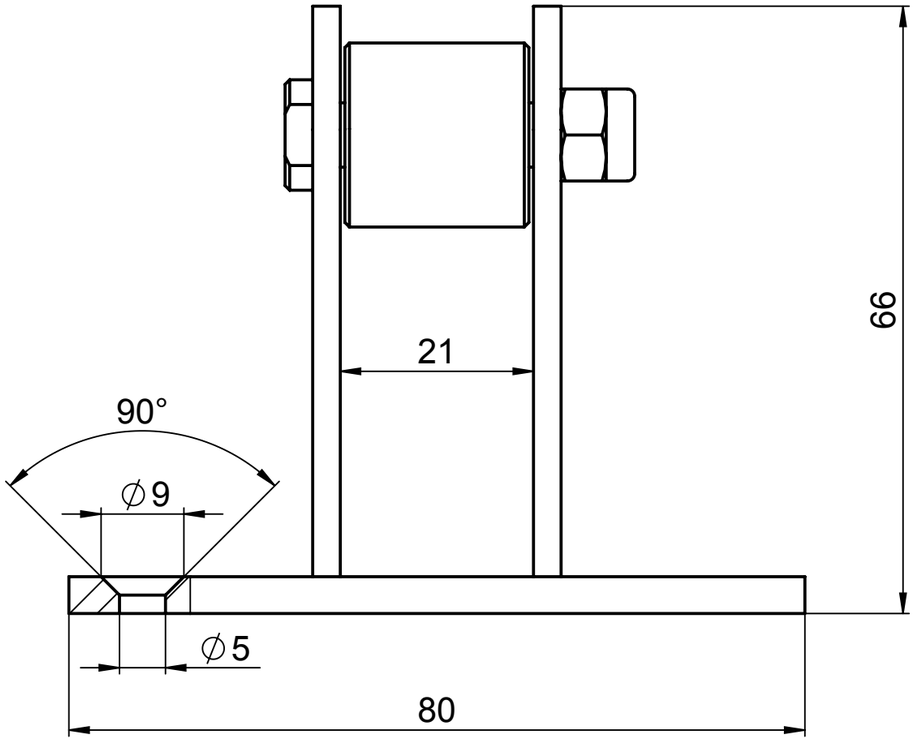


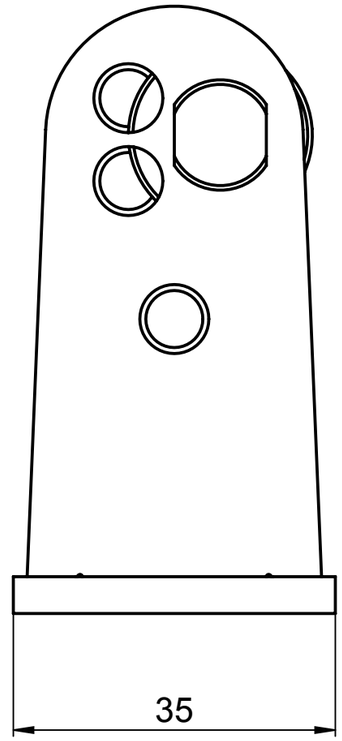


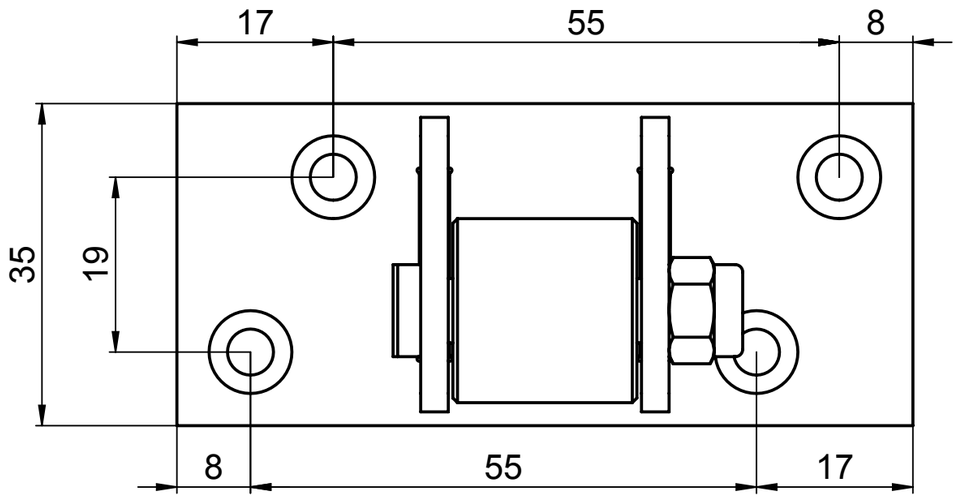


Allgemeintoleranzen nach DIN ISO 2768-1 mittel

| | | | |
|---|---|---|---|
| Artikelgruppe **Riegel und Schlösser**<br>Kunde<br>**WEBI** | NC-Programm<br>Werkzeug<br>Fertigungsmethode **nieten / montieren** | Massstab<br>**3:2** | |
| Materialart<br>Materialstärke<br>Materialbez. **Stahl**<br>Oberfläche **verzinkt**<br>Gewicht **0.215** | **Rollkloben 16 mm, verzinkt** | | |
| webi Espenmatt 1<br>CH-9220 Bischofszell<br>Tel. +41 71 424 21 21 | EDV-Artikelnummer<br>**F1550.2410.016** | Zeichn.-Nr.<br>**108160** | Rev.<br>**B** |