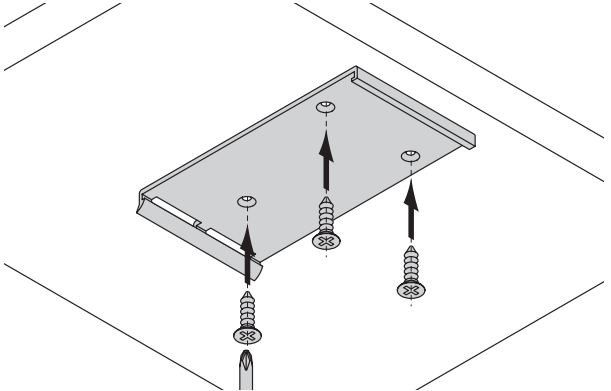

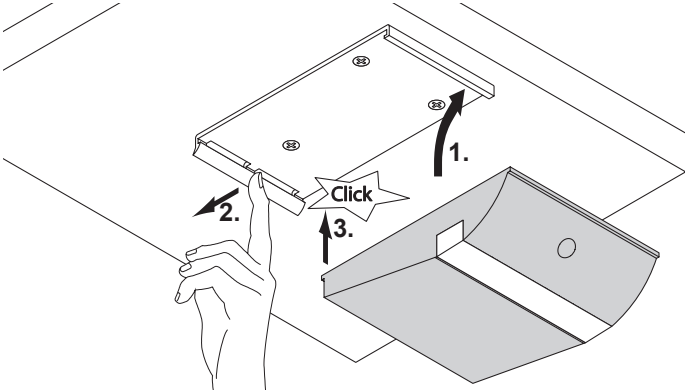
1.
2.
3.
Click