## Corbeille coulissante avec Silent System

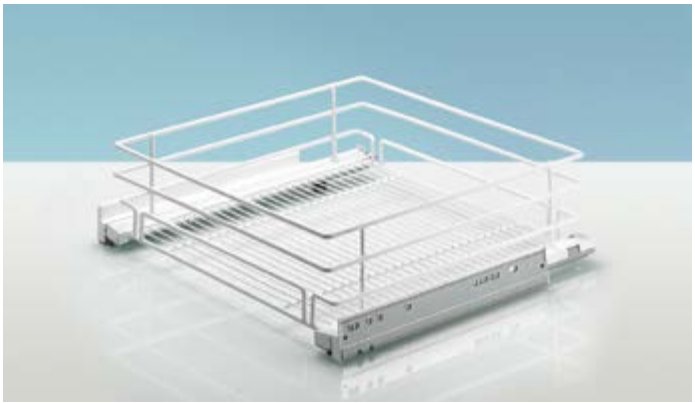

- Montage entre les corps de meuble, y compris coulisses latéralement stables avec amortisseur Silent System
- Capacité de charge 16 kg
- Pour épaisseur du côté de corps de meuble 16 / 18 / 19 mm
- Profondeur intérieure minimum du corps de meuble 505 mm
- Corbeille en acier chromé ou époxy blanc
- Coulisse en acier zingué, rails d'écartement en plastique argent ou blanc

Kit composé de :
- 1 corbeille coulissante
- 1 jeu de coulisses à sortie totale avec Silent System
- Caches pour coulisses
- Rails d'écartement

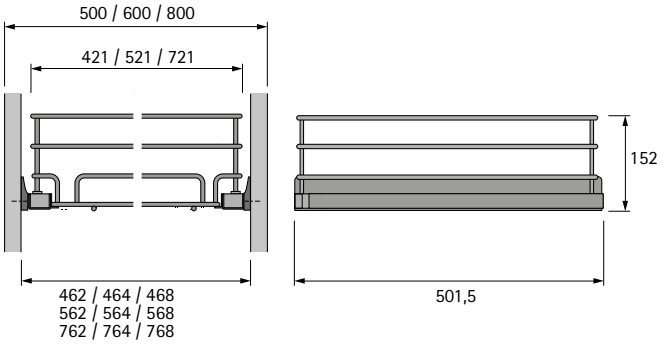


| Pour largeur de corps de meuble mm | Référence / Surface | | UE |
|---|---|---|---|
| | chromé | blanc | |
| 500 | 9 132 913 | 9 132 909 | 1 kit |
| 600 | 9 132 914 | 9 132 910 | 1 kit |
| 800 | 9 132 915 | 9 132 911 | 1 kit |

## Corbeille universelle coulissante

- Pour un montage sur le côté du corps de meuble
- Utilisable à gauche ou à droite
- Y compris accessoires de fixation et entretoise pour compenser le retrait de porte
- Largeur 455 mm
  Profondeur 160 mm
  Hauteur 98 mm
- Acier chromé / plastique gris
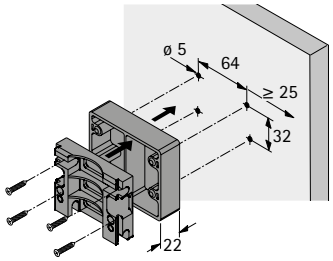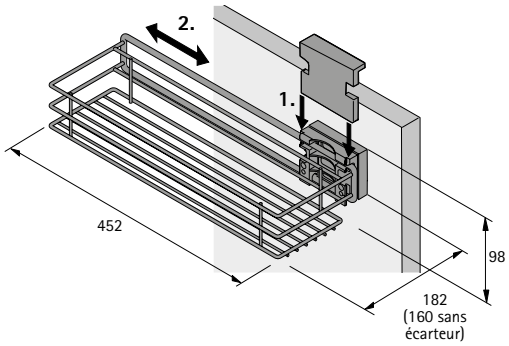
| Référence | UE |
|---|---|
| 0 070 657 | 1 pce |