◯ **Commande**
◯ **Demande de prix**

Feuille de mesure pour cadre tendu (Var. de base, Fenêtre PVC)

Formulaire à copier

87.908.02

IMPORTANT: remplir une feuille séparée pour chaque dimension du cadre!

Cachet de l'entreprise / Adresse:	N° de client:
	Interlocuteur:
	Commission:
	Date:
	Signature:

Coupe verticale

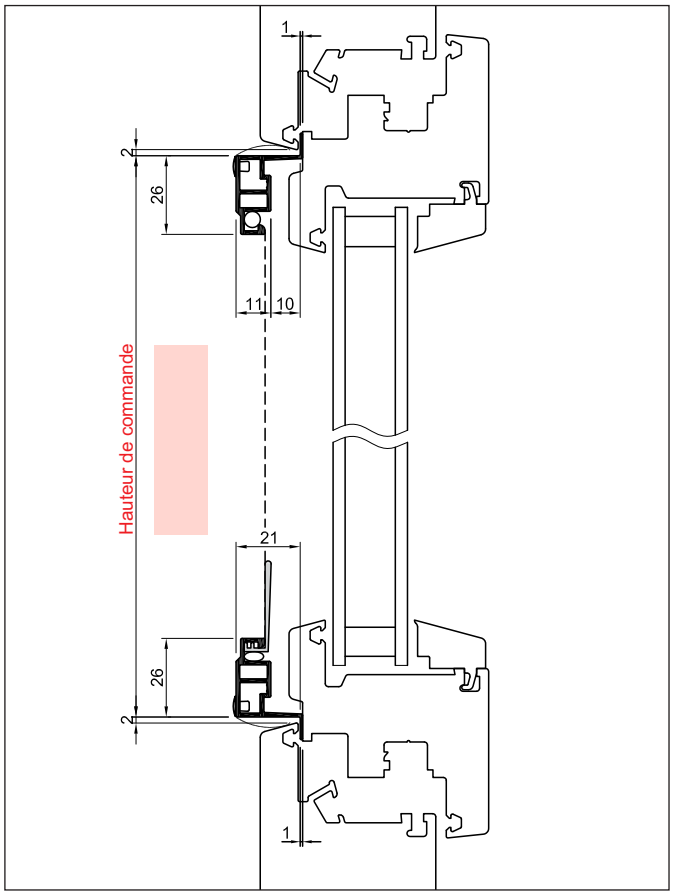

Type:	2126 SR1
Emplacement:	Fenêtre avec un jeux de 1mm entre le cadre et le guichet
Dimensions:	
Largeur:	Vide de cadre -4mm
Hauteur:	Vide de cadre -4mm
Montage:	Fixation par 2 ressorts en haut et en bas, insérer le haut en premier et clipper le bas.
Couleur:	◯ blanc ◯ brun ◯ éloxé alu ◯ éloxé bronze
Toile:	◯ gris ◯ noir
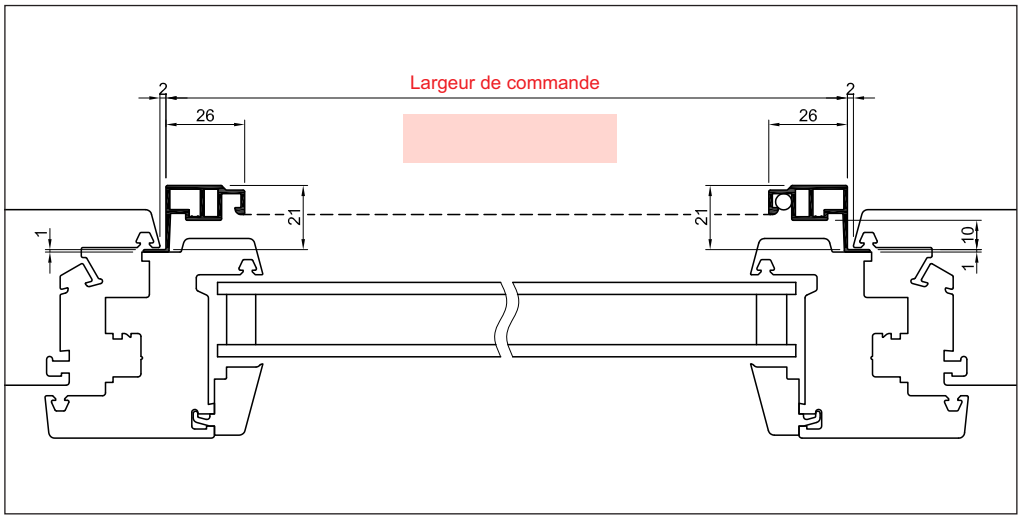
Coupe horizontale