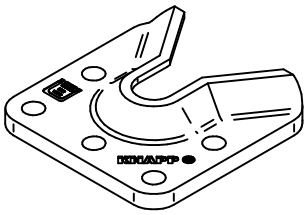

Notice de montage

CE
ETA-10/0189

WALCO V 60

Assemblage d'éléments muraux

Vis à collerette 12x60
Réf. K102

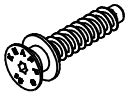

1. Percer sur le montant opposé à la ferrure d'accroche et dans son axe

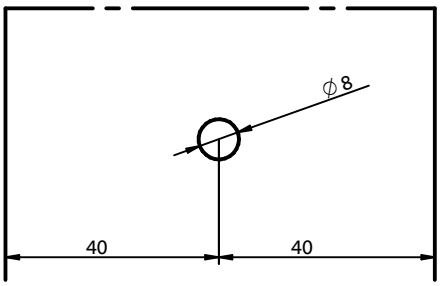

2. Visser la vis à collerette en butée

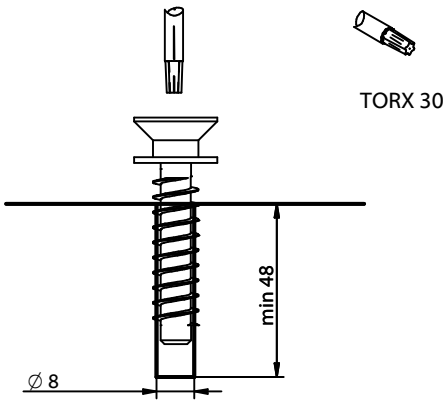

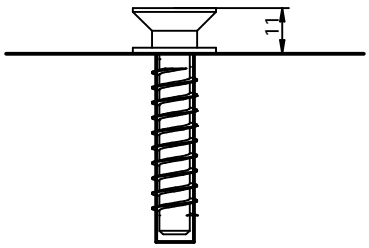

Note: La hauteur de vis peut être réglée en rajoutant des rondelles supplémentaire

Insert avec vis d'accroche
Réf. K104

1. Percer sur le montant opposé à la ferrure d'accroche et dans son axe

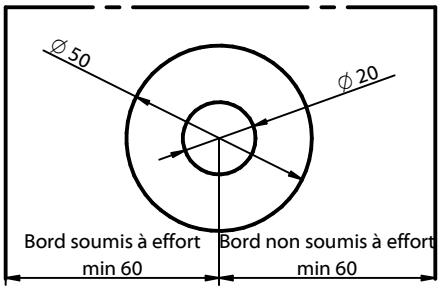

2. Visser l'insert

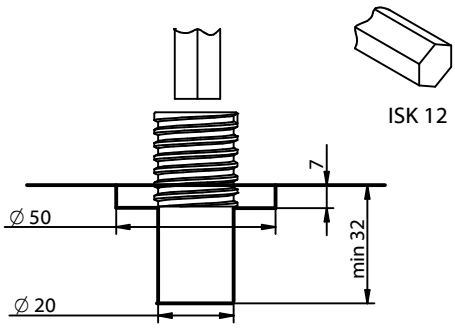

3. Visser la vis d'accroche avec l'écrou

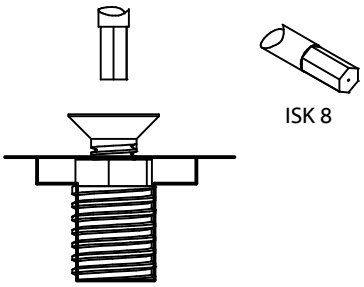

4. Régler la hauteur de vis et la serrer avec l'écrou

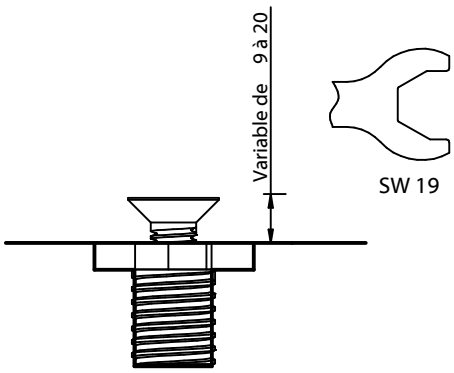

Diese Zeichnung ist Eigentum de r KNAPP GmbH

© KNAPP GmbH. Toutes dimensions en mm - sauf erreurs, fautes d'impression ou modifications techniques / all measures in mm - Errors excepted. VERSION 03 11.4.2011

Autriche et Export | Knapp GmbH | Peter-Mitterhofer-Str. 4 | A-3300 Amstetten
Tel.: +43 (0) 7472/61282-0 | Fax: +43 (0) 7472/64201 | eMail: austriainfo@knapp-verbinder.com
Contact en France: Tel.: +33 (0)6 19 98 37 48 | Fax: +33 (0) 3 88 48 17 87
| eMail: franceinfo@knapp-connectors.com

KNAPP® connectors.com

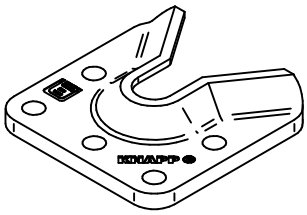

Notice de montage

CE
ETA-10/0189

WALCO V 60

Assemblage d'éléments muraux

Insert à ressort avec vis d'accroche M12 **Réf. K106**

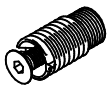

1. Percer sur le montant opposé à la ferrure d'accroche et dans son axe

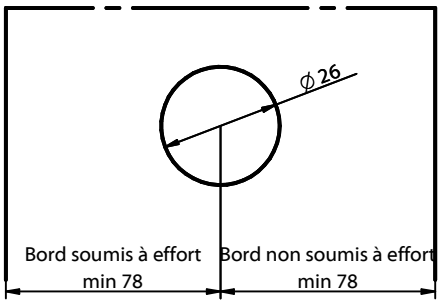

2. Visser l'insert avec l'outil de vissage

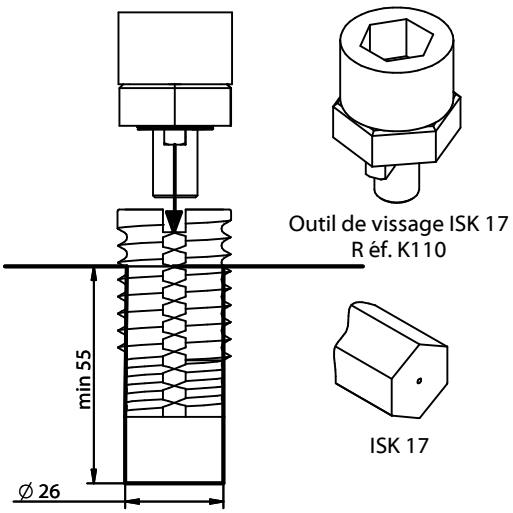

3. Visser la vis d'accroche

4. Régler la hauteur

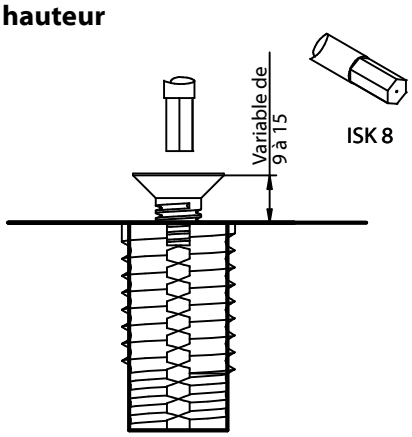

WALCO V 60 Ferrure d'accroche

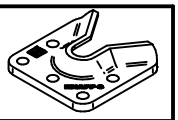

1. Usiner la poche d'encastrement de la ferrure d'accroche

Dimensions de fraisage minimum:

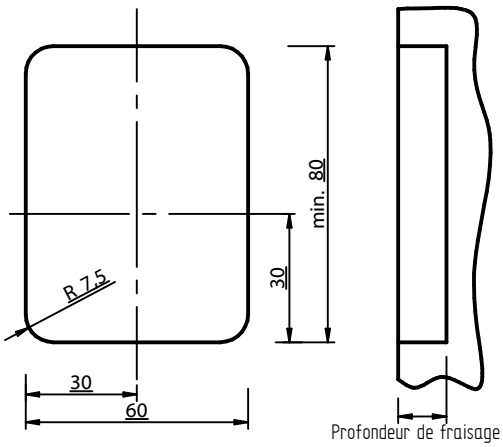

Prof. 11 mm - Montage facile avec 2 mm de jeu
Prof. 13 mm - Montage jointif sans jeu

Profondeur de fraisage avec insert et vis d'accroche:
11-22 mm
Profondeur de fraisage avec insert à ressort et vis d'accroche:
11-17 mm

2. Si besoin pointer les 3 vis de fixation pour la ferrure et pré-percer

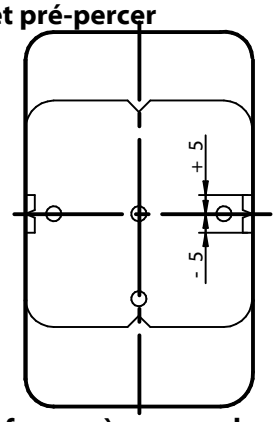

Réf. K578

3. Visser la ferrure à son emplacement

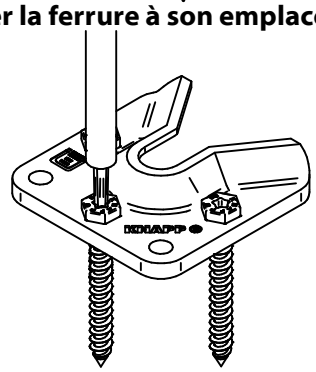

TORX 30

Diese Zeichnung ist Eigentum de r KNAPP GmbH

© KNAPP GmbH. Toutes dimensions en mm - sauf erreurs, fautes d'impression ou modifications techniques / all measures in mm - Errors excepted. VERSION 03 11.4.2011

Autriche et Export | Knapp GmbH | Peter-Mitterhofer-Str. 4 | A-3300 Amstetten
Tel.: +43 (0) 7472/61282-0 | Fax: +43 (0) 7472/64201 | eMail: austriainfo@knapp-verbinder.com
Contact en France: Tel.: +33 (0)6 19 98 37 48 | Fax: +33 (0) 3 88 48 17 87
| eMail: franceinfo@knapp-connectors.com

KNAPP® connectors.com

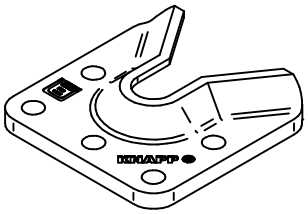

Notice de montage

WALCO V 60

ETA-10/0189

Assemblage d'éléments muraux

Pièce d'accroche vissée VK D12
Réf. Z556

1. Percer sur le montant opposé à la ferrure d'accroche et dans son axe

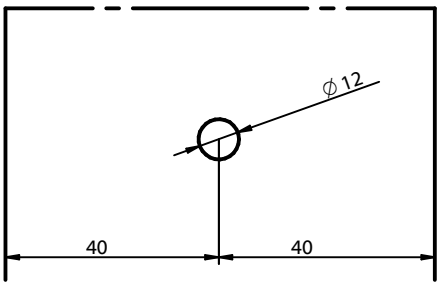

2. Visser la pièce d'accroche en butée

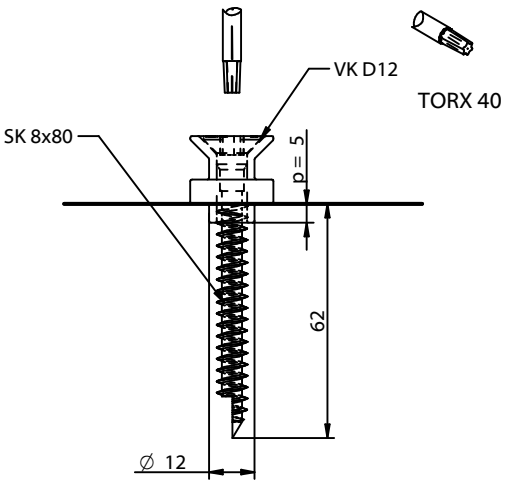

Remarque:
La hauteur peut se régler à l'aide de rondelles. La vis à filetage complet peut être pré-percée avec une mèche ∅ 5 mm !

WALCO V 60 Ferrure d'accroche

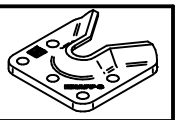

1. Usiner la poche d'encastrement de la ferrure d'accroche

Dimensions de fraisage minimum:

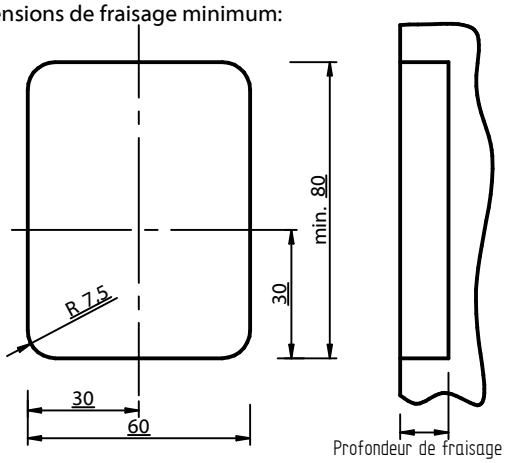

Prof. 20 mm - Montage facile avec 2 mm de jeu
Prof. 22 mm - Montage jointif sans jeu

2. Si besoin pointer les 3 vis de fixation pour la ferrure et pré-percer

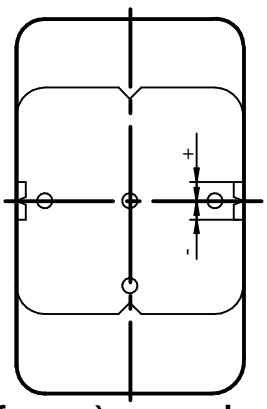

Réf. K578

3. Visser la ferrure à son emplacement

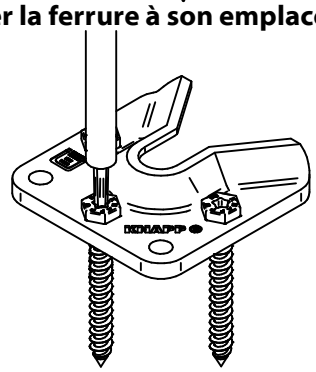

TORX 30

Diese Zeichnung ist Eigentum de r KNAPP GmbH

© KNAPP GmbH. Toutes dimensions en mm - sauf erreurs, fautes d'impression ou modifications techniques / all measures in mm - Errors excepted. VERSION 04 09.05.2011

Autriche et Export | Knapp GmbH | Peter-Mitterhofer-Str. 4 | A-3300 Amstetten
Tel.: +43 (0) 7472/61282-0 | Fax: +43 (0) 7472/64201 | eMail: austriainfo@knapp-verbinder.com
Contact en France: Tel.: +33 (0)6 19 98 37 48 | Fax: +33 (0) 3 88 48 17 87
| eMail: franceinfo@knapp-connectors.com

KNAPP® connectors.com

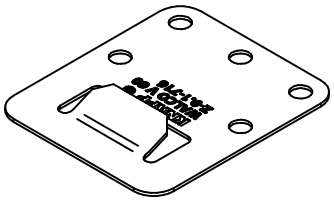

Notice de montage

WALCO V 60

Platine de verrouillage

CE
ETA-10/0189

Platine de verrouillage WALCO V60
Réf.: K112

WALCO V 60

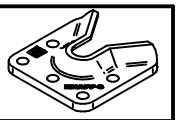

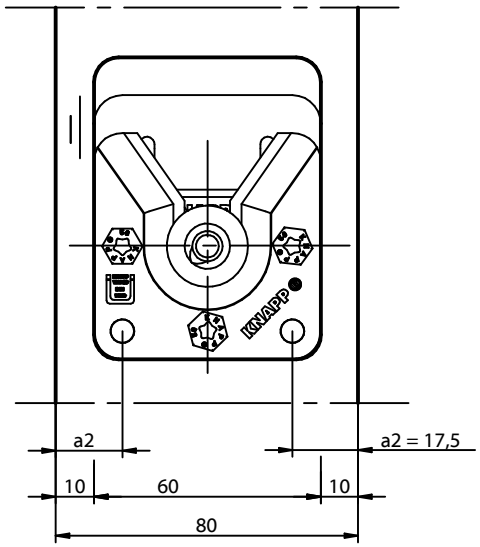

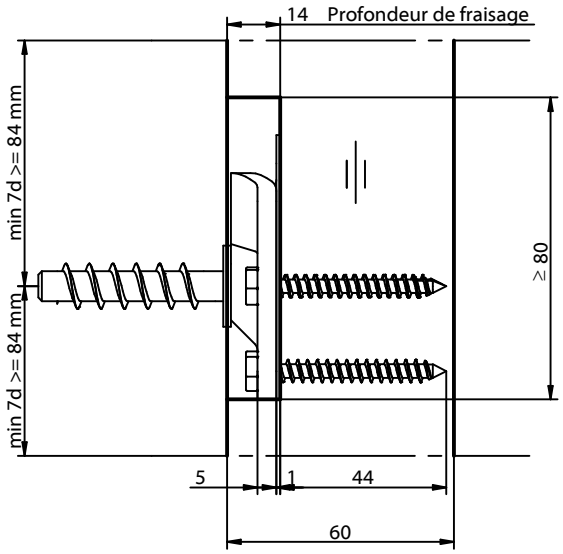

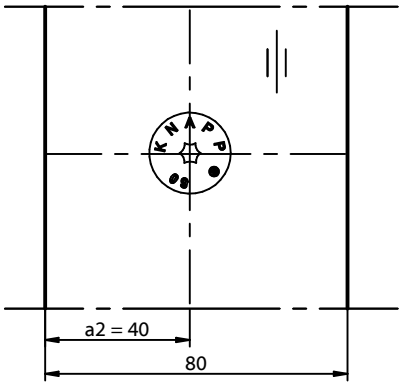

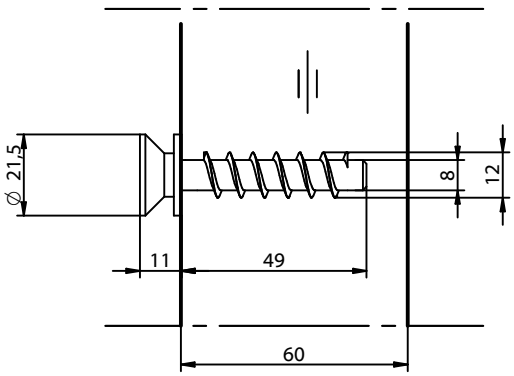

1. Mise en position **2. Emboiter** **3. Verrouillage automatique**

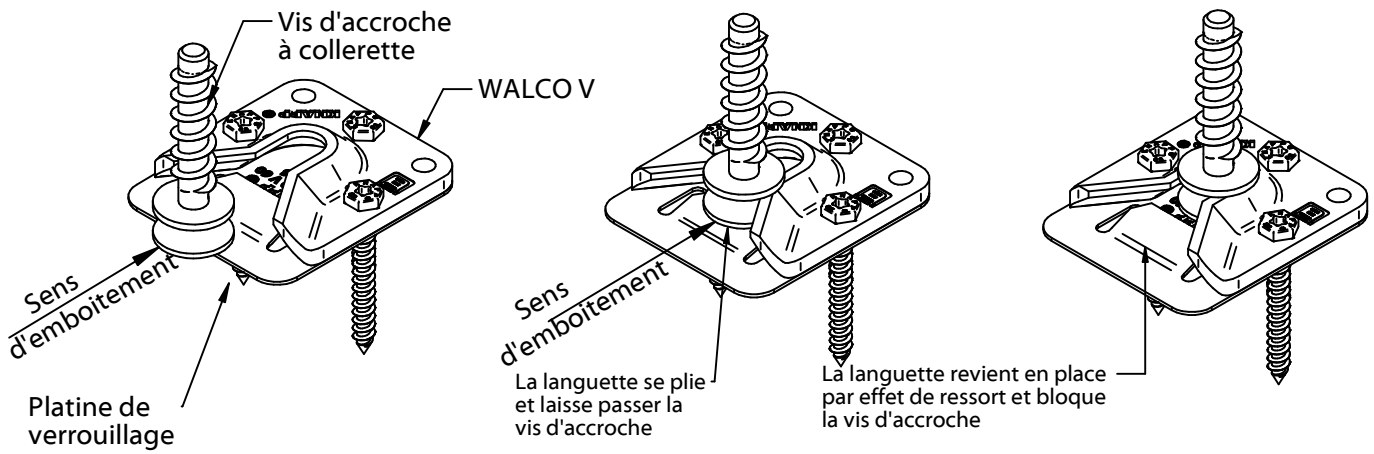

Diese Zeichnung ist Eigentum de r KNAPP GmbH

© KNAPP GmbH. Toutes dimensions en mm - sauf erreurs, fautes d'impression ou modifications techniques / all measures in mm - Errors excepted. VERSION 03 11.4.2011

Autriche et Export | Knapp GmbH | Peter-Mitterhofer-Str. 4 | A-3300 Amstetten
Tel.: +43 (0) 7472/61282-0 | Fax: +43 (0) 7472/64201 | eMail: austriainfo@knapp-verbinder.com
Contact en France: Tel.: +33 (0)6 19 98 37 48 | Fax: +33 (0) 3 88 48 17 87
| eMail: franceinfo@knapp-connectors.com

KNAPP® connectors.com

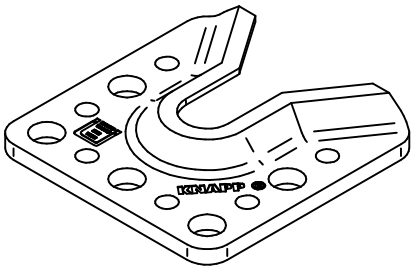

Notice de montage

WALCO V 80

ETA-10/0189

Assemblage d'éléments muraux

Vis à collerette 16x60
Réf. K103

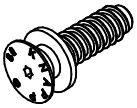

1. Percer sur le montant opposé à la ferrure d'accroche et dans son axe

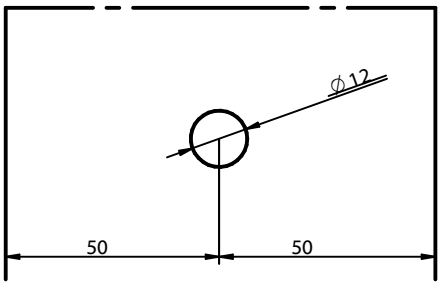

2. Visser la vis à collerette en butée

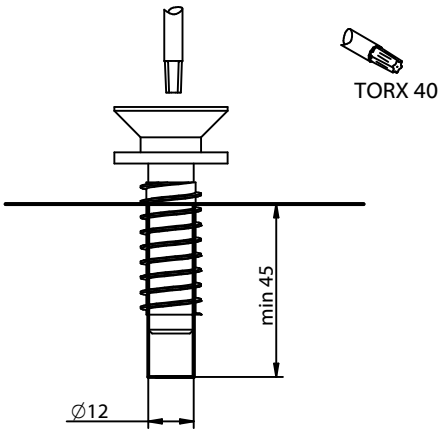

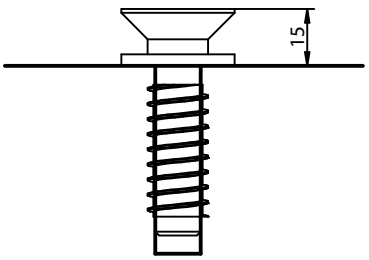

Note: La hauteur de vis peut être réglée en rajoutant des rondelles supplémentaire

Insert avec vis d'accroche
Réf. K105

1. Percer sur le montant opposé à la ferrure d'accroche et dans son axe

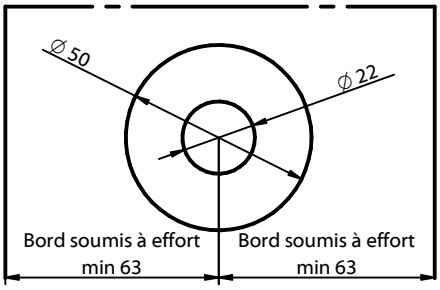

2. Visser l'insert

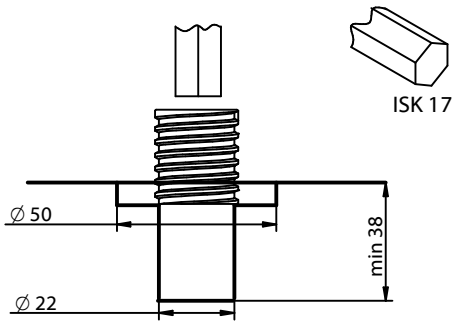

3. Visser la vis d'accroche avec l'écrou

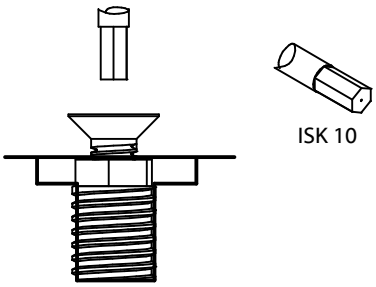

4. Régler la hauteur de vis et la serrer avec l'écrou

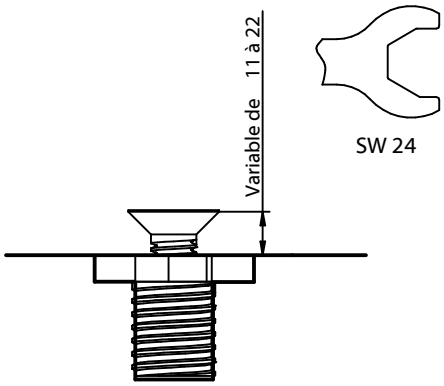

Diese Zeichnung ist Eigentum de r KNAPP GmbH

© KNAPP GmbH. Toutes dimensions en mm - sauf erreurs, fautes d'impression ou modifications techniques / all measures in mm - Errors excepted. VERSION 03 11.4.2011

Autriche et Export | Knapp GmbH | Peter-Mitterhofer-Str. 4 | A-3300 Amstetten
Tel.: +43 (0) 7472/61282-0 | Fax: +43 (0) 7472/64201 | eMail: austriainfo@knapp-verbinder.com
Contact en France: Tel.: +33 (0)6 19 98 37 48 | Fax: +33 (0) 3 88 48 17 87
| eMail: franceinfo@knapp-connectors.com

KNAPP® connectors.com

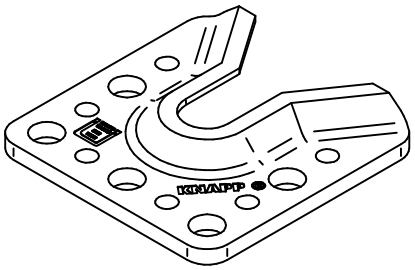

Notice de montage

WALCO V 80

CE
ETA-10/0189

Assemblage d'éléments muraux

Insert à ressort avec vis d'accroche M16 **Réf. K107**

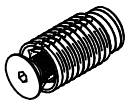

1. Percer sur le montant opposé à la ferrure d'accroche et dans son axe

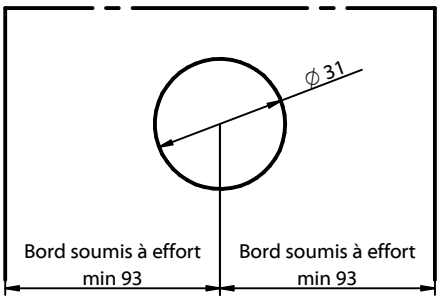

2. Visser l'insert avec l'outil de vissage

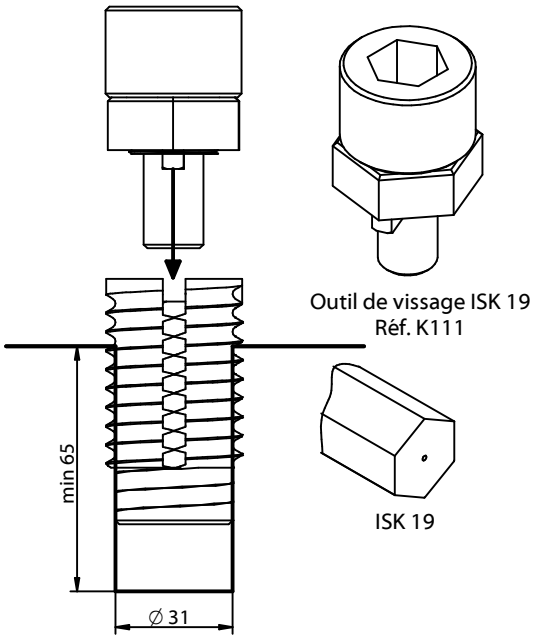

3. Visser la vis d'accroche

4. Régler la hauteur

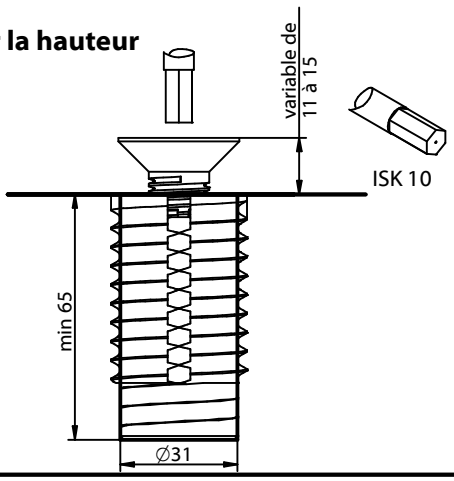

WALCO V 80 Ferrure d'accroche

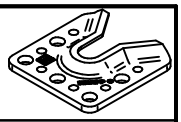

1. Usiner la poche d'encastrement de la ferrure d'accroche

Dimensions de fraisage minimum:

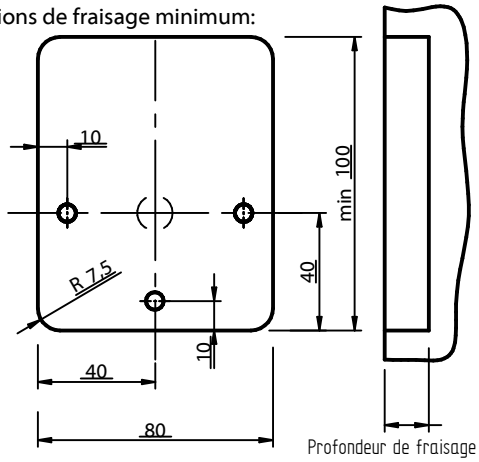

Prof. 13 mm - Montage facile avec 2 mm de jeu
Prof. 15 mm - Montage jointif sans jeu

Profondeur de fraisage avec insert et vis d'accroche:
11-22 mm
Profondeur de fraisage avec insert à ressort et vis d'accroche:
11-17 mm

2. Si besoin pointer les 3 vis de fixation pour la ferrure et pré-percer

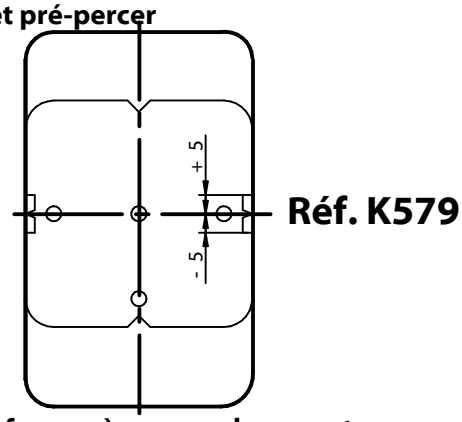

3. Visser la ferrure à son emplacement

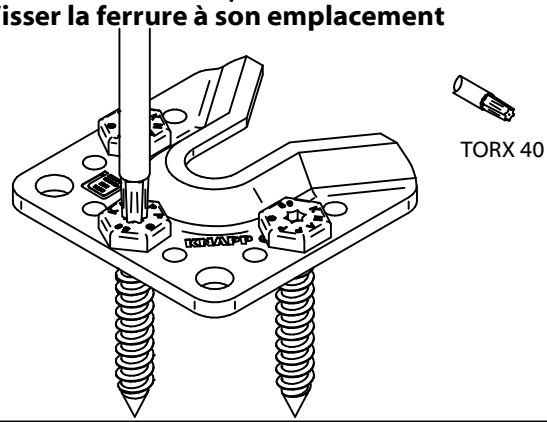

Diese Zeichnung ist Eigentum de r KNAPP GmbH

© KNAPP GmbH. Toutes dimensions en mm - sauf erreurs, fautes d'impression ou modifications techniques / all measures in mm - Errors excepted. VERSION 03 11.4.2011

Autriche et Export | Knapp GmbH | Peter-Mitterhofer-Str. 4 | A-3300 Amstetten
Tel.: +43 (0) 7472/61282-0 | Fax: +43 (0) 7472/64201 | eMail: austriainfo@knapp-verbinder.com
Contact en France: Tel.: +33 (0)6 19 98 37 48 | Fax: +33 (0) 3 88 48 17 87
| eMail: franceinfo@knapp-connectors.com

KNAPP® connectors.com

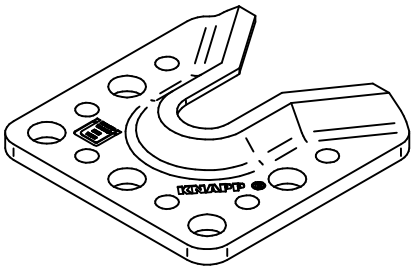

Notice de montage

WALCO V 80

ETA-10/0189

Assemblage d'éléments muraux

Pièce d'accroche vissée VK D16
Réf. Z557

1. Percer sur le montant opposé à la ferrure d'accroche et dans son axe

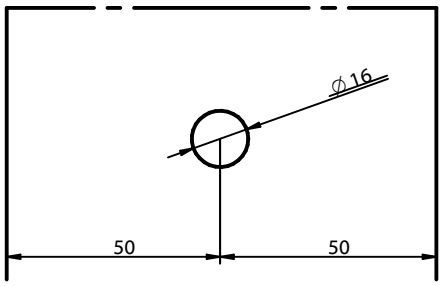

2. Visser la pièce d'accroche

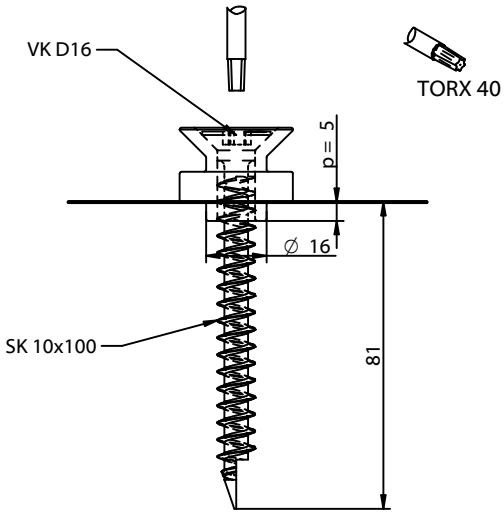

Remarque:
La hauteur peut se régler à l'aide de rondelles. La vis à filetage complet peut être pré-percée avec une mèche ∅ 7 mm !

WALCO V 80 Ferrure d'accroche

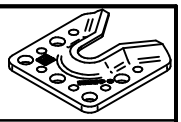

1. Usiner la poche d'encastrement de la ferrure d'accroche

Dimensions de fraisage minimum:

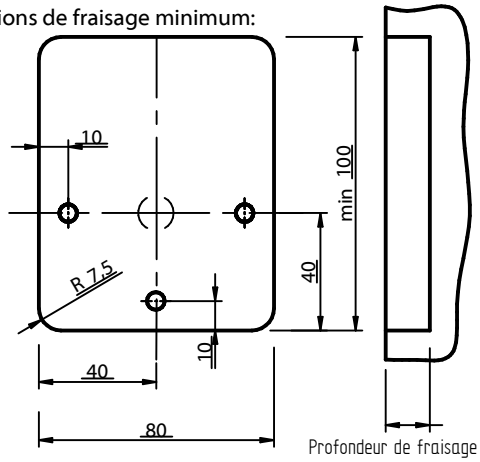

Prof. 20 mm - Montage facile avec 2 mm de jeu
Prof. 22 mm - Montage jointif sans jeu

2. Si besoin pointer les 3 vis de fixation pour la ferrure et pré-percer

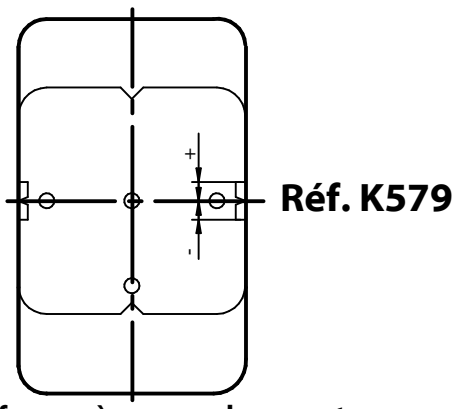

3. Visser la ferrure à son emplacement

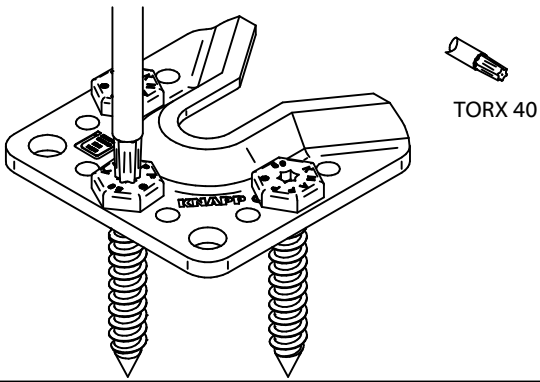

Diese Zeichnung ist Eigentum de r KNAPP GmbH

© KNAPP GmbH. Toutes dimensions en mm - sauf erreurs, fautes d'impression ou modifications techniques / all measures in mm - Errors excepted. VERSION 04 09.05.2011

Autriche et Export | Knapp GmbH | Peter-Mitterhofer-Str. 4 | A-3300 Amstetten
Tel.: +43 (0) 7472/61282-0 | Fax: +43 (0) 7472/64201 | eMail: austriainfo@knapp-verbinder.com
Contact en France: Tel.: +33 (0)6 19 98 37 48 | Fax: +33 (0) 3 88 48 17 87
| eMail: franceinfo@knapp-connectors.com

KNAPP® connectors.com

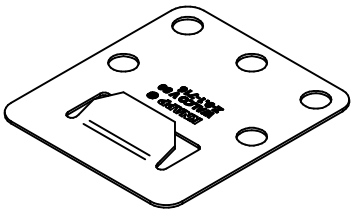

CE
ETA-10/0189

Notice de montage
WALCO V 80
Platine de verrouillage

Platine de verrouillage WALCO V80
Réf.: K113

WALCO V 80

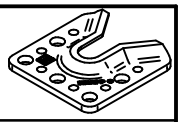

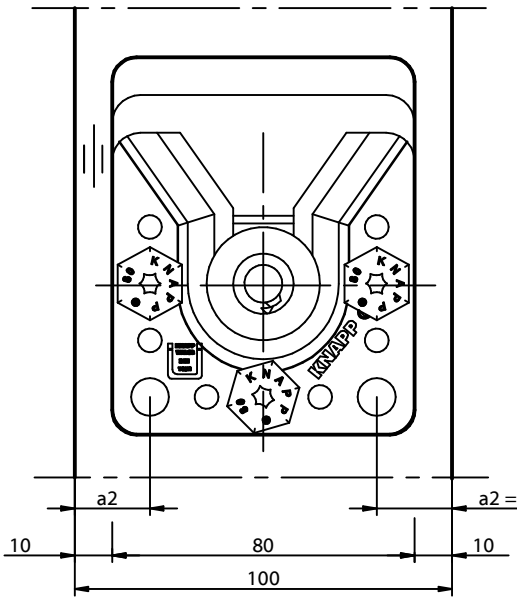

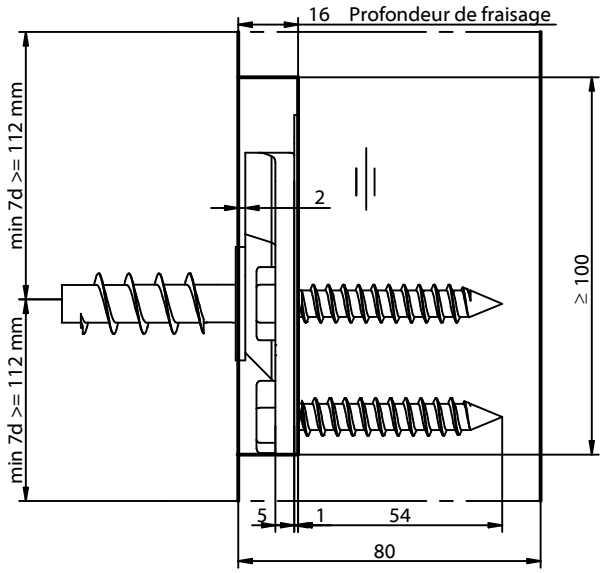

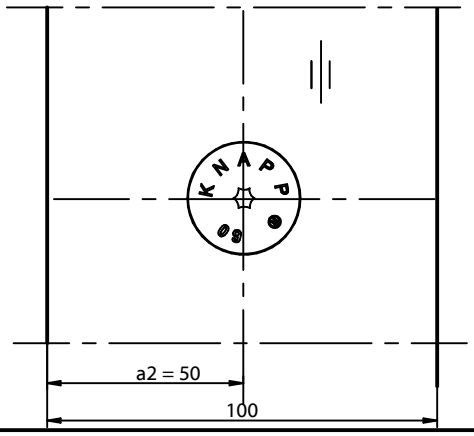

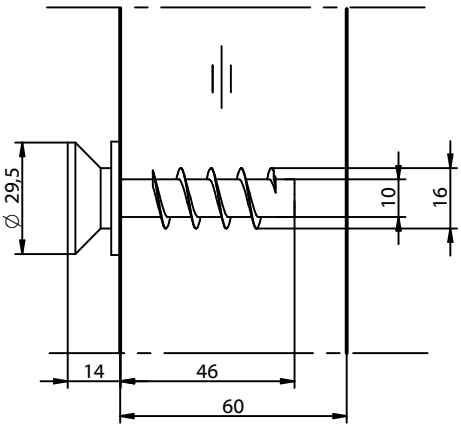

1. Mise en position

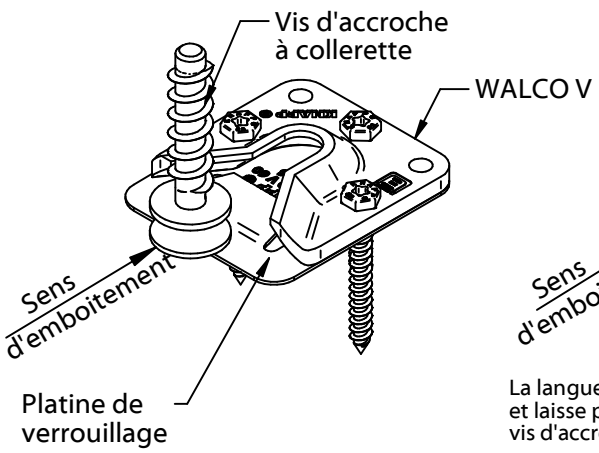

2. Emboiter

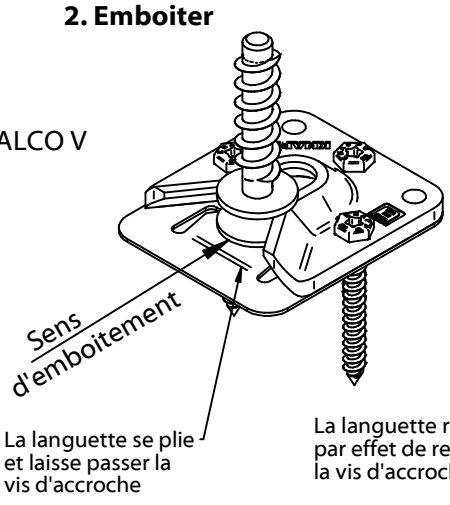

3. Verrouillage automatique

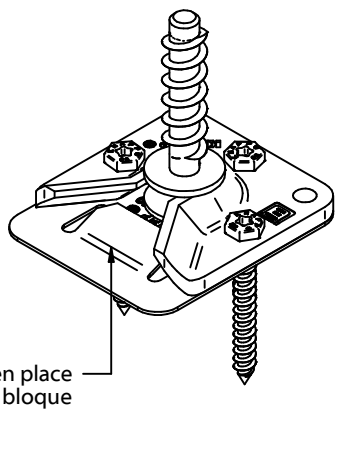

Diese Zeichnung ist Eigentum de r KNAPP GmbH

© KNAPP GmbH. Toutes dimensions en mm - sauf erreurs, fautes d'impression ou modifications techniques / all measures in mm - Errors excepted. VERSION 03 11.4.2011

Autriche et Export | Knapp GmbH | Peter-Mitterhofer-Str. 4 | A-3300 Amstetten
Tel.: +43 (0) 7472/61282-0 | Fax: +43 (0) 7472/64201 | eMail: austriainfo@knapp-verbinder.com
Contact en France: Tel.: +33 (0)6 19 98 37 48 | Fax: +33 (0) 3 88 48 17 87
| eMail: franceinfo@knapp-connectors.com

KNAPP® connectors.com