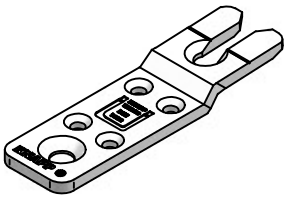

Réf. K072

Notice de montage

WALCO 240/40

Connecteur pour éléments muraux

1

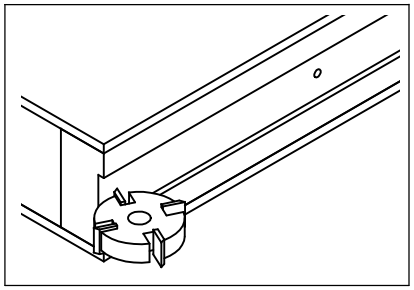

1. Fraiser (seulement d'un côté !):
Largeur 40 mm,
Profondeur 15 mm
(Lors d'utilisation de joints d'étancheité, réduire la profondeur en conséquence.)

2

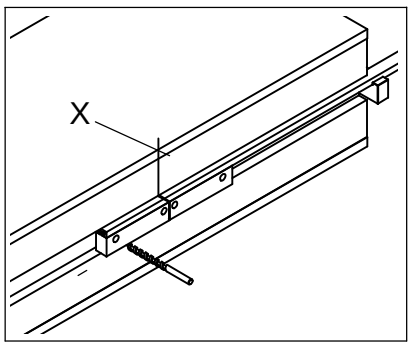

2.+4. Pré-percer:
Positionner le gabarit de perçage Walco centré sur l`axe X suivant la rainure et pré-percer avec une mèche de Ø 6 mm.

3

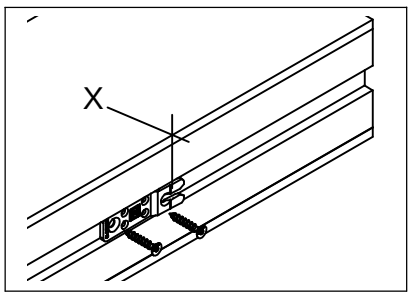

3.+5. Visser:
Chaque ferrure avec 2 vis SK 10x60 mm

4

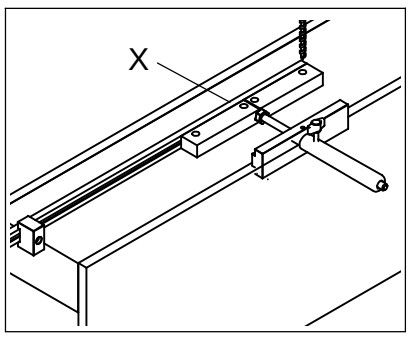

6. Monter:
Présenter un élément contre l`autre à une hauteur décalée d`env. 70mm, faire glisser chant contre chant jusqu`à ce que les chants supérieurs soient à fleur.

5

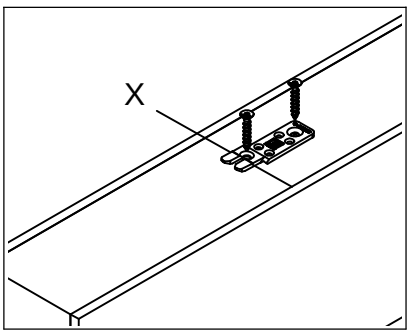

Valeurs de résistance caracteristique Walco :

$R_{0,k}$ = 10,0 kN (en sens du fil)
$R_{90,k}$ = 8,6 kN (perp. au sens du fil)
$R_{ax,k}$ = 9,6 kN (à l'arrachement)

6

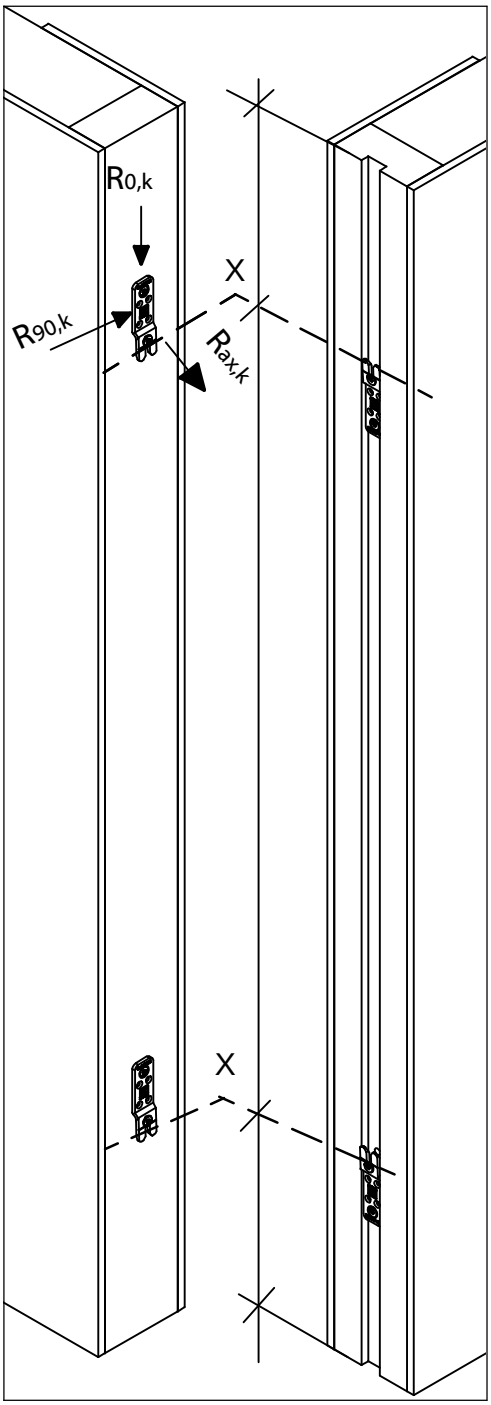

© KNAPP GmbH. Alle Maße in mm - Irrtümer, Druckfehler und Änderungen, auch technische vorbehalten / all measures in mm - Errors excepted. VERSION 03 12.07.2010

Autriche et Export | Knapp GmbH | Peter-Mitterhofer-Str. 4 | A-3300 Amstetten, Austria
Tel. +43 (0) 7472/61282-0 | Fax +43 (0) 7472/64201 | eMail austriainfo@knapp-verbinder.com
Contact en France: Tel. +33 (0)6 19 98 37 48 | Fax +33 (0) 3 88 48 17 87
| eMail franceinfo@knapp-verbinder.com

KNAPP verbinder.com