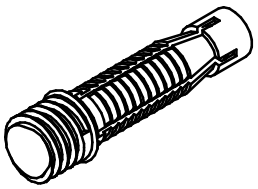

Notice de montage

QUICK-SET 8mm

Assembleur pour caisson

Description

GOUJON ACIER A VISSER

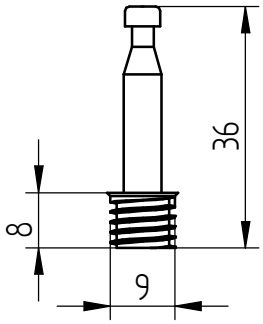

Réf. 5057

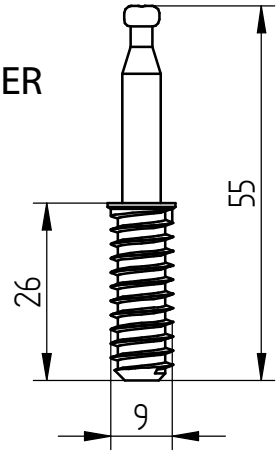

Réf. 5059

CHEVILLE PLASTIQUE

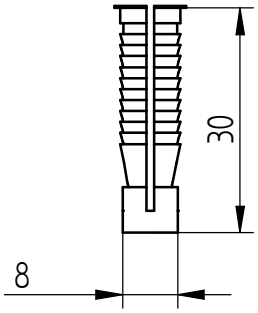

1. Perçage du goujon

Diamètre : 8 mm
Profondeur : 8 / 26 mm

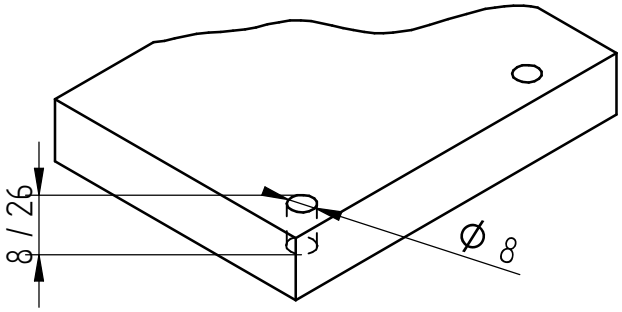

2. Perçage de la cheville

Diamètre : 8 mm
Profondeur : 31-32 mm

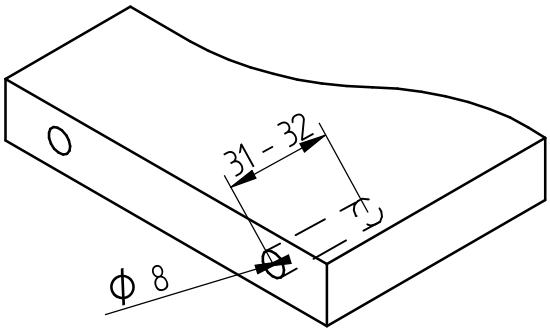

3. Placer les chevilles dans les trous et visser les goujons

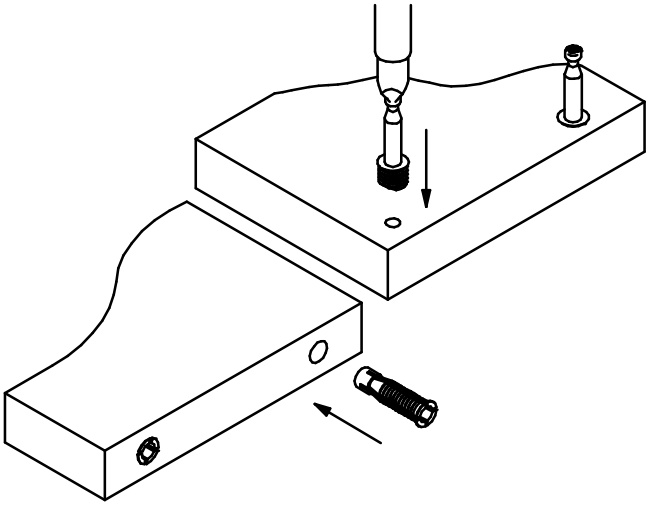

4. Assembler les pièces

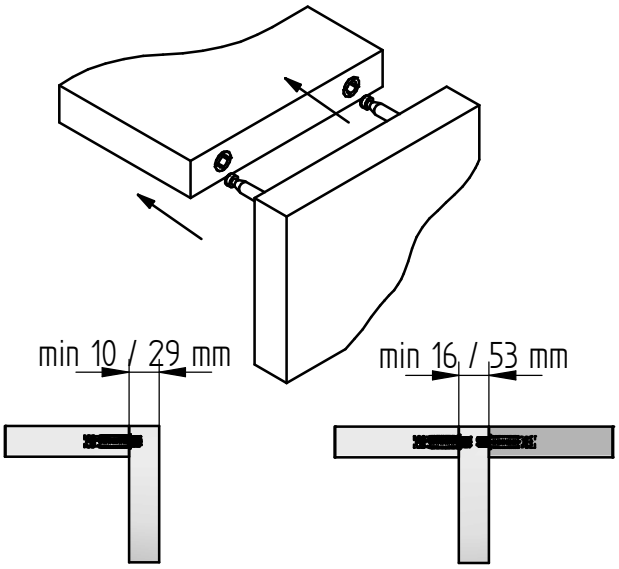

Ce dessin est la propriété de Knapp GmbH.

© Knapp GmbH. Toutes dimensions en mm - sauf erreurs, fautes d'impression ou modifications techniques VERSION 05 28. 06. 2018

KNAPP®
connectors.com