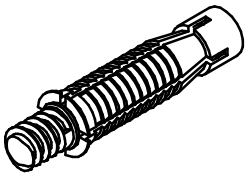

Notice de montage

QUICK-SET 5mm

Assembleur pour caisson

Description

GOUJON ACIER A VISSER

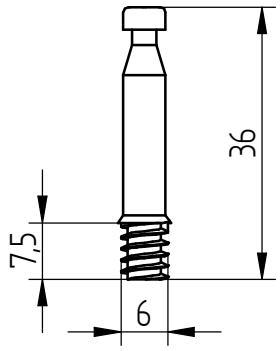

Réf. 5058

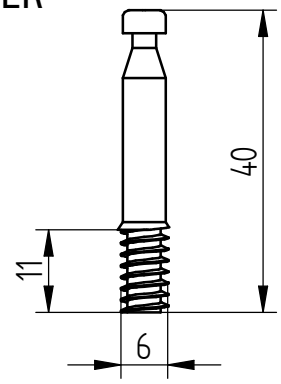

Réf. 5056

CHEVILLE PLASTIQUE

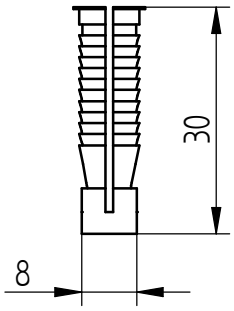

1. Perçage du goujon

Diamètre : 5mm
Profondeur : 7,5 / 11 mm

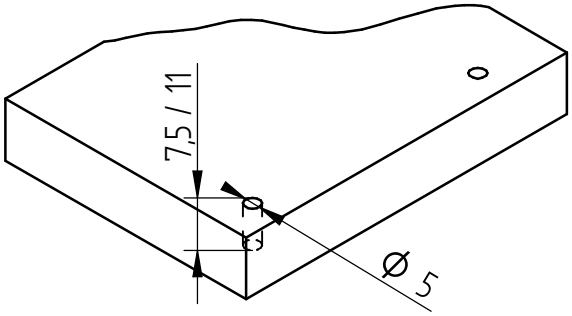

2. Perçage de la cheville

Diamètre : 8 mm
Profondeur : 31-32 mm

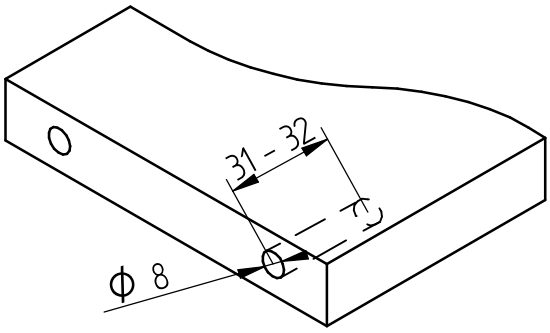

3. Placer les chevilles dans les trous et visser les goujons

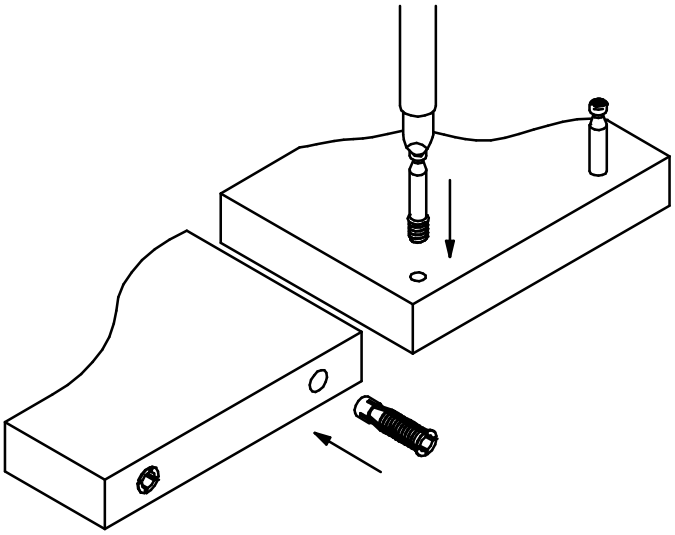

4. Assembler les pièces

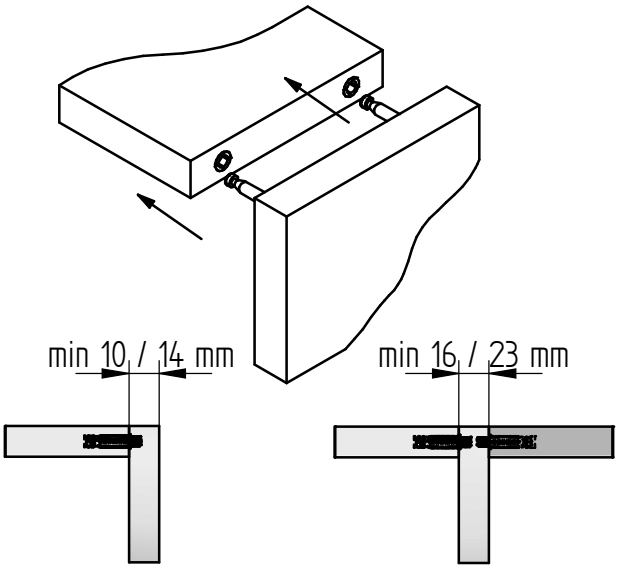

Ce dessin est la propriété de Knapp GmbH.

© Knapp GmbH. Toutes dimensions en mm - sauf erreurs, fautes d'impression ou modifications techniques VERSION 05 28. 06. 2018

KNAPP®
connectors.com