Darstellung nur Rahmen/ Only frame displayed

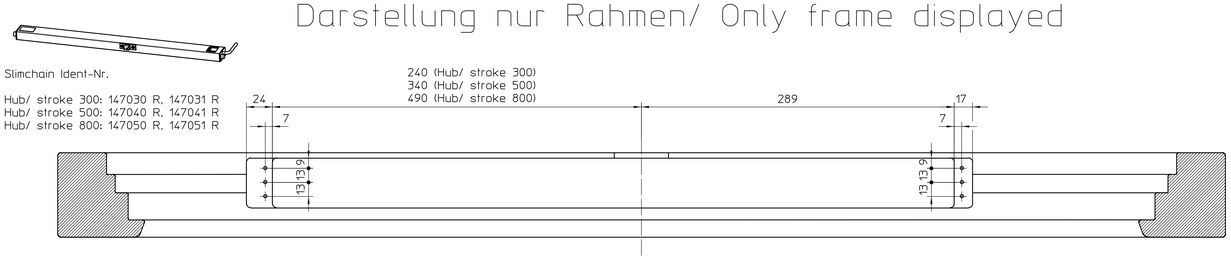

D-D
1:2

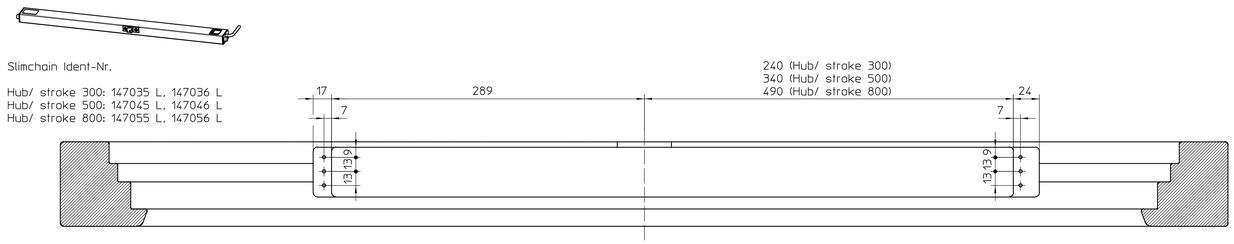

D-D
1:2

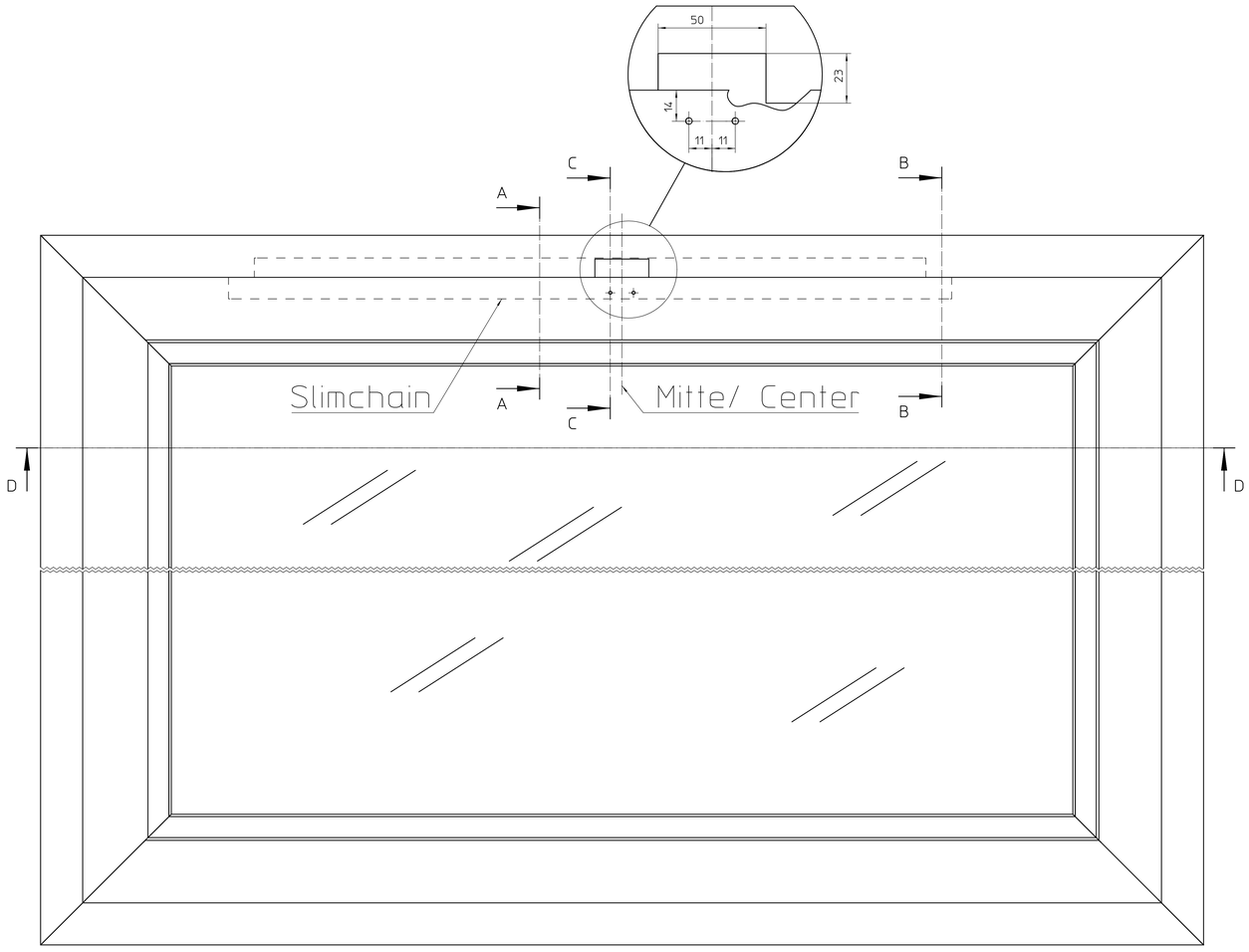

1:2

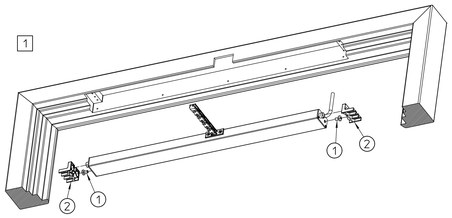

Rahmen gemäß Zeichnung ausfräsen/ Mill frame according to drawing

Bohrungen gemäß Zeichnung setzen/ Drill holes according to drawing

Schrauben M6x10 (1) im Antrieb montieren/ Fix screws M6x10 (1) in drive

Antriebshalter (2) auf Antrieb positionieren/ Locate drive holders (2) on drive

* nicht im Lieferumfang enthalten/ not supplied

Empfehlung/ suggestion:

(3) Schraube/ Screw: ISO 7045 M5x16

Einsatz Dichtebene --> profilabhängig/
Inlay sealing surface --> depending on profile

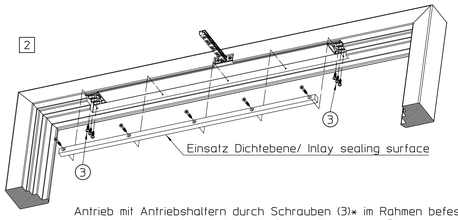

Antrieb mit Antriebshaltern durch Schrauben (3)* im Rahmen befestigen/
Attach drive with drive holders in frame with screws (3)*

Dichtebene für Mitteldichtung durch Einsatz* wieder schließen/
Close sealing surface to central gasket with inlay*

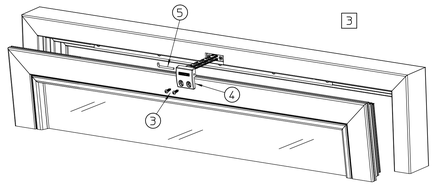

Bohrungen im Flügel gem. Zeichnung setzen/ Drill holes in leaf accord. to drawing

Kettenbock (4) mit Schrauben (3) auf Flügel montieren/
Mount chain bracket (4) with screws (3) to leaf

Sicherungsstift (5) zur Verbindung der Kette im Kettenbock einrasten/
Snap in locking pin (5) to connect chain to chain bracket

Lieferumfang Konsolensatz C/
Scope of delivery Bracket Set C
Ident-Nr. 155878

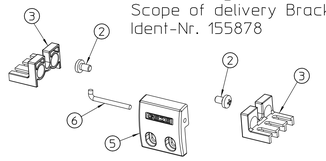

Bearbeitung Rahmen/ Machining of frame

Beispiel/ example

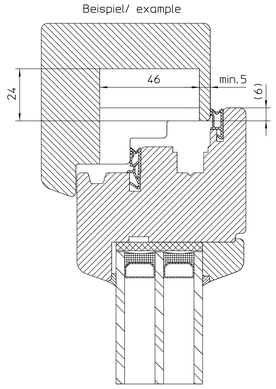

A-A

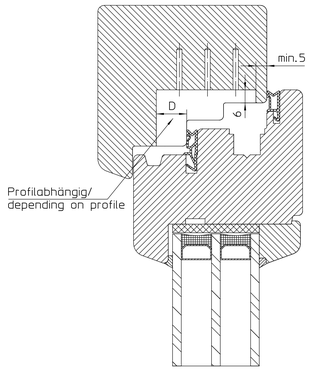

B-B

Einbaulage/ Positioning Slimchain

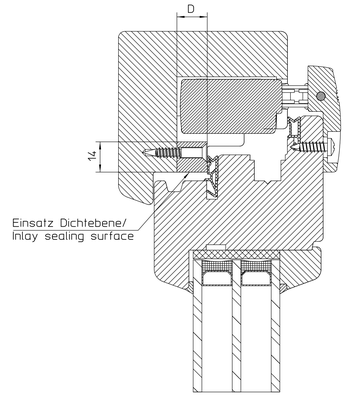

C-C

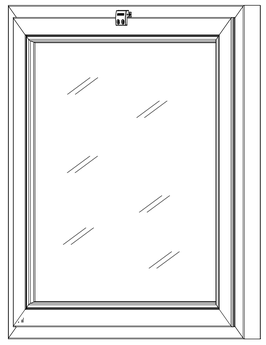

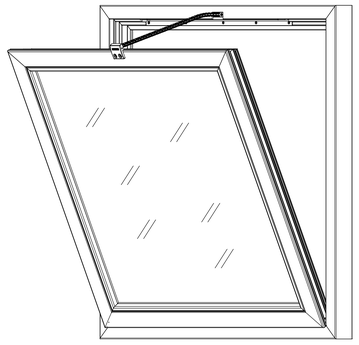

Diese Zeichnung entspricht dem Entwicklungsstand des Zeichnungsdatums bzw. der letzten Änderungsmitteilung. Aus der Benützung der Zeichnung können keinerlei Ansprüche gegenüber der GEZE GmbH abgeleitet werden. Die Zeichnung darf weder Dritten zugänglich gemacht noch vervielfältigt werden. Eigentum und Urheber bzw. Nutzungsrechte bleiben bei der GEZE GmbH. Die Zeichnung ausgenommen Ersatzteile enthält Geschäftsgeheimnisse.
This drawing shows the actual state of product development on the date of the drawing or the revision mailing. No claims or damages in any form can be made against GEZE GmbH. The drawing may not be used for any purpose other than the intended purpose. The drawing may not be copied or made available to third parties. All rights remained with the drawing remain in possession of GEZE. The drawing may not be copied or handed over to third parties without the express consent of GEZE.

EMPB - Erstmusterprüfbericht /First sample test report

00	10.03.14	hb	*	Änderungen lt. Muster 1.	
Ort / Datum	Name	Name	Name		

GEZE GmbH
P.O. Box 13 63
71226 Leonberg
Germany

Bezeichnung / designation: Slimchain integriert Holzfenster einwärts

vertraulich / confidential: Slimchain integrated timber window inwards

	Datum / date	Name / name
erstellt / drawn	11.03.14	hb
gepr. / checked	13.03.14	hl

Blatt / von / sheet / of: 1 / 1
Maßstab / scale: 1:1
Sprache / language: D
Ersetzt für / subst. for:
Ersetzt durch / subst. with:
Material-Nr. / D-no.:
Zeichnungs-Nr. / document-no.: 45165-EP-003