Baurechtliche Anforderungen zum Einbau: KAISER Rohrschott System RS90 – Art.-Nr.: 9459-02

Bei diesem Artikel handelt es sich um ein beim Materialprüfungsamt Nordrhein-Westfalen (MPA-Erwitte) nach DIN EN 1366 Teil 3 erfolgreich geprüftes Produkt.

Eine ETA-Zulassung ist beim Deutschen Institut für Bautechnik (DIBt) in Berlin beantragt.

Sie können bis zur Erteilung der Zulassung die Produkte unter folgenden Voraussetzungen einbauen:

1.) Sie haben einen Anwendungsfall, der in den Anforderungen gemäß der „Erleichterungen" der Leitungsanlagen-Richtlinien MLAR 2005 / LAR, Abschnitt 4.3 aufgeführt ist.

2.) Das Produkt ist Bestandteil eines Brandschutzkonzeptes. Als Grundlage dient der Ergebnisbericht des MPA-Erwitte (www.kaiser-elektro.de).

Ergänzend zu den oben genannten Ausführungen und dieser Montageanleitung steht eine gutachterliche Stellungnahme als Download (www.kaiser-elektro.de) zur Verfügung. Bei weiteren Fragen hilft Ihnen die Kaiser-Hotline unter der Telefon-Nr. 02355-80961.

KAISER GmbH & Co. KG

Massivwand

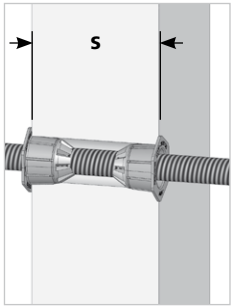

Metallständerwand

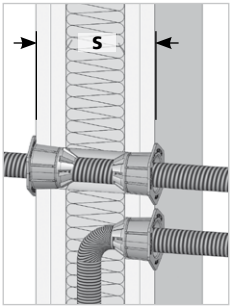

aufgedoppelte Schachtwand

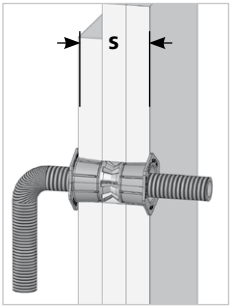

Aufdoppelung ca. 100 mm umlaufend, mindestens bis an ein Massivbauteil.

F90	s ≥ 80 mm
F60	s ≥ 70 mm
F30	s ≥ 60 mm

Rohrschott System RS 90
Montageanleitung

9459-02

Rohrschott System RS 90 zur Abschottung von Elektroleerrohren (Ø = M16 bis M25) auf Grundlage der MLAR 2005 / LAR, Abschnitt 4.3 „Erleichterungen" (gilt nicht für Abschnitt 4.2).

Download der Nachweise zur Verwendung unter www.kaiser-elektro.de.

KAISER GmbH & Co. KG

Ramsloh 4 · D-58579 Schalksmühle
Tel. +49(0)2355.809.0 · Fax +49(0)2355.809.21

www.kaiser-elektro.de

OPO OESCHGER

KAISERTECHNIK

Einbau in leichten Trennwänden F30 / F60 / F90

Montage in Verbindung mit leichten Trennwänden gemäß DIN 4102-4 oder mit ABP

1

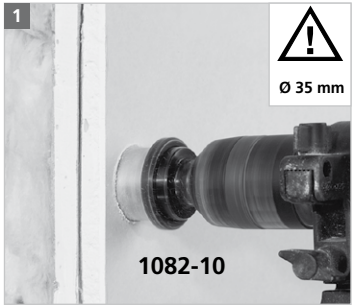

2

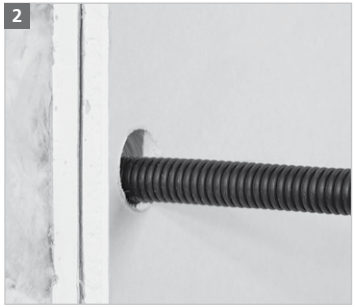

3

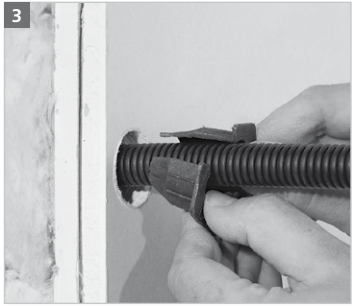

4

5

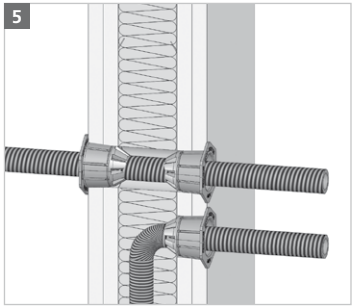

6

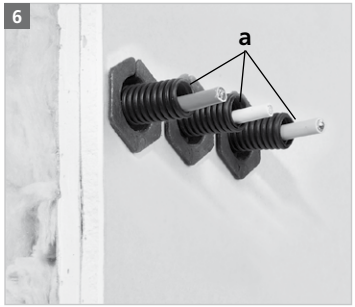

Einbau in Massivwänden F30 / F60 / F90

und in aufgedoppeltem Schachtwand-Konstruktionen F30 / F60 / F90

1

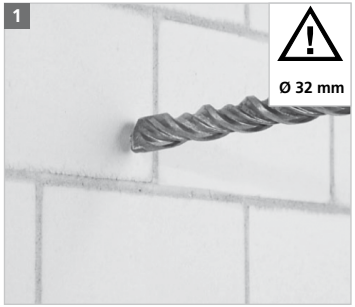

2

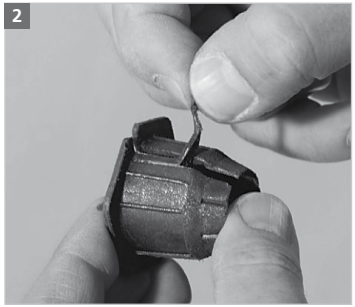

3

4

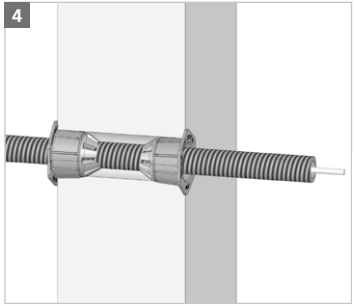

5

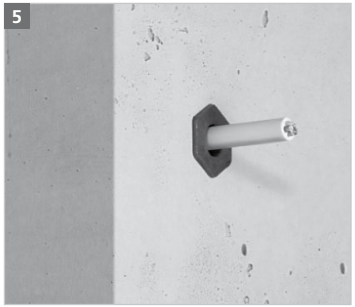

6

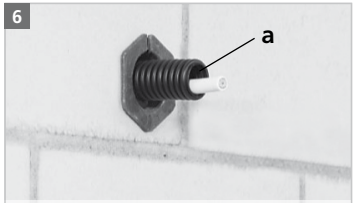

Erläuterung:

a = Die Enden der durchgängigen Leerrohre sind mit loser Mineralwolle oder einem im Brandfall aufschäumenden Baustoff rauchdicht zu verschließen.

Technische Änderungen vorbehalten.

© KAISER GmbH & Co. KG 2010

kai0510OhmD2,5 79110-03