Baurechtliche Anforderungen zum Einbau: KAISER Leitungsschott System LS90 – Art.-Nr.: 9459-01

Bei diesem Artikel handelt es sich um ein beim Materialprüfungsamt Nordrhein-Westfalen (MPA-Erwitte) nach DIN EN 1366 Teil 3 erfolgreich geprüftes Produkt.

Eine ETA-Zulassung ist beim Deutschen Institut für Bautechnik (DIBt) in Berlin beantragt.

Sie können bis zur Erteilung der Zulassung die Produkte unter folgenden Voraussetzungen einbauen:

1.) Sie haben einen Anwendungsfall, der in den Anforderungen gemäß der „Erleichterungen" der Leitungsanlagen-Richtlinien MLAR 2005 / LAR, Abschnitt 4.2/4.3 aufgeführt ist.

2.) Das Produkt ist Bestandteil eines Brandschutzkonzeptes. Als Grundlage dient der Ergebnisbericht des MPA-Erwitte (www.kaiser-elektro.de).

Ergänzend zu den oben genannten Ausführungen und dieser Montageanleitung steht eine gutachterliche Stellungnahme als Download (www.kaiser-elektro.de) zur Verfügung. Bei weiteren Fragen hilft Ihnen die Kaiser-Hotline unter der Telefon-Nr. 02355-80961.

KAISER GmbH & Co. KG

Massivwand

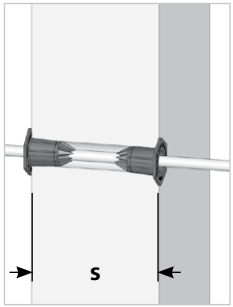

F90	s ≥ 80 mm
F60	s ≥ 70 mm
F30	s ≥ 60 mm

Metallständerwand

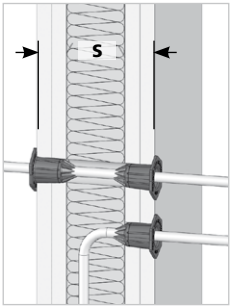

aufgedoppelte Schachtwand

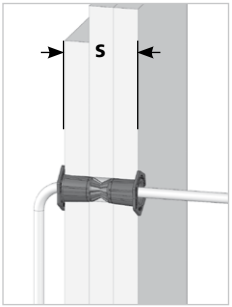

Aufdoppelung ca. 100 mm umlaufend, mindestens bis an ein Massivbauteil.

Leitungsschott System LS 90
Montageanleitung

9459-01

Leitungsschott System LS 90 zur Abschottung von Einzelkabeln (Ø = 5 bis 15 mm) auf Grundlage der MLAR 2005 / LAR, Abschnitt 4.2 und 4.3 „Erleichterungen".

Download der Nachweise zur Verwendung unter www.kaiser-elektro.de .

KAISER GmbH & Co. KG

Ramsloh 4 · D-58579 Schalksmühle
Tel. +49(0)2355.809.0 · Fax +49(0)2355.809.21

www.kaiser-elektro.de

OPO OESCHGER

KAISERTECHNIK

Einbau in leichten Trennwänden F30 / F60 / F90

Montage in Verbindung mit leichten Trennwänden gemäß DIN 4102-4 oder mit ABP

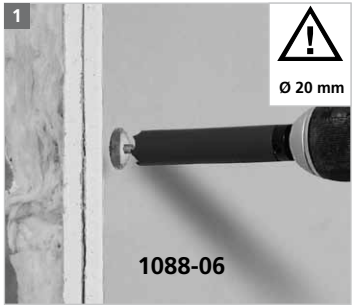

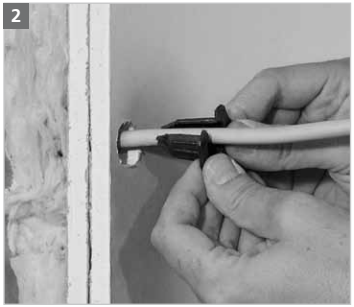

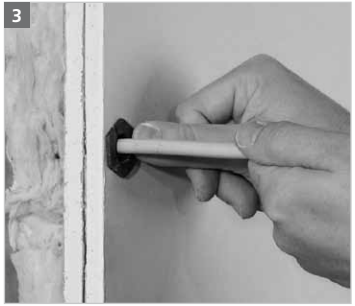

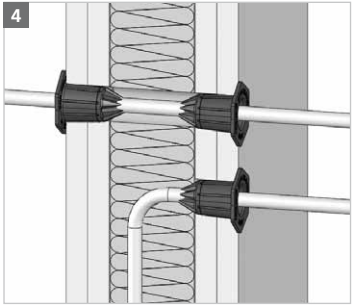

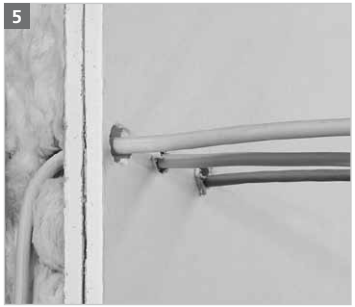

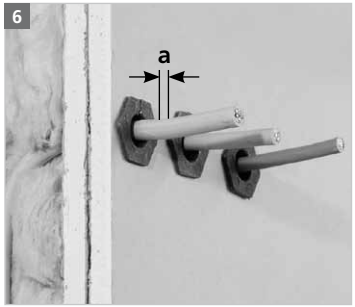

Einbau in Massivwänden F30 / F60 / F90

und in aufgedoppeltem Schachtwand-Konstruktionen F30 / F60 / F90

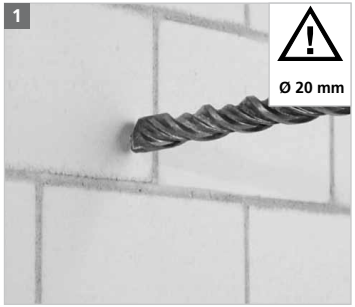

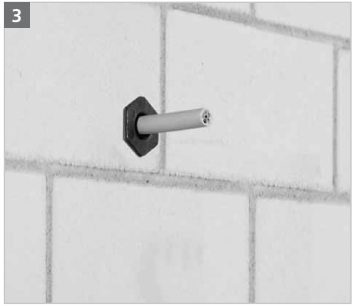

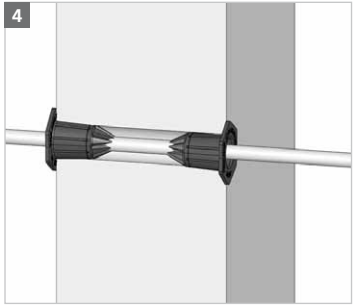

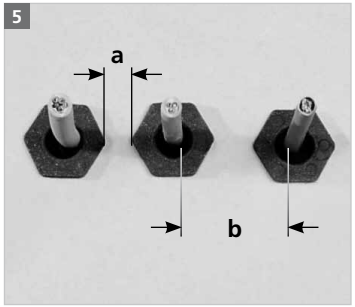

Erläuterung:

a = Die Leitungsschotts der Einzelkabel dürfen sich berühren.

b = Gemäß MLAR/ LAR muss der Mindestabstand 1 x d zwischen den Einzelkabeln betragen.

© KAISER GmbH & Co. KG 2010

kai0510OhmD2,5 79110-06

Technische Änderungen vorbehalten.