DORMA

TS 59

THERMO-CONSTANT

Der Kleine mit dem großen Erfolg:
Kleinstformtürschließer DORMA TS 59

Er ist der „Renner" des DORMA-Programms und hat sich in Europa und Übersee millionenfach bewährt. Das Geheimnis seines Erfolges: die große Leistung in einem formschönen, kompakten Gehäuse und die breite Anwendungsskala bei den verschiedensten Türarten und Einbausituationen.

Die Konstruktion des TS 59 war bahnbrechend für die Branche und in der technischen Konzeption so richtungsweisend, daß von ihr ausgehend die Norm für Obentürschließer DIN 18 263 aufgebaut wurde. DIN 18 263 besagt u. a., daß nur Türschließer entsprechend gekennzeichnet werden dürfen, wenn sie aus einer gütegesicherten Fertigung stammen, die wiederum von einer anerkannten Prüfstelle überwacht wird. Durch die Erfüllung dieser strengen Auflagen darf der TS 59 an Feuerschutztüren verwendet werden – auch hier war er der erste in der Branche. Der hohe Qualitätsstandard des TS 59 spiegelt sich ferner wider in seiner weltweiten Verwendung in über 50 Ländern der Erde und der internationalen Anerkennung (z. B. in USA geprüft und zugelassen nach UL).

Zur Technik: Massives Gehäuse mit Dreischichten-Sonderlackierung, Befestigungsschrauben aus Nirosta. Thermo-Constant, das heißt, auch bei extremen Temperaturschwankungen ist kein Nachregulieren der Schließgeschwindigkeit erforderlich. Das wird einerseits durch ein Spezial-Hydraulik-Öl und andererseits durch eine besondere Ventil-Konstruktion erreicht. Der TS 59 kann auf Wunsch in Links- oder Rechtsausführung (DIN 107) geliefert werden, ist aber aufgrund seiner universellen Verwendbarkeit auch nachträglich umstellbar.

Kleinstform-Türschließer nach DIN 18 263

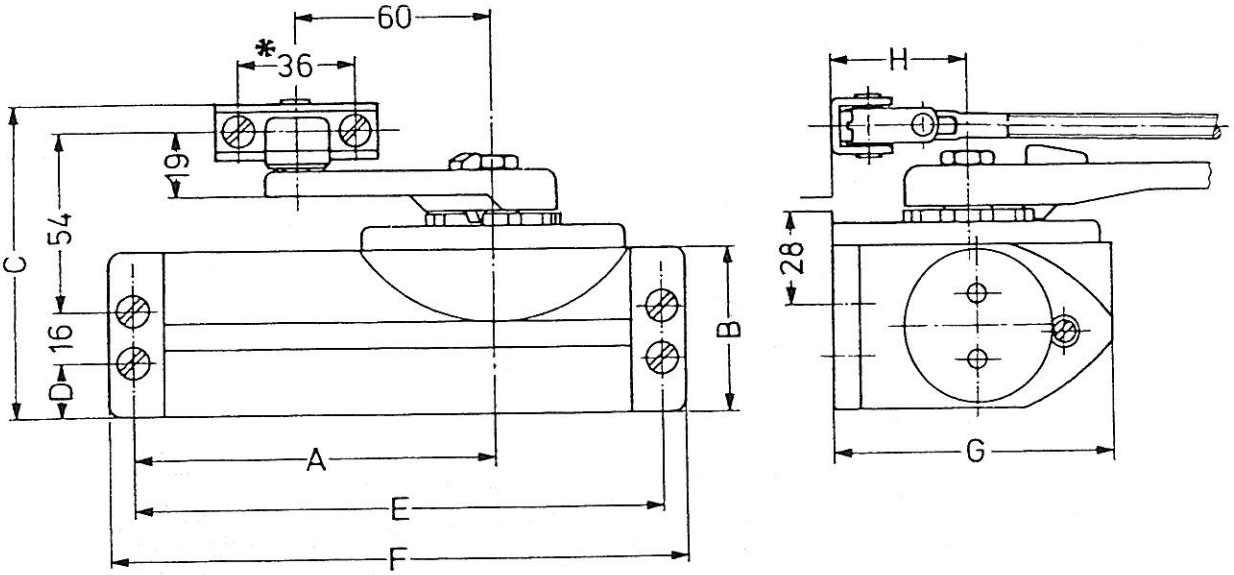

Türbreite bis	Türschließer-Größe	Gewicht	Baumaße in mm A	B	C	D	E	F	G	H
0,90 m	22	3,5 kg	112,5	50	89,5	11	163	178	82,5	40,5
1,05 m	23 (3)	3,6 kg	112,5	50	89,5	11	163	178	82,5	40,5
1,25 m	24 (4)	4,1 kg	110,5	50	94,5	16	163	178	89	44
1,40 m	25 (5)	6,6 kg	133	62	108,5	30	193	210	100	50

Für Anschlagmaße jeweilige Montageanleitung beachten.

* **63,5 mm** bei TS 59 mit Klemmfeststellarmen Art. Nr. 5953 oder 5954

Die in der Tabelle empfohlenen Türschließergrößen für die angegebenen Türbreiten sind Richtwerte. In außergewöhnlichen Fällen, wenn es sich um besonders hohe oder schwere Türen handelt, bzw. um ständig gegen starken Winddruck schließende Türen, sollte die nächste Schließergröße gewählt werden.

Bei Feuerschutztüren ist generell das Lochbild für 90° Türöffnung zu bohren. Wird 180° Türöffnung gewünscht, ist der TS 59 mit verlängertem Gestänge zu verwenden = Art. Nr. 5903.

Ausschreibungstext:

Kleinstform-Türschließer DORMA TS 59
THERMO-CONSTANT
nach DIN 18 263
rechts und links verwendbar
Art. Nr.: . . . . . .
Größe: 22, 23*, 24*, 25*
Farbton: silberfarbig, messingfarbig, dunkelbraun

* entsprechen DIN 18 263 Größe 3, 4, 5

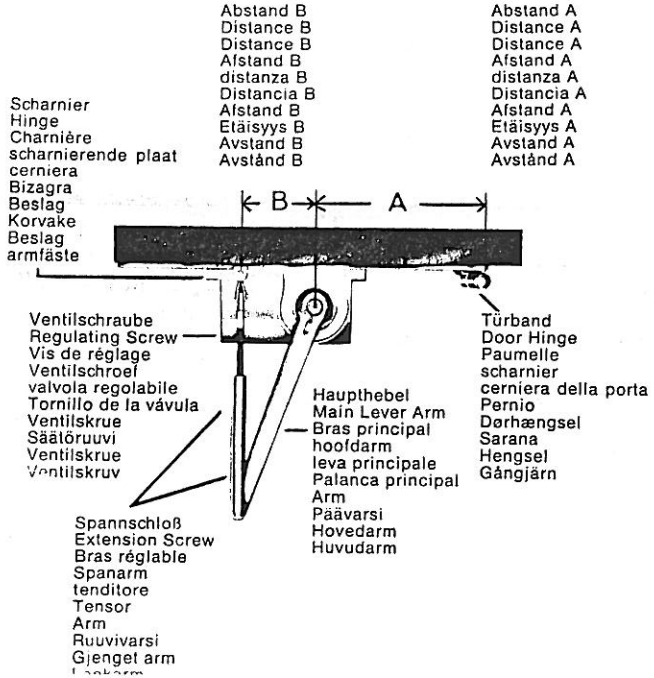

Montageabstände

Benutzen Sie die Anschlagschablone. Falls aus irgendeinem Grunde die beigefügte Anschlageschablone nicht angewendet werden kann, muß der Türschließer gemäß den in der nachstehenden Tabelle angegebenen Maßen angeschlagen werden.

	Größe	Maß A	Maß B
Türöffnung bis 90°	22	210 mm	60 mm
	23	250 mm	60 mm
	24	250 mm	60 mm
	25	300 mm	60 mm
Türöffnung bis 180°	22	170 mm	60 mm
	23	190 mm	60 mm
	24	190 mm	60 mm
	25	230 mm	60 mm

Hinweis unter „Anschlagschablone" beachten!

Distances de montage

Utilisez le gabarit de pose Si, pour une raison quelconque, le gabarit annexé ne peut être utilisé, le ferme-porte doit être posé selon les cotes de la tabelle ci-dessous.

	Grandeur	Mesure A	Mesure B
Ouverture jusqu'à 90°	22	210 mm	60 mm
	23	250 mm	60 mm
	24	250 mm	60 mm
	25	300 mm	60 mm
Ouverture jusqu'à 180°	22	170 mm	60 mm
	23	190 mm	60 mm
	24	190 mm	60 mm
	25	230 mm	60 mm

Distanze di montaggio

Usate la dima montaggio. Qualora per una ragione qualsiasi ciò non risultasse possibile, il montaggio del chiudiporta deve tenere conto delle seguenti misure.

	Grandezza	Misura A	Misura B
Apertura fino 90	22	210 mm	60 mm
	23	250 mm	60 mm
	24	250 mm	60 mm
	25	300 mm	60 mm
Apertura fino 180°	22	170 mm	60 mm
	23	190 mm	60 mm
	24	190 mm	60 mm
	25	230 mm	60 mm

Distancias interesantes para el montaje

Normalmente debe ser utilizada plantilla de montaje. En aquel casos en que la utilización de e plantilla es imposible, deben tene en cuenta las dimensiones que anotan en la siguiente tabla a fin conseguir un perfecto funcio miento del cierrapuertas.

	Tamaños	Medida A	Medid
Angulo de abertura hasta 90°	22	210 mm	60 m
	23	250 mm	60 m
	24	250 mm	60 m
	25	300 mm	60 m
Angulo de abertura hasta 180°	22	170 mm	60 m
	23	190 mm	60 m
	24	190 mm	60 m
	25	230 mm	60 m

DORMA

TS 59

zu Prospekt-Bild
see/voir illustration
of/du prospectus

Normalmontage / Regular installation / Montage normal

Linkstür/Left hand door/Porte gauche

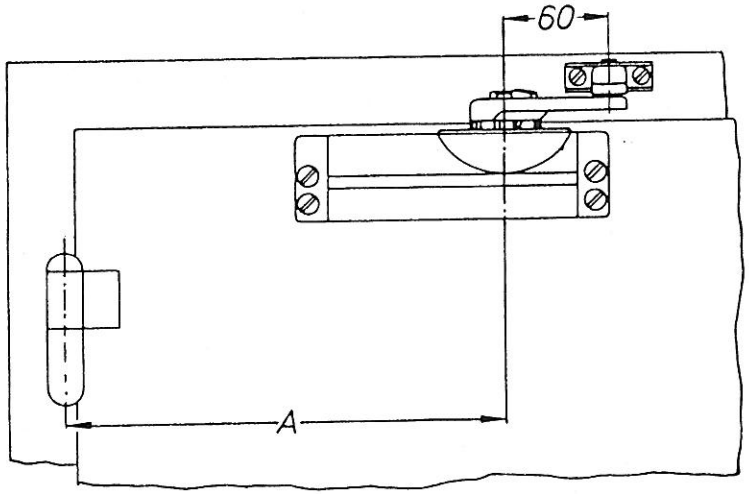

Rechtstür/Right hand door/Porte droite

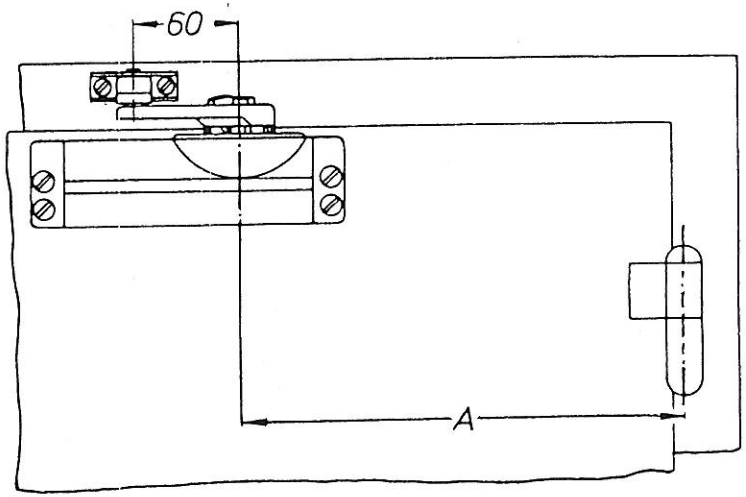

TS 59		A			
		22	23	24	25
Türöffnung Door opening Ouverture de la porte	90°	210	250	250	300
	180°	170	190	190	230

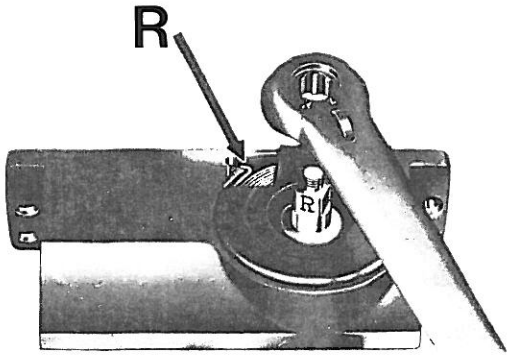

9

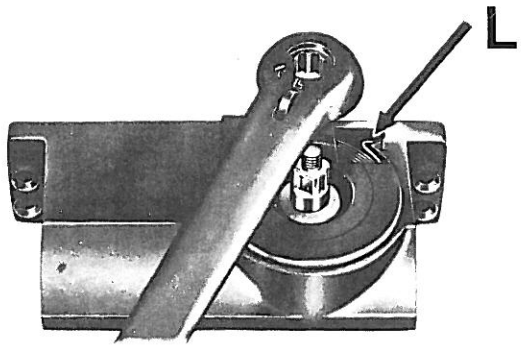

10

D

Vorbereitung des Türschließers zur Montage

Das Etikett auf dem Karton gibt die DIN-Richtung des Türschließers an.

Falls Umstellung erforderlich:
Hebel, Zahnkranzbuchse und Federtopfdeckel werden nach Lösen der Haupthebelbefestigungsmutter entfernt. Die Feder kann nun herausgenommen werden und umgekehrt wieder hineingelegt werden; d. h. bei DIN-links Türen muß der äußere Federhaken an der mit „R" gekennzeichneten Stelle des Gehäuses anliegen (s. Pfeil). Bei DIN-rechts Türen entgegengesetzt.

WICHTIG!
Der Haupthebel muß, wie in der Abb. 9 bzw. 10 gezeigt, auf die Achse gesetzt werden, da sonst eine einwandfreie Funktion des Türschließers nicht gewährleistet ist.

Abb. 9 für DIN-links Türen muß sich das „R" des Hebels mit dem „R" auf dem Vierkant der Achse decken.

Abb. 10 Für DIN-rechts Türen muß sich das „L" des Hebels mit dem „L" auf dem Vierkant der Achse decken.

GB

Preparation Instructions

Refer to box lable which indicates hand of closer as per DIN.

hand of closer.

To convert hand:

Remove arm retaining nut, arm, ratchet and cover plate. The spring is now accessible and can be reversed.

For left hand doors the outer hook of the spring must engage with the recess in the casing marked "R" (see arrow). For right hand doors the opposite.

IMPORTANT!
Position of main arm on axle MUST be as shown in fig. 9 and 10 respectively.

fig. 9 for left hand doors, "R" on "R",

fig. 10 for right hand doors, "L" on "L".

Schließer anschlagen

Fix closer

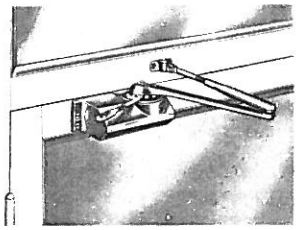

11

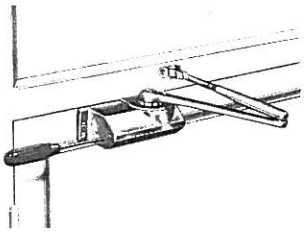

12

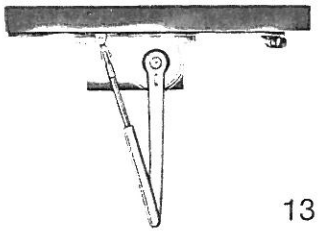

13

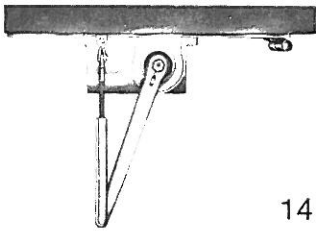

14

Regulierung

Die Rastklaue im Hauptarm aus der Verzahnung der Zahnkranzbuchse ausrasten und die Feder mit beigefügtem Hakenschlüssel durch Drehen der Zahnkranzbuchse in Richtung Schloßseite der Tür zwischen 3 bis 7 Zähnen (je nach erforderlichem **Schließdruck)** vorspannen (s. Abbildung 11).

Verringerung der **Schließgeschwindigkeit** – Ventilschraube eindrehen (s. Abb. 12).

Einstellung eines **Endschlages** – Spannschloß vom Hauptarm am Kugelenk lösen. Durch Herausschrauben der Spannschraube wird der Endschlag verstärkt, durch Hineinschrauben verringert.

Eine maximale Endschlagfunktion ist erreicht, wenn der Haupthebel im rechten Winkel zur Tür steht. Eine minimale Endschlagfunktion ist erreicht, wenn das Spannschloß im rechten Winkel zur Tür steht (s. Abb. 13 und 14).

Regulating

Disengage spring loaded stop in main arm from knuckles in ratchet. Apply tension to spring by rotating ratchet with "C"-Spanner provided towards locking style of door by between 3–7 notches (according to required **closing force)** (see fig. 11).

To control **closing speed** turn valve screw, clockwise to reduce speed and anticlockwise to increase (see fig. 12).

To provide **latching action** disengage arms at knuckle. By screwing out adjusting arm latching action is increased, by screwing in adjusting arm latching action is decreased.

Maximum latching action with main arm 90° to face of door, minimum latching action with adjusting arm 90° to face of door (see fig. 13 and 14).

Einstellen des TS 59 (Beispiel Türe Din links)

- Feder - Aussenlasche einhängen bei Markierung "R"

- Schliesserhebel montieren: "R" auf dem Hebel muss mit "R" auf der Achse deckend sein.

- Verstelbaren Arm auf richtige Länge bringen:
    - Schliesserhebel 90° zur Türe = starker Endschlag
    - Verstellbarer Arm 90° zur Türe = kein Endschlag
    - Verstellbaren Arm auf Hebel aufklipsen

- Arm mittels kleiner Falle aus der Zahnkranzbüchse ausklinken.
- Schliesserfeder mit Hakenschlüssel spannen, 3 - 7 Rasten im Gegenuhrzeigersinn drehen, Arm mittels kleiner Falle wieder in der Zahnkranzbüchse einrasten.

- Schliessgeschwindigkeit mittels seitlicher Ventilschraube einstellen
    - Drehen im Uhrzeigensinn = Langsamer
    - Drehen im Gegenuhrzeigersinn = schneller

Achtung: Schraube nicht ganz herausdrehen.

DORMA Schweiz AG
Industrie Hegi 1a
CH-9425 Thal
Tel. 071 886 46 46
Fax 071 886 46 56

Office Zürich:
Tel. 043 211 44 11
Fax 043 211 44 10