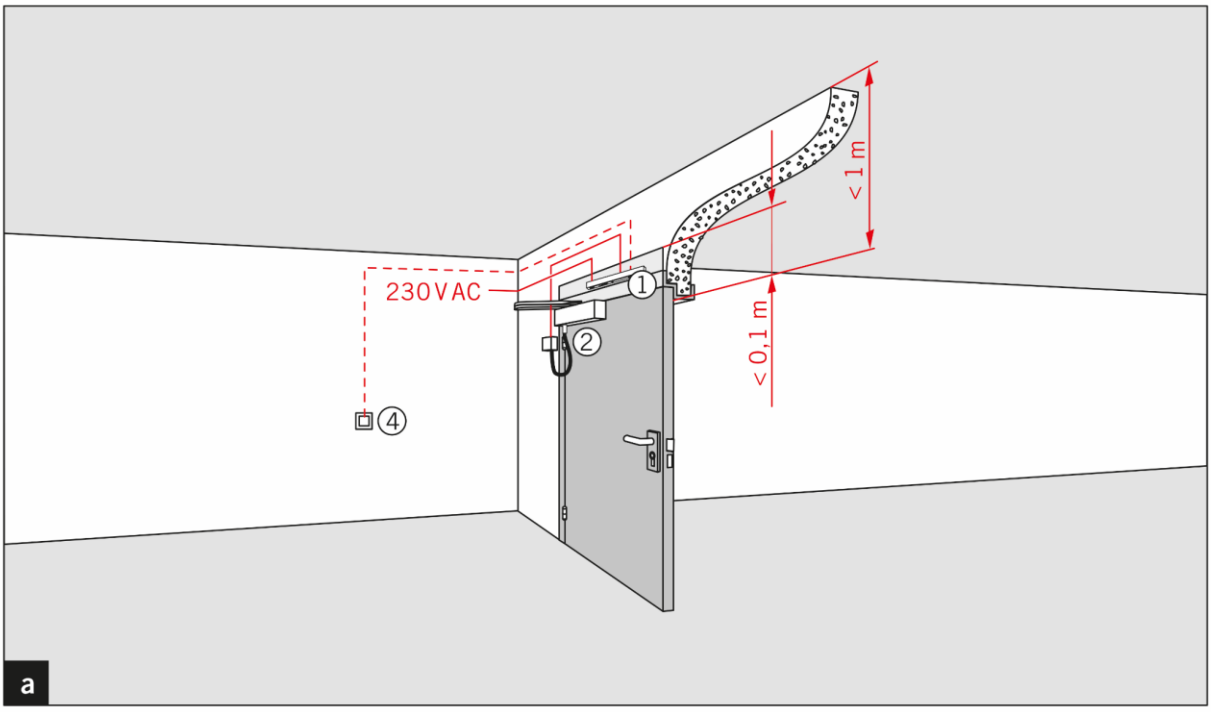

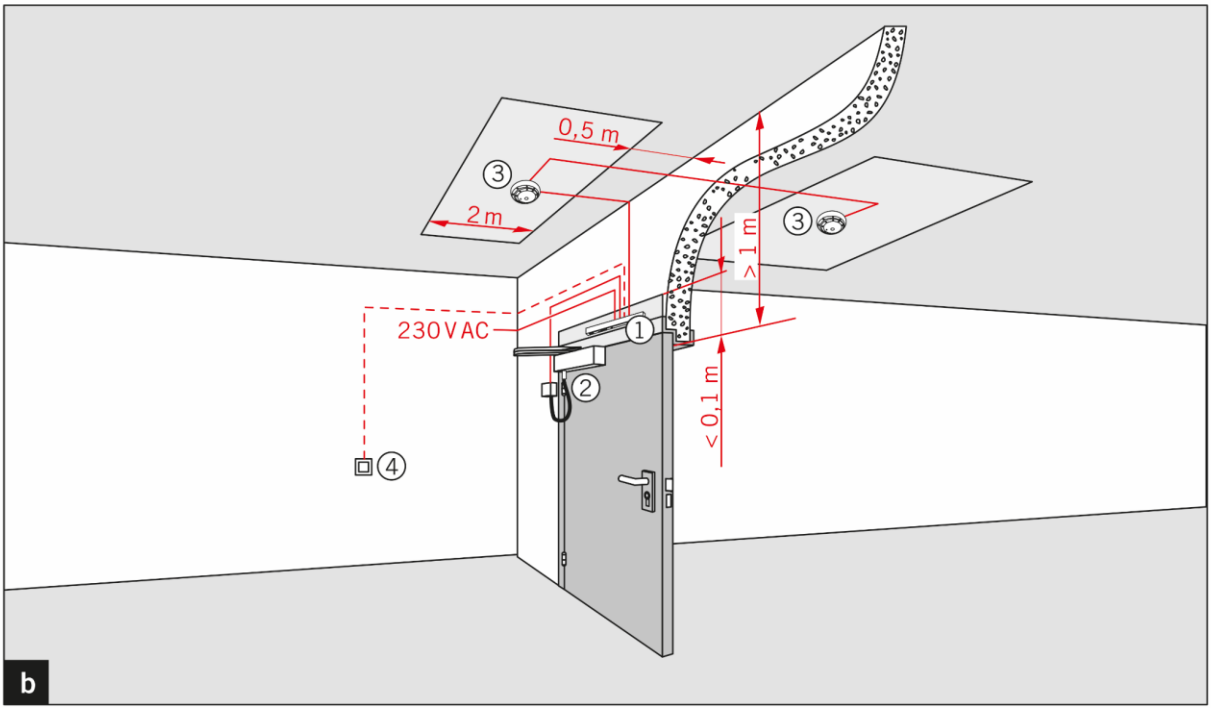

a Montage des Sturzmelders RMZ, wenn die Unterfläche der Decke auf einer oder auf beiden Seiten der Tür weniger als 1 m über der Sturzunterkante liegt. ☞ [1)]
Entsprechende Anschlusspläne siehe separates Blatt.

DE

b Ist die Unterfläche der Decke auf einer oder auf beiden Seiten der Tür mehr als 1 m über der Sturzunterkante, sind zusätzlich zum Sturzmelder zwei Deckenmelder anzubringen. ☞ [1)]
Entsprechende Anschlusspläne siehe separates Blatt.

Empfehlung: Die genaue Anzahl Melder und Positionen sind Objektabhängig und mit der Gebäudeversicherung pzw. Feuerpolizei zu klären.