Maßermittlung bei Ganzglastüren mit Einsatzbeschlag

UNICO

SYNTESIS LINE

Ermittlung der Ganzglastürhöhe

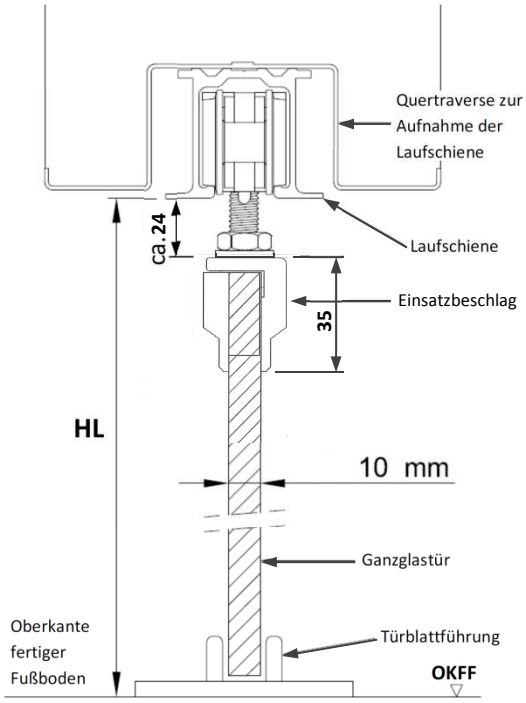

Höhe der Ganzglastür = HL – 38 mm

„**HL**“ ist das Maß zwischen Oberkante fertiger Fußboden und Unterkante **Laufschiene**. Es ist empfohlen dieses Maß an mehreren Punkten zu messen.

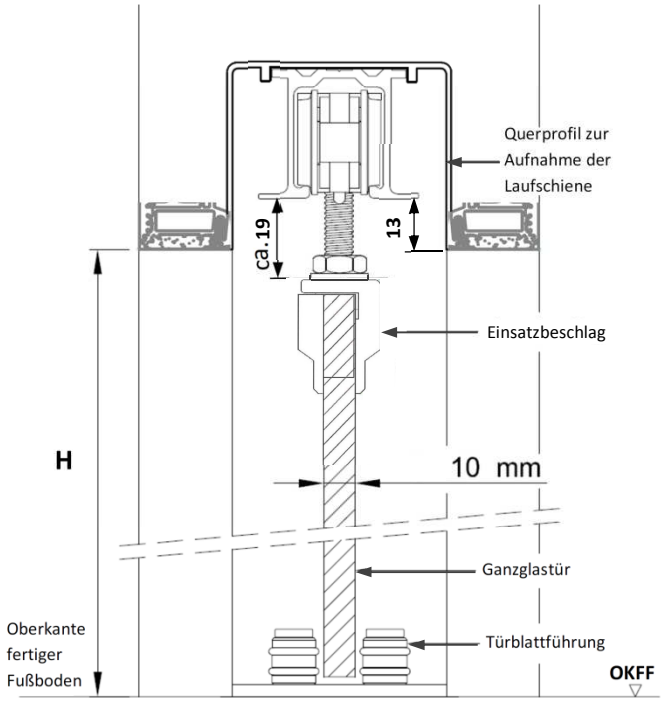

Höhe der Ganzglastür = H – 20

„**H**“ ist das Maß zwischen Oberkante fertiger Fußboden und Unterkante **Querprofil**. Es ist empfohlen dieses Maß an mehreren Punkten zu messen.

Ermittlung der Ganzglastürbreite

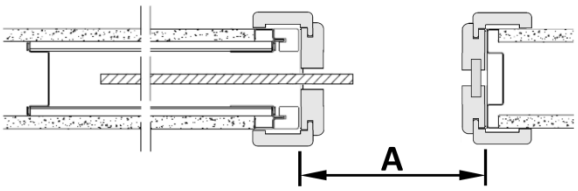

Einzelflügelig = A – 25 mm

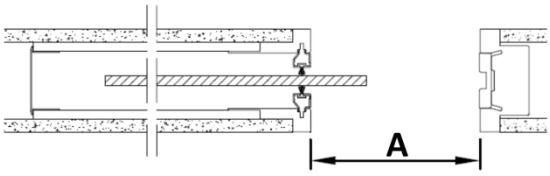

Einflügelig = A + 35 mm

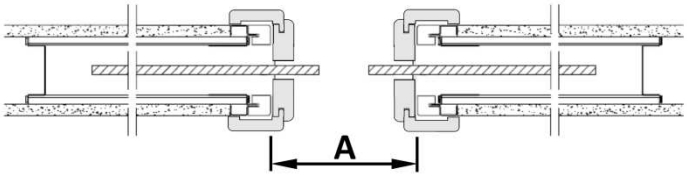

Doppelflügelig = A / 2 + 5 mm

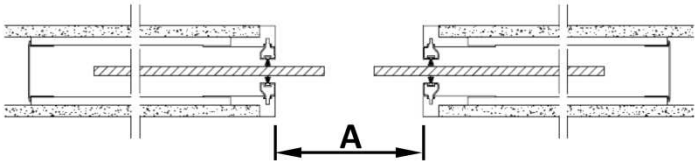

Doppelflügelig = A / 2 + 35 mm

„A“ ist der lichte Durchgang des Schiebetürelementes ohne Holzzarge

„A“ ist der lichte Durchgang des Syntesis-Schiebetürelementes

Einsatzbeschlagpositionierung

Einzelflügelig

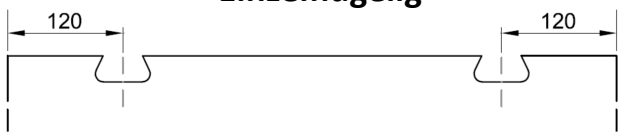

Glasdetail

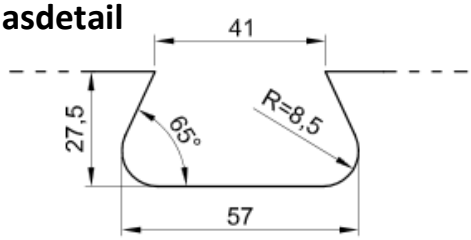

Doppelflügelig

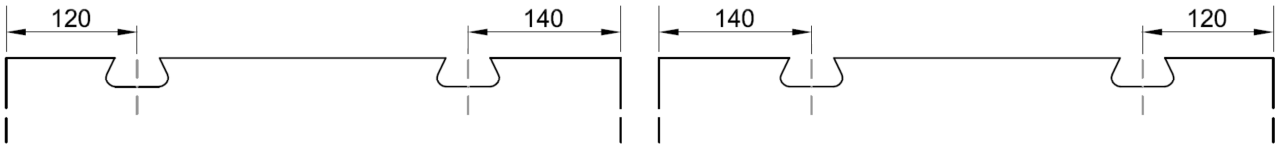

Das Beschlagset enthält:

A – 2x Einsatzbügel-Paar
B – 2x Korkstreifen
C – 2x Muttern
D – 2x Muttern flach
E – 2x Unterlegscheiben
F – 2x Schrauben M8 (Gebohrt)
G – 4x Schrauben M6
H – 1x Justierhilfe
I – 1x Türblattführung

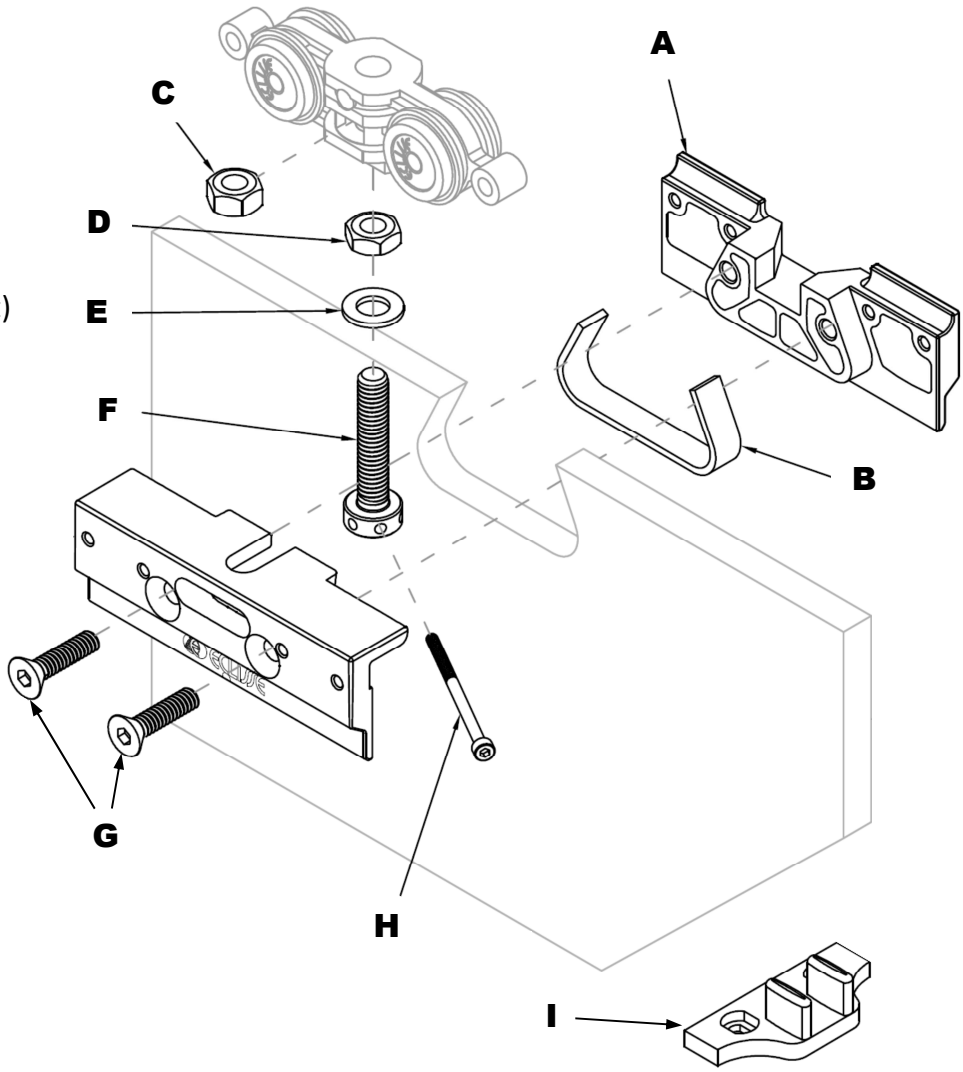

ECLISSE-Einsatzbeschläge werden exklusiv für ECLISSE-Einbauelemente entwickelt und getestet. Für Schäden bei Fremdverwendung übernimmt die Fa. Eclisse keine Haftung.