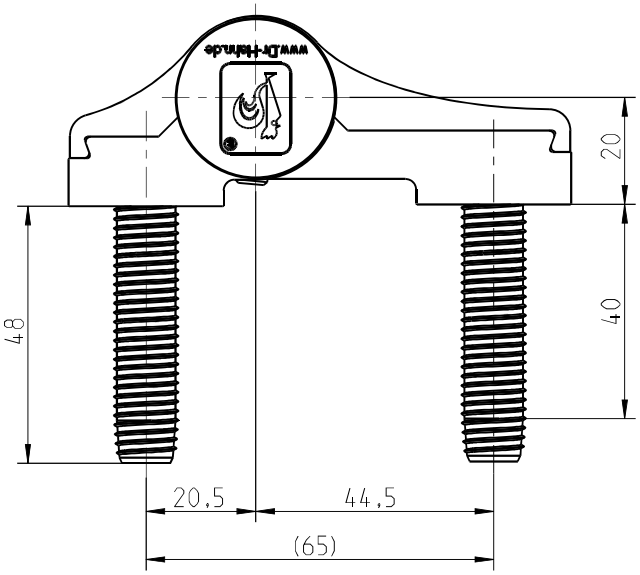

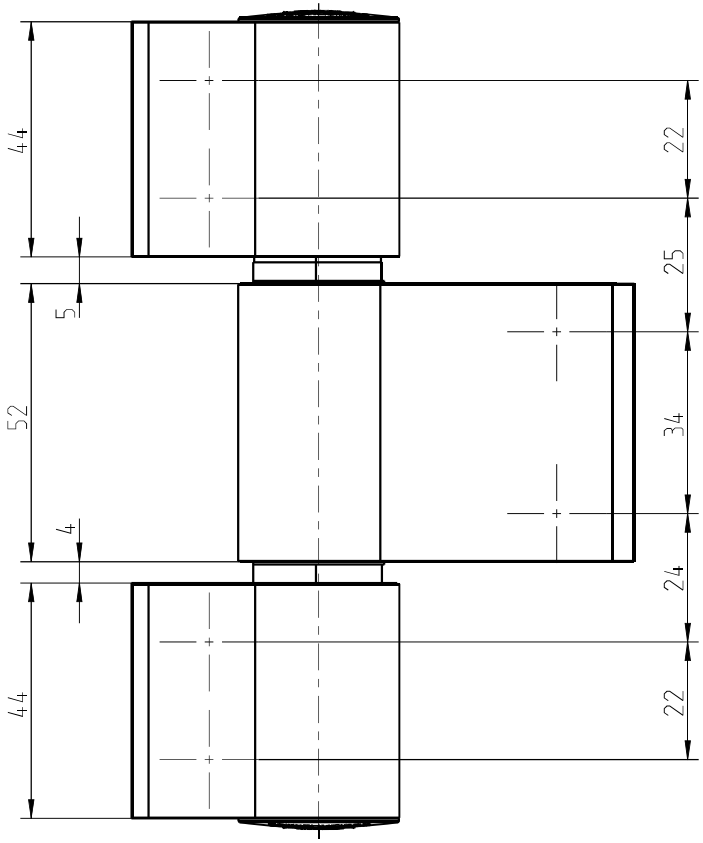

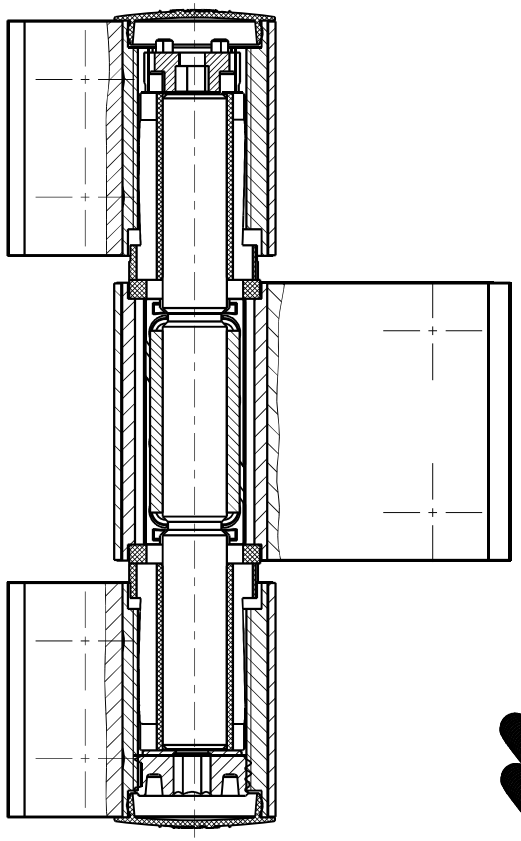

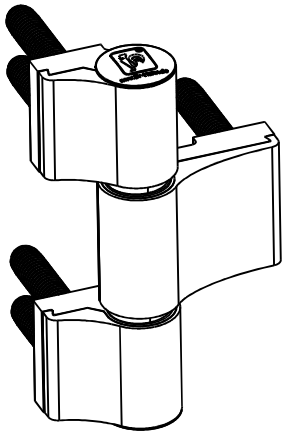

1:2

Für diese technische Unterlage behalten wir uns alle Rechte nach DIN ISO 16016 vor.

	Datum	Name
Bear.	04.08.08	Lenze
Gepr.		
Norm		

Maßstab 1:1 | Gewicht g

Maße ohne Toleranzangabe nur zur Information

Benennung

Türband 4 DP 20
3-teilig 20,5 / 44,5

Dr.Hahn DESIGN·TECHNIK·SERVICE

Zeichnungsnummer A951_W000

Blatt 1 / 2 Bl.

In.	Änderung	Datum	Name

Urspr.

Ers.f.

Modell-Nr. A951_W000

ASSEM

Pos	Menge	Benennung	Sachnummer
1	2	RBT DP/HM 20/20,5 3-teilig	A900F0003
2	2	Lagerbuchse 3-teilig schwarz	A900K0003
3	1	FBT Baugruppe Montage 20/44,5	A900B0000
4	1	Druckspindel	A900G0000
5	1	Lagerbolzen 3-teilig	A900E0001
6	2	Gegenlaufscheibe Schwarz	A900K0001
7	1	Verstellstern	A900G0001
8	2	Abdeckkappe RBT Dr. Hahn schwarz	A900K0004
9	3	Halteschraube	15000806
10	1	FBT-Abdeckstück HM 44,5 2 und 3-teilig	A900F0025
11	2	RBT-Abdeckstuck HM 20,5 3-teilig	A900F0013
12	6	Ankerschraube M12x58	A900E0005

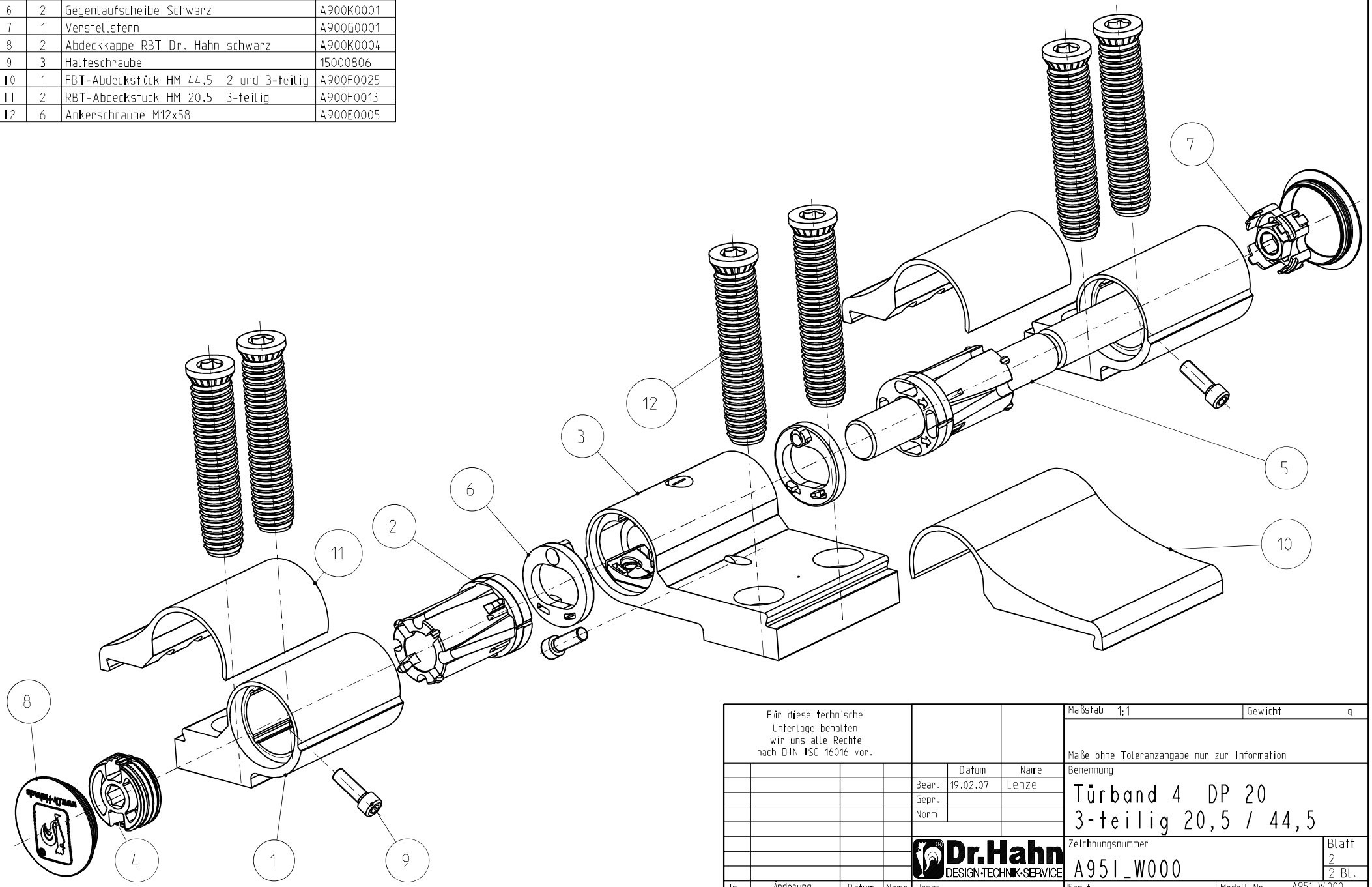

Für diese technische Unterlage behalten wir uns alle Rechte nach DIN ISO 16016 vor.

Maßstab 1:1 | Gewicht g

Maße ohne Toleranzangabe nur zur Information

	Datum	Name
Bear.	19.02.07	Lenze
Gepr.		
Norm		

Benennung: Türband 4 DP 20 3-teilig 20,5 / 44,5

Dr.Hahn DESIGN·TECHNIK·SERVICE

Zeichnungsnummer: A951_W000

Blatt 2 / 2 Bl.

In.	Änderung	Datum	Name

Urspr. | Ers.f. | Modell-Nr. A951_W000

ASSEM