PR1800_Umschlag-Klapper_franz.qxt:PR1800_Umschlag/Klapper_franz.qxt 26.01.2009 8:11 Uhr Seite 1

ABUS
Security Tech Germany

OPO OESCHGER

Made in Germany
Sous réserve de modifications techniques et de présentation.
Nous déclinons toute responsabilité pour des erreurs d'impression.
ABUS © 2/2009

390225

ABUS
Security Tech Germany

PR 1800

Instructions de montage et de service Barre transversale blindée

ABUS - Le vrai sentiment de sécurité *www.abus.com*

Contenu de l'emballage

Schéma 1:

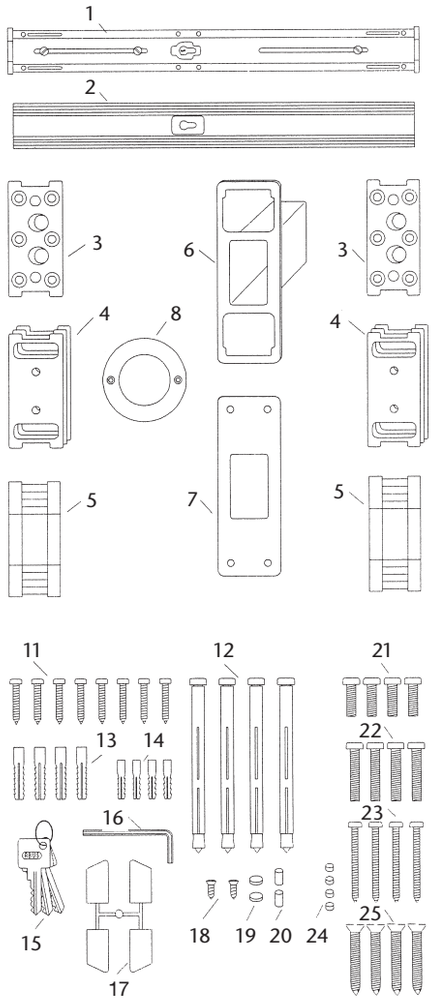

I. Contenu de l'emballage

Contenu de l'emballage pour PR 1800, modèle standard
(cf. schéma 1):

Pos.	*Désignation*
1	*Une barre transversale blindée PR 1800*
2	*Un chapeau pour PR 1800*
4	*2 sets de supports en PVC*
5	*2 gâches*
6	*1 gâche plate (PVC)*
8	*1 rosette de cylindre*
15	*3 clés pour cylindre profilé*
	Emballages avec petit matériel d'installation
3	*2 plaques d'applique*
7	*1 plaque de couverture (acier)*
11	*8 vis à tête cylindrique de diamètre 4,8 x 32 mm*
12	*4 chevilles (ancrage dans le mur) de diamètre 10 x 120 mm*
13	*4 chevilles d'un diamètre de 8 mm*
14	*4 chevilles d'un diamètre de 6 mm*
16	*1 six pans creux SW 4*
17	*4 capuchons pour gâches en matière synthétique*
18	*2 vis à tête goutte-de-suif de diamètre 2,9 x 9,5 mm*
19	*2 tampons de couverture métalliques de diamètre 6,8 x 2 mm*
20	*2 tampons de couverture métalliques de diamètre 4,1 x 6,5 mm*
21	*4 vis M8 x 35 mm*
22	*4 vis M8 x 60 mm*
23	*4 vis à tête cylindrique de diamètre 5,5 x 60 mm*
24	*4 tampons de couverture métallique de diamètre 5 x 3,3 mm*
25	*4 boulons à tête conique de diamètre 4,8 x 60 mm*

ABUS

Instructions de montage et de service pour barre transversale blindée ABUS, modèle PR 1800

Ces instructions de montage et de service sont subdivisées comme suit:

I. Contenu de l'emballage
II. Indications d'ordre général
III. Possibilités d'utilisation du modèle PR 1800, accessoires spéciaux compris
IV. Outillage requis
V. Instructions concernant l'échange du cylindre profilé
VI. Instructions de montage pour portes ouvrant vers ***l'intérieur***
VII. Instructions de service

Annexe:
«Indications concernant les accessoires spéciaux ABUS»
(disponibles dans le commerce)
PZS 1000 (plaque de blindage)
MVPR 1800 (ancrage mural)
PV 1820 (set de fixation)
PA 1018 (set de fixation pour portes ouvrant vers l'extérieur)
Cale pour coffre de serrure, en noir ou en blanc

II. Indications d'ordre général

La barre blindée modèle PR 1800 de ABUS assure une protection supplémentaire et prévient toute pénétration illicite dans vos locaux. Cette barre est adaptée à toutes les portes usuelles en bois, en métal ou en matière synthétique. Le chapitre III vous donnera un aperçu des différentes possibilités d'utilisation du modèle PR 1800. Vous y trouverez également une liste des accessoires spéciaux. Malheureusement, il nous est impossible de donner un aperçu de toutes les possibilités d'utilisation dans ces instructions de montage. En cas de doute, nous vous prions de bien vouloir vous adresser à votre fournisseur.

Vous obtiendrez une protection optimale à condition de vous conformer précisément à ces instructions de montage et de service. Afin de prévenir tout forçage, nous vous conseillons de visser ***manuellement*** *les vis de fixation en vous servant d'un outil adéquat. En aucune façon le fabricant ne pourra être tenu pour responsable d'éventuelles blessures ou de dommages qui pourraient se produire lors du montage et/ou qui résulteraient d'un maniement inadéquat.*

III. Possibilités d'utilisation du modèle PR 1800 et des accessoires spéciaux correspondants

Le modèle PR 1800 est adapté à toutes les portes à recouvrement et à toutes les portes affleur ouvrant vers l'intérieur et vers l'extérieur, à embrasure DIN droite et DIN gauche (cf. schéma 2). La surface d'appui du modèle PR 1800 est plane. Concernant les portes munies de baguettes etc., il convient, le cas échéant, de procéder à une adaptation individuelle (en ayant, par exemple, recours à une cale pour coffre de serrure).

Le modèle standard est conçu pour les portes ouvrant vers l'intérieur (largeur des vantaux de porte comprise entre 800 et 1000 mm, et épaisseur des vantaux de porte comprise entre 38 et 48 mm).

***Dans les commerces spécialisés, vous trouverez des accessoires spéciaux pour les portes ouvrant vers l'extérieur ou pour les portes qui présentent une largeur et une épaisseur plus importante ainsi que des barres blindées plus longues** (cf. tableau 1, page 8).*

En cas de montage d'un demi-cylindre, le modèle PR 1800 peut également être monté «sans possibilité de verrouillage de l'extérieur».

Concernant le modèle PR 1800 VdS, la plaque blindée PZS 1000 fait partie de l'équipement de base. Dans l'hypothèse où vous procéderiez à l'échange du cylindre profilé du modèle PR 1800 VdS (cf. chapitre V), nous vous conseillons de veiller à ce que le nouveau cylindre corresponde au minimum à une catégorie de sécurité équivalente (VdS-Classe A, sans protection contre l'arrachage).

Lorsque les portes sont suffisamment robustes, le modèle PR 1800 sera soit monté en dessous de la serrure mortaisée à environ $^1/_3$ de la hauteur du vantail tel que le conseille la police (cf. schéma 3a) ou au-dessus de la serrure mortaisée à environ $^2/_3$ de la hauteur du vantail.

Nous vous conseillons, en tout état de cause, à veiller à un maniement aisé de la barre blindée.

Lorsque les portes sont moins robustes ou lorsque les exigences en matière de sécurité sont plus importantes, nous vous conseillons de procéder au montage de deux barres blindées PR 1800. Dans ce cas précis, ces barres seront respectivement montées au-dessus et en dessous de la serrure mortaisée, et ce à environ $^1/_3$ et $^2/_3$ de la hauteur du vantail (cf. schéma 3b).

Schéma 2:

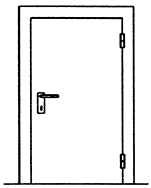

DIN droite

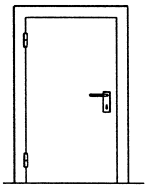

DIN gauche

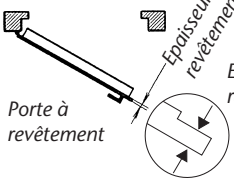

Porte à revêtement

Porte affleur

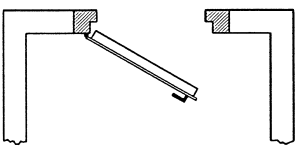

Porte ouvrant vers l'intérieur

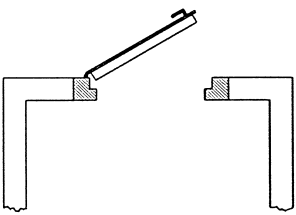

Porte ouvrant vers l'extérieur

Schéma 3 a

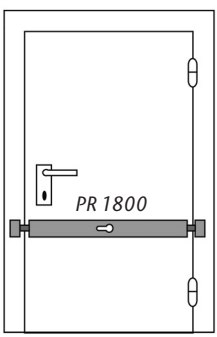

Schéma 3 b

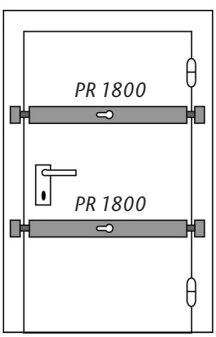

Correspondance entre la longueur du coffre de la serrure et la largeur de la porte		
Désignation du produit	*Longueur du coffre de la serrure*	*Largeur de la feuillure de la porte (porte s'ouivrant vers l'intérieur)*
Modèle standard		
PR 1800	*800 mm*	*850 – 1000 mm*
Modèles de dimensions spéciales:		
PR 1800 + 50 mm	*850 mm*	*900 – 1050 mm*
PR 1800 + 100 mm	*900 mm*	*950 – 1100 mm*
PR 1800 + 150 mm	*950 mm*	*1000 – 1150 mm*
PR 1800 + 200 mm	*1000 mm*	*1050 – 1200 mm*

Tableau 1

Accessoires pour modèle PR 1800
Vous trouverez ces accessoires dans les commerces spécialisés.
Des informations importantes figurent dans les annexes).
Des instructions de montage détaillées sont jointes aux accessoires spéciaux.

Dans l'annexe «Indications concernant les accessoires spéciaux ABUS», vous trouverez toute information utile concernant les produits suivants:

- ***Cylindre profilé Abus de longueur différente*** *(cf. chapitre V)*
  Concernant ce cylindre de protection, vous trouverez le cas échéant, des pièces intercalaires et des vis correspondantes dans les commerces spécialisés.
- ***Plaque de blindage PZS 1000****, assure une protection complète du cylindre et prévient, par exemple, toute tentative d'arrachage ou de perçage.*
- ***Ancrage mural MVPR 1800:*** *Vissage traversant pour une fixation particulièrement solide des gâches dans le mur.*
- ***Set de fixation PV 1820:*** *Vissage traversant pour une fixation particulièrement solide des gâches sur les cadres des portes.*

- ***Set de fixation PA 1018:*** *Absolument indispensable pour le montage sur des portes ouvrant vers l'extérieur.*
- ***Cale pour coffre de serrure PR 1800:*** *Cette cale d'une épaisseur de 15 mm est prévue pour le montage sur des portes ouvrant vers l'extérieur ou pour des portes garnies de baguettes.*

IV. Outillage requis

- *Différents tournevis pour vis à tête fendue et tournevis cruciformes*
- *Perceuse pour bois, métal et maçonnerie*
- *Perceuse pour métaux (à utiliser également pour le bois), diamètre 4; diamètre 8 et accessoirement diamètre de 10 mm*
- *Pour les portes métalliques: diamètre 2,5 et diamètre 4,5 mm*
- *Pour les portes en bois: diamètre 3,5 mm*
- *Perceuse pour pierre:*
  diamètre de 8 mm, diamètre 10 mm, longueur minimale de 180 mm; diamètre 6 mm en cas de couverture murale
- *Fraise d'entrée/scie d'entrée:*
  diamètre compris entre 42 et 45 mm,
  diamètre compris entre 55 et 58 mm pour le montage de PZS 1000
- *Niveau à bulle d'air, marteau, ciseau, mètre pliant*
- *Burin à pierre pour le montage de la couverture murale*
- *Scie à métaux, lime*
- *Clé mâle coudée pour vis à six pans creux SW 5*
- *Cette liste ne tient pas compte des outils éventuellement requis pour effectuer des travaux supplémentaires*

V. Instructions concernant l'échange du cylindre profilé

Si vous ne procédez pas à l'échange du cylindre profilé, vous pouvez directement vous reporter au chapitre VI.

Lorsque l'épaisseur des vantaux est supérieure à 48 mm et/ou lorsque le cylindre profilé doit s'intégrer dans une installation de verrouillage, il convient de procéder à l'échange du cylindre profilé standard du modèle PR 1800. Ceci est également applicable, lorsque le modèle PR 1800 doit être monté sans «possibilité de verrouillage de l'extérieur».

1. *Il convient de se procurer un nouveau cylindre profilé et, le cas échéant, des rondelles plates intercalaires et des vis plus longues selon les indications figurant ci-après:*

   - *Pour les épaisseurs de vantail supérieures à 48 mm:*
     Cylindre profilé Abus d'une longueur plus importante (cf. tableau 2) ainsi que des rondelles plates intercalaires et des vis plus longues
   - *En cas d'intégration dans une installation de verrouillage:*
   - *Pour une épaisseur de vantail jusqu'à 48 mm:*
     Cylindre profilé 30/70 (longueur, cf. schéma 4a)
   - *Pour une épaisseur de vantail à partir de 48 mm:*
     Cylindre profilé d'une plus grande longueur (cf. tableau 2) ainsi que des rondelles plates intercalaires et des vis plus longues
   - *Pour un montage sans «possibilité de verrouillage de l'extérieur»:*
     Demi-cylindre profilé ABUS 10/30 ou cylindre pour installations de verrouillage (cf. schéma 4 b)

***Longueur** du cylindre profilé et indications concernant les rondelles plates intercalaires et les vis, cf. schéma 4 c et tableau 2:*

Epaisseur du vantail *en mm*	*Dimensions du cylindre* *en mm*	*Nombre de rondelles plates intercalaires d'une épaisseur* *de 10 mm*	*Vis DIN 965* *en mm*
48 – 58	*30/80*	*1*	*M5 x 40*
59 – 68	*30/90*	*2*	*M5 x 50*
69 – 78	*30/100*	*3*	*M5 x 60*

Tableau 1

Schéma 4 a:

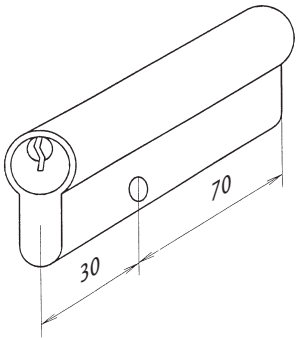

Schéma 4 b:

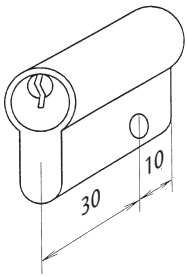

Schéma 4 c:

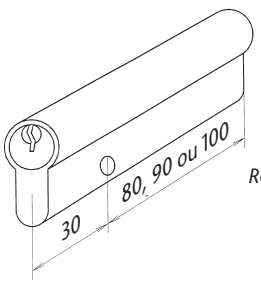

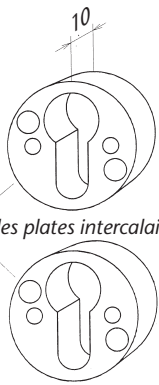

Rondelles plates intercalaires

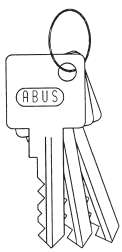

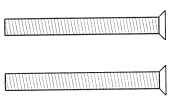

M5

2. *Lorsque les pênes sont encastrés, il convient de démonter le cylindre en respectant les différentes étapes représentées au schéma 5. Les deux éléments à roue dentée (30) doivent être retirés du cylindre profilé. Ne pas enlever la lubrification des éléments à roue dentée. Desserrer les vis d'arrêt (31), (32), (33) d'un tour.*

3. *Reportez-vous au schéma 6 pour insérer la vis sans tête du cylindre profilé standard dans le nouveau cylindre profilé. La vis sans tête devra dépasser des côtés, la longueur des extrémités qui dépassent devant être égale des deux côtés.*

   Lorsque la longueur du cylindre reste inchangée, nous vous invitons à vous reporter directement à l'alinéa 7.

4. *Desserrer les vis comme indiqué au schéma 7. Pousser vers le bas la pièce moulée (34) qui apparaît dans l'ouverture du coffre de la serrure et la faire glisser dans le sens des flèches. Desserrer les vis dans la partie inférieure du coffre de la serrure (cf. schéma 8).*

5. *Retirer le cylindre de protection (35) avec sa plaque d'appui (36) comme indiqué dans le schéma 9 et intercaler une rondelle plate intercalaire supplémentaire (37) entre le cylindre de protection et la plaque d'appui. Revisser solidement les éléments avec des vis à tête conique M5 plus longues (cf. schéma 8).*

6. *Repositionner la pièce moulée (34) dans sa position de montage initiale (schéma 7) et la fixer avec des vis (schéma 7).*

Schéma 5:

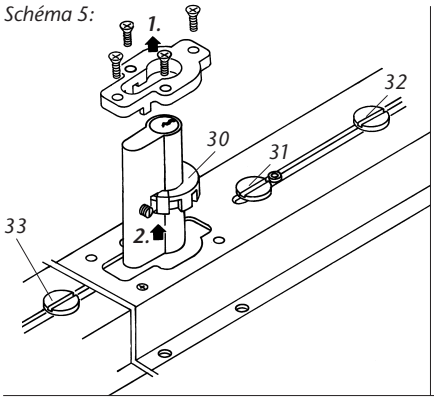

Schéma 6:

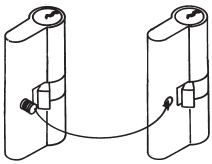

Schéma 7:

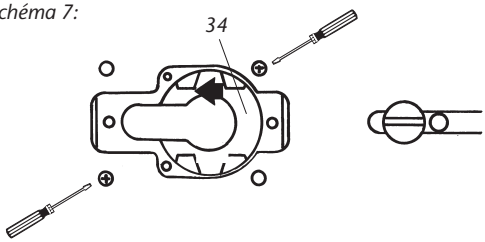

Schéma 8:

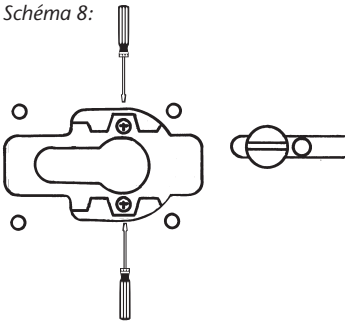

Schéma 9:

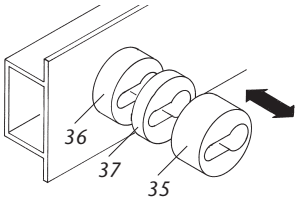

7. *Pousser les crémaillères (38) dans le sens des flèches jusqu'à la butée comme indiqué au schéma 10.*

8. *Retirer la clé et appuyer les deux éléments à roue dentée (30) comme indiqué au schéma 11/12 contre le taquet de verrouillage et monter tous les éléments dans le coffre de la serrure en vous reportant au schéma 12.*

   Indication de montage:
   L'inscription ABUS figurant sur les éléments à roue dentée (30) doit être entièrement lisible.Lorsque les engrènements ne concordent pas, il convient d'insérer la clé et de la tourner dans la direction indiquée jusqu'à concordance parfaite. Remettre la clé dans sa position initiale et la retirer à nouveau. Visser le chapeau.

9. *Réglage de la première position permettant de retirer la clé:*
   Les verrous sont encastrés et la clé est retirée.
   Se reporter au schéma 13 et pousser fermement la vis d'arrêt (31) contre la butée en respectant le sens des flèches, la retirer d'environ 2 mm vers l'arrière (jeu) et la visser.

10. *Réglage de la seconde position permettant de retirer la clé:*
    Justifier le verrou par deux tours de clé et retirer la clé.
    Se reporter au schéma 13 et pousser fermement les vis d'arrêt (32) / (33) contre la butée en respectant le sens des flèches, les retirer d'environ 2 mm vers l'arrière (jeu) et les visser.
    Dans cette position, les tôles de retenue (43) doivent être entièrement sorties tel que représenté au schéma 13.

Schéma 10:

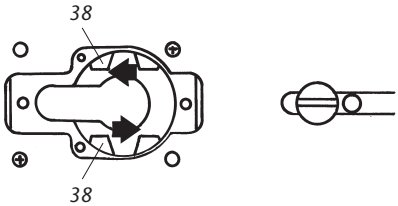

Schéma 11:

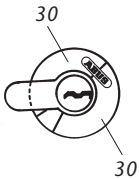

Schéma 12:

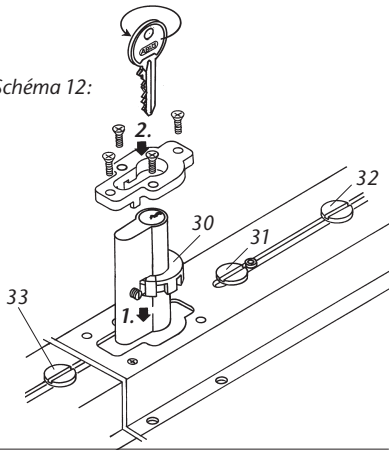

Schéma 13:

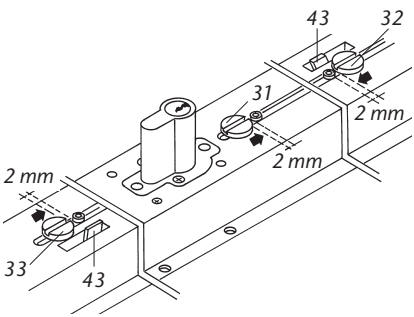

VI. Instructions de montage pour portes ouvrant vers l'intérieur

Lorsque vos portes s'ouvrent vers l'extérieur, nous vous invitons à vous reporter directement aux instructions de montage afférentes à l'accessoire spécial PA 1018 requis pour ce genre de porte.

Avant tout montage, il convient de contrôler l'ajustage de la porte sur laquelle vous souhaitez monter la barre blindée PR 1800.
Le cas échéant, vous procéderez à un nouvel ajustage des armatures et vous assurerez que la porte ferme correctement.

Avant d'exécuter les travaux ci-après décrits, nous vous invitons à vérifier si le modèle PR 1800 s'adapte au vantail dans l'état dans lequel il vous a été fourni et que vous disposez d'un espace suffisant à droite et à gauche au niveau du châssis de porte lorsque la porte est parfaitement verrouillée (2 tours de clé). Dans l'hypothèse où, dans cette position, le verrou viendrait à buter contre le mur, il conviendrait de procéder au montage, en lieu et place d'une gâche, d'un chapeau mural avec plaque de recouvrement (le verrou s'insère dans le mur).

Montage du coffre de la serrure

1. *Déterminer la position du coffre de la serrure sur le vantail.*
   - *Déterminer la hauteur de fixation et procéder à un marquage correspondant (cf. chapitre III, schémas 3a/3b).*
   - *Procéder également au marquage du milieu du trou de cylindre de dimension X en vous reportant au schéma 14 et au tableau 3.*

2. *Se servir de la fraise d'entrée ou de la scie d'entrée pour percer le trou de cylindre.*
   - *En cas de montage de la plaque blindée PZS 1000 (accessoire spécial), le diamètre du trou de cylindre doit être compris entre 56 et 58 mm.*
   - *Pour les modèles standard, le diamètre doit être compris entre 42 et 45 mm.*

Dimension X dans les zones calées (valeurs indicatives)									
Longueur du coffre	*Largeur du vantail en mm de la serrure*								
		850	*900*	*950*	*1000*	*1050*	*1100*	*1150*	*1200*
800		*350*	*350*	*375*	*420*				
850			*350*	*350*	*375*	*420*			
900				*350*	*350*	*375*	*420*		
950					*350*	*350*	*375*	*420*	
1000						*350*	*350*	*375*	*420*

Tableau 3

Schéma 14:

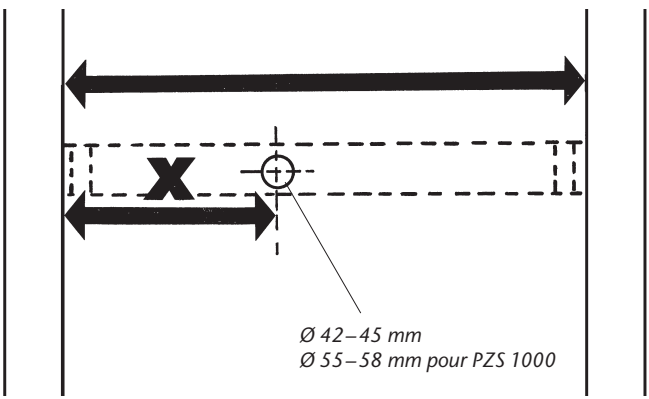

3. *Se reporter au schéma 15 avant d'insérer la serrure avec le cylindre de protection dans le trou correspondant percé dans la porte. Procéder à son ajustement horizontal.*

   Indication:
   Le cylindre doit être parfaitement centré dans le trou de cylindre.

   Instruction de montage: utiliser les annexes.
   Marquer les positions de forage pour les quatre vis de fixation et percer des avant-trous (pour le bois le diamètre correspondra à 3,5 mm, alors que pour le métal il sera de 4 mm).
   Visser la serrure en vous servant de vis d'un diamètre de 4,8 x 32 mm.

4. *Visser la rosette de cylindre du côté extérieur de la porte tel qu'indiqué au schéma 16. Pour les portes métalliques, il est conseillé de réaliser des avant-trous d'un diamètre de 2,5 mm. Il est inutile de mettre en place la rosette de cylindre lorsqu'il est prévu de monter l'accessoire spécial PZS 1000.*

   Indication:
   Si vous prévoyez de monter la plaque blindée PZS 1000 (accessoire spécial), il est conseillé de procéder immédiatement à ce montage avant de poursuivre celui de la barre blindée PR 1800 elle-même (les instructions de montage sont jointes à l'accessoire spécial PZS 1000).

   Montage des gâches

5. *Retirer les chapeaux (40) avant de procéder au montage des gâches (cf. schéma 17).*

6. *Calage des gâches (cf. schémas 18a/18b).*
   Si nécessaire, les gâches (5) doivent être calées de manière à ce que les verrous puissent s'y insérer sans buter.
   Il convient de distinguer deux cas:

   - *Epaisseur requise de la cale jusqu'à 13 mm:*
     Les gâches (5) sont calées avec des cales en PVC (4) (cf. schéma 18a)
   - *Epaisseur requise de la cale à partir de 14 mm:*
     Les gâches (5) seront calées avec une plaque d'applique (3), le cas échéant, avec des cales en PVC (4) intercalées (cf. schéma 18b).

Schéma 15:

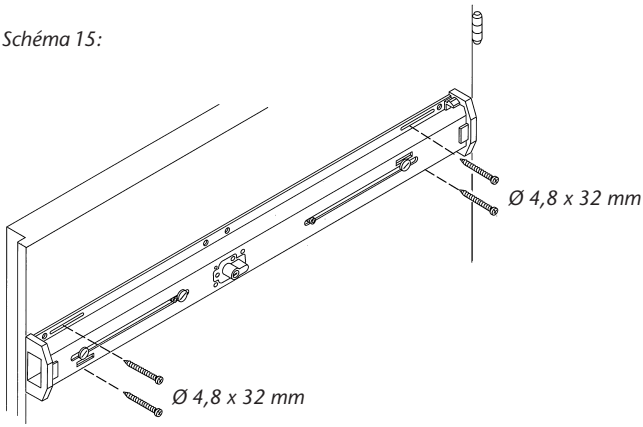

Schéma 16:

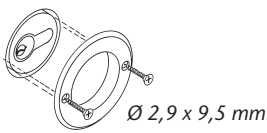

Schéma 17:

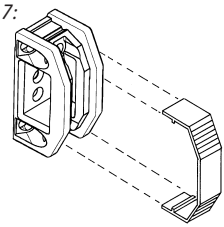

Schéma 18 a:

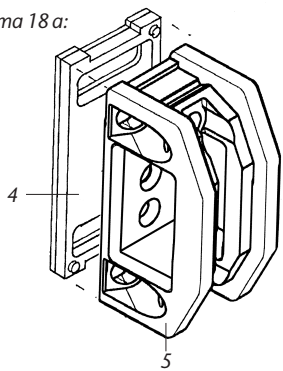

Schéma 18 b:

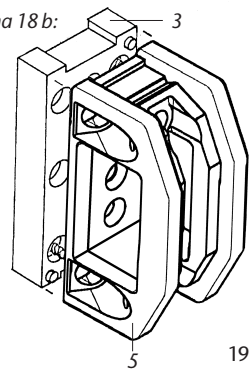

7. *Verrouiller le verrou à fond en donnant deux tours de clé et retirer la clé. Desserrer les vis d'arrêt (41) de trois tours tel que décrit au schéma 19a. Tirer manuellement le verrou jusqu'à sa position finale et mettre en place la gâche.*

8. *Déterminer la position de montage des gâches.*

   Il convient:

   a) *De veiller à avoir une base solide et de bonnes possibilités de fixation.*

   b) *Les verrous doivent suffisamment dépasser des gâches, soit 10 mm au moins (schéma 19b)*

   c) *De respecter les espacements minimum:*

   Côte paumelle:
   Pour des largeurs de vantail inférieures à 850 mm, il convient de respecter, côte paumelle, un écartement minimum de 65 mm et un écartement maximum de 120 mm entre le vantail de porte et la gâche (schéma 19c).

   Lorsque la porte est en position d'ouverture, il s'agit de prévenir toute collision entre la porte ou le coffre de la serrure et la gâche. Le cas échéant, il convient de mettre en place une butée de porte.

9. *Insérer les cales en PVC (pour une épaisseur de feuillure jusqu'à 14 mm ou avec plaque d'applique et cales en PVC intercalées à partir d'une épaisseur de feuillure de 14 mm). La position du verrou doit être centrée par rapport à la gâche. Procéder au marquage de l'emplacement.*

10. *Les verrous doivent être ajustés de manière à dépasser de 10 mm au moins de la gâche (schéma 20). Les vis de butée (41) doivent alors être serrées (jusqu'à la première résistance plus environ 1/2 tour). Repositionner le verrou dans sa position initiale.*

Schéma 19a:

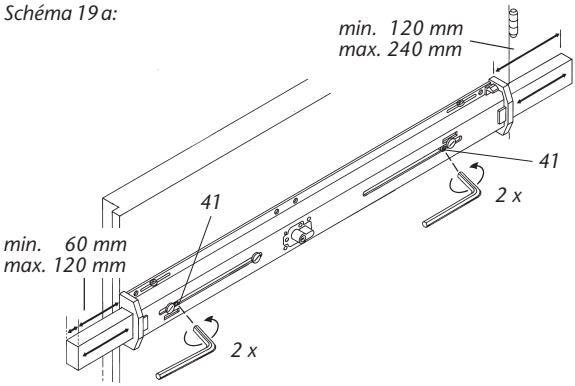

Schéma 19b:

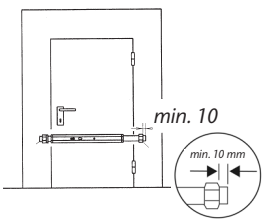

Schéma 19c:

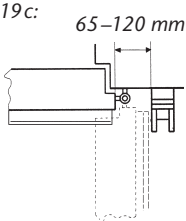

Schéma 20:

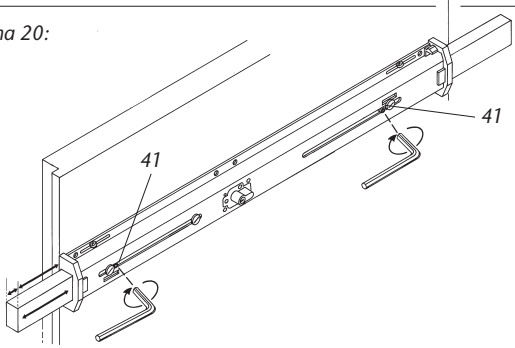

11. *Fixation des gâches avec/sans cales en PVC (schéma 21) mais sans plaque d'applique.*
    Positionner la gâche (5) à l'endroit auquel il est prévu de la monter. Marquer la position des deux trous de vis et réaliser des avant-trous. Concernant la maçonnerie, ces avant-trous doivent présenter un diamètre de 8 mm. Pour le bois, ces avant-trous doivent présenter un diamètre de 3,5 mm. Pour le métal, il convient de percer des trous d'un diamètre de 4 mm. Le cas échéant, il convient d'utiliser des chevilles. Le cas échéant, caler la gâche avec du PVC et la visser avec des vis à tête conique de 4,8 x 60 mm. Les marquages (42) correspondant à l'ancrage mural doivent être effectués en direction du bord de la porte. Se référer au schéma 20 pour monter l'ancrage mural en tant que fixation supplémentaire. A cet effet, il convient de percer deux trous de forage obliques d'un diamètre de 10 mm et d'une profondeur de 140 mm à travers la gâche. Mettre en place les chevilles et les vis et procéder au vissage

12. *Fixation des gâches avec la plaque d'applique (schéma 22):*
    Mettre en place la plaque d'applique (3) à l'endroit prévu pour son montage et procéder au marquage de l'emplacement des deux vis correspondantes (respectivement une vis à droite et à gauche). Percer des avant-trous qui devront présenter un diamètre de 8 mm pour la pierre, de 4 mm pour le bois et de 4,5 mm pour le métal. Le cas échéant, il convient de mettre en place des chevilles correspondantes. Procéder au vissage de la plaque d'applique (3) à l'aide de vis à tête cylindrique de diamètre 5,5 x 60 mm. Veiller à une position correcte: vu du sens du forage, l'inclinaison des trous d'ancrage percés dans le mur doit présenter un sens opposé par rapport à l'arête respective de la porte (cf. également alinéa 13).

13. *Procéder au montage de l'ancrage mural qui servira de fixation supplémentaire:*
    A cet effet, il convient de réaliser deux trous de forage obliques d'un diamètre de 10 mm et d'une profondeur de 140 mm à travers la plaque d'applique (3). Indication de montage: le sens du trou de montage doit partir de l'arête de la porte (cf. schéma 22). Mettre en place les chevilles et les vis et procéder au vissage. Utiliser les vis M8 pour visser la gâche (5) sur la plaque d'applique (cf. schéma 22). Le cas échéant, il convient d'intercaler les cales en PVC (4).

Schéma 21:

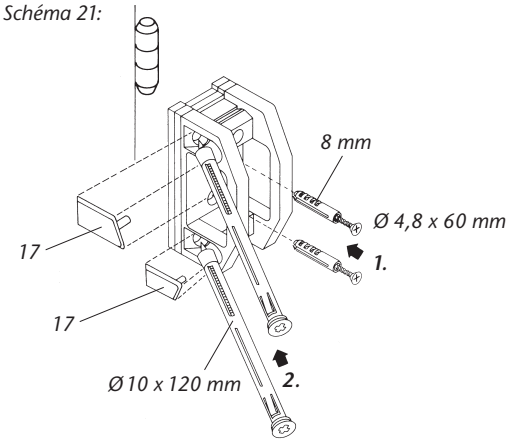

Schéma 22:

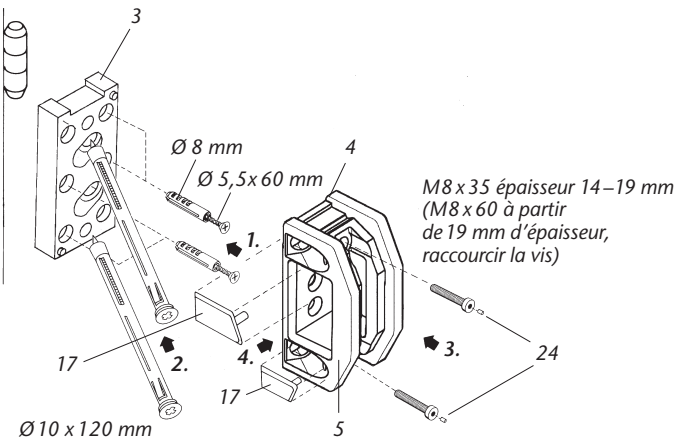

14. *Au lieu de procéder au montage d'une gâche, le verrou peut également s'insérer directement dans le mur, à condition toutefois que l'écartement par rapport au mur le permette. Dans ce cas, on procède au montage de la couverture murale (6) avec plaque de recouvrement (7) conformément aux indications des schémas 23 et 24.*

    Indication de montage: *Faire glisser la plaque de recouvrement au-dessus du verrou et le sortir jusqu'à ce qu'il bute contre le revêtement en bois ou contre le mur. Ajuster la plaque de couverture de manière à ce qu'elle soit centrée par rapport au verrou, la pousser contre revêtement en bois ou contre le mur et procéder au marquage des trous de forage pour les chevilles. Ramener le verrou dans sa position initiale et marquer également la position de la grande ouverture rectangulaire. Utiliser ensuite une perceuse à métaux/à bois pour percer des trous contigus d'un diamètre de 8 mm. Utiliser ensuite le ciseau ou le burin pour creuser l'ouverture qui devra recevoir la couverture murale. Procéder au forage des trous pour les chevilles. Visser la plaque de couverture et la couverture murale.*

    Indication: *Il est indiqué de procéder au contrôle de toutes les fonctions avant de procéder aux étapes de montage suivantes. C'est ainsi qu'il convient de vérifier si la barre blindée PR 1800 se verrouille et se déverrouille sans problèmes. L'interaction clé et cylindre s'effectue-t-elle correctement? N'y a-t-il pas collision côté paumelle lorsque les verrous ne sont pas mis et lorsqu'on ouvre la porte? Le cas échéant, il conviendra de monter une butée de porte.*

15. *Enfoncer les tampons de couverture (24) au niveau du six pans creux des vis M8. Mettre en place les capuchons (17). Lorsque les portes présentent des surfaces vitrées, il convient de mettre en place les tampons de couverture (19) et (20) en les insérant à légers coups de marteau (cf. schéma 24).*

16. *Appliquer les capuchons sur le coffre de la serrure et les gâches (schéma 25).*

Schéma 23:

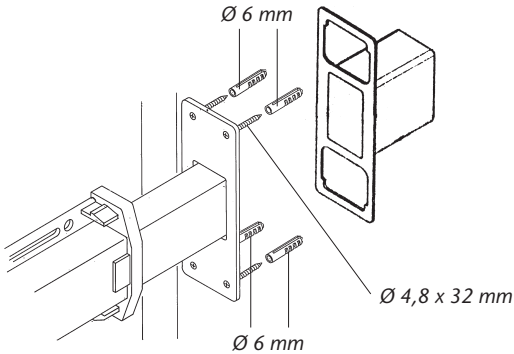

Schéma 24:

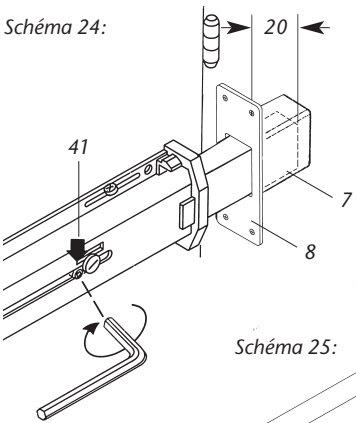

Schéma 25:

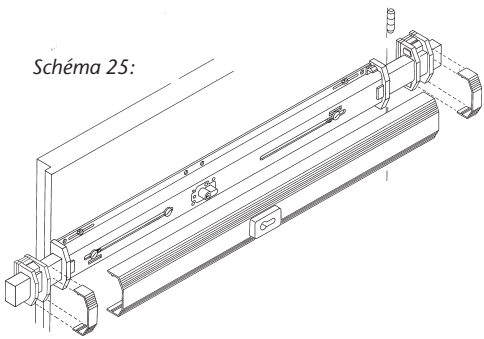

VII. Instructions de service

1. *Commencez pa fermer votre porte en utilisant les dispositifs de verrouillage existants. La barre blindée PR 1800 sera alors également activée pour servir de protection supplémentaire. A cet égard, il convient d'insérer la clé dans le cylindre profilé et de verrouiller la barre jusqu'à la butée en donnant deux tours de clé.*

2. ***Avant d'ouvrir la porte,*** *la barre blindée PR 1800 doit être déverrouillée corrélativement en donnant deux nouveaux tours de clé en sens inverse.*

3. *Votre barre blindée PR 1800 n'exige aucune maintenance et ne doit pas être graissée. Ne pas utiliser de détergents agressifs ou de produits à récurer pour nettoyer les surfaces.*

Indications afférentes aux accessoires spéciaux ABUS pour barres blindées

(disponibles dans les commerces spécialisés)

Des instructions de montage détaillées sont respectivement jointes aux accessoires spéciaux.

PZS 1000

Plaque blindée de protection du cylindre de fermeture.

*La plaque blindée PZS 1000 recouvre le cylindre de fermeture de votre barre blindée, ce qui vous assure une protection supplémentaire contre toute tentative d'effraction de votre porte. Concernant les barres blindées de conception et de finition correspondant aux normes **VdS** (assureurs allemands), la plaque blindée fait partie du modèle standard. La plaque blindée est montée conformément aux indications du schéma figurant ci-après, la barre blindée devant avoir été montée antérieurement sur la porte. Cela signifie que la plaque blindée peut être adaptée ultérieurement.*

Si l'épaisseur du vantail de porte est supérieure à 55 mm, il convient de se procurer des vis plus longues: DIN 7991 – M6 x L – 8.8 (la longueur des vis L = l'épaisseur du vantail de porte). Le cas échéant, il est également possible d'utiliser d'autres boulons à six pans creux présentant une résistance minimale de 8.8.

Schéma PZS 1000:

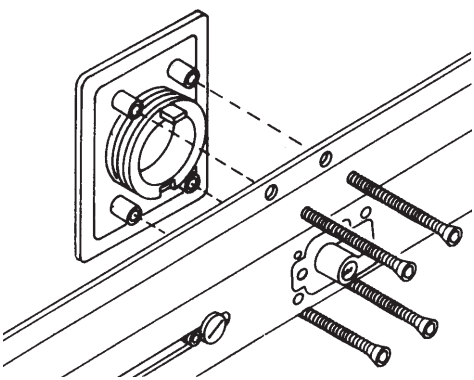

MVPR 1800

Vissage traversant pour la fixation des gâches de barres blindées sur la maçonnerie.

L'ancrage mural MVPR 1800, tel que représenté ci-dessous sert à la fixaton solide des gâches de barres blindées. On y a recours, lorsque la base n'est pas parfaitement adaptée pour recevoir une fixation chevillée.

Sur la face externe du mur, la plaque d'ancrage du dispositif MVPR 1800 est posée sous crépi.

Schéma MVPR 1800:

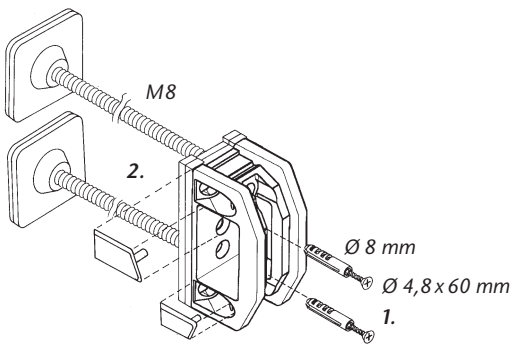

PV 1820

Set de fixation à vissage traversant pour la fixation des gâches de barres blindées sur les châssis de portes ou sur le mur.

Concernant les détails afférents au dispositif PV 1820, nous vous invitons à vous reporter au schéma figurant ci-après.

On a recours à ce dispositif lorsqu'il est impossible de fixer solidement les gâches sur le châssis de la porte ou sur le mur. La couverture extérieure est visible. Il convient d'utiliser un dispositif PV 1820 par gâche.

Schéma PV 1820:

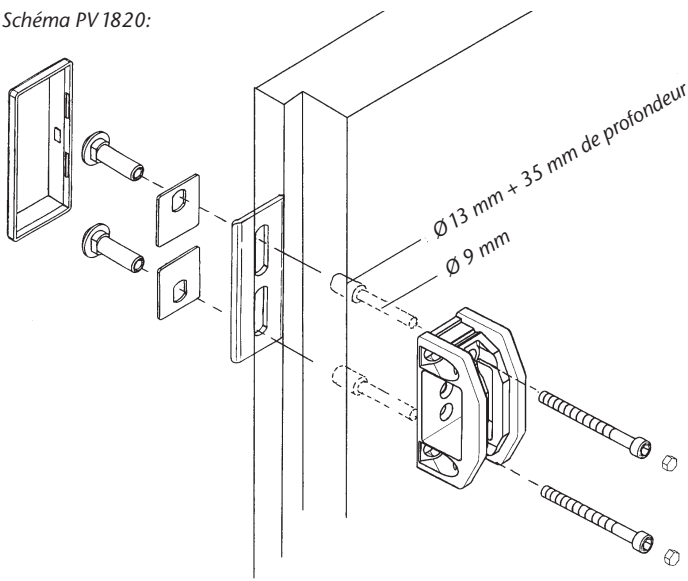

PA 1018

Set de fixation pour portes ouvrant vers l'extérieur.

Ce set de fixation est impérativement requis pour les portes ouvrant vers l'extérieur. Il s'agit d'un vissage traversant qui permet de fixer solidement la barre blindée sur le vantail de la porte. Le montage s'effectue comme indiqué sur le schéma figurant ci-dessous

Lorsque l'épaisseur du vantail excède 80 mm, il convient d'utiliser des vis plus longues: DIN 7984 – M8 x L – 8.8 (L = épaisseur du vantail de porte – 10 mm). Le cas échéant, il est également possible d'utiliser d'autres boulons à six pans creux présentant une résistance minimale de 8.8.

Schéma PA 1018:

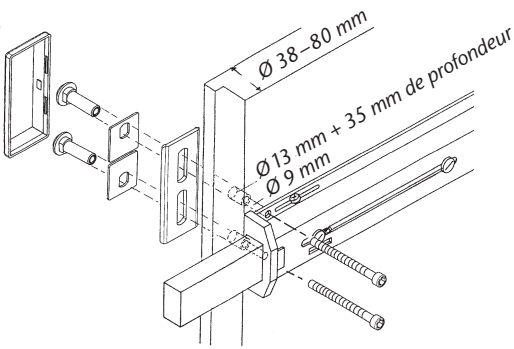

Verrouillage mural

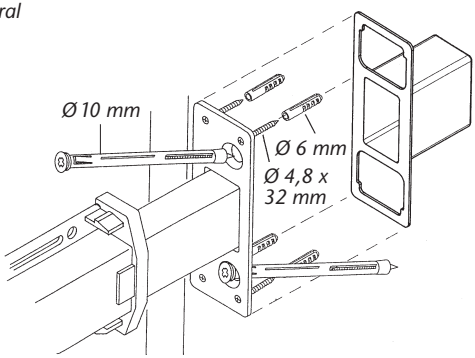

Cale pour coffre de serrure PR 1800 W/S

La cale pour coffre de serrure présente une épaisseur de 15 mm et est utilisée pour le montage sur des portes ouvrant vers l'extérieur ou de portes à garniture de baguettes. Pour le modèle standard PR 1800, la cale pour coffre de serrure PR 1800 est disponible en noir et en blanc.

Pour le modèle PR 1800 de longueur spéciale:
Il convient d'utiliser la rallonge PR 1800 correspondante.
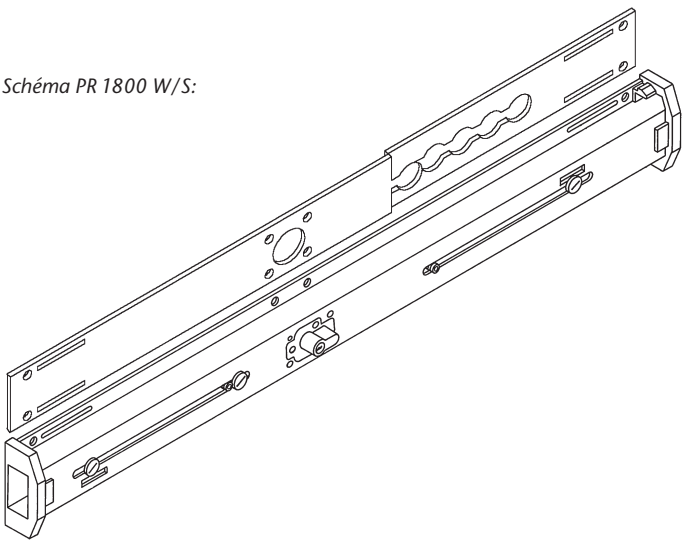
Schéma PR 1800 W/S: