OPO OESCHGER

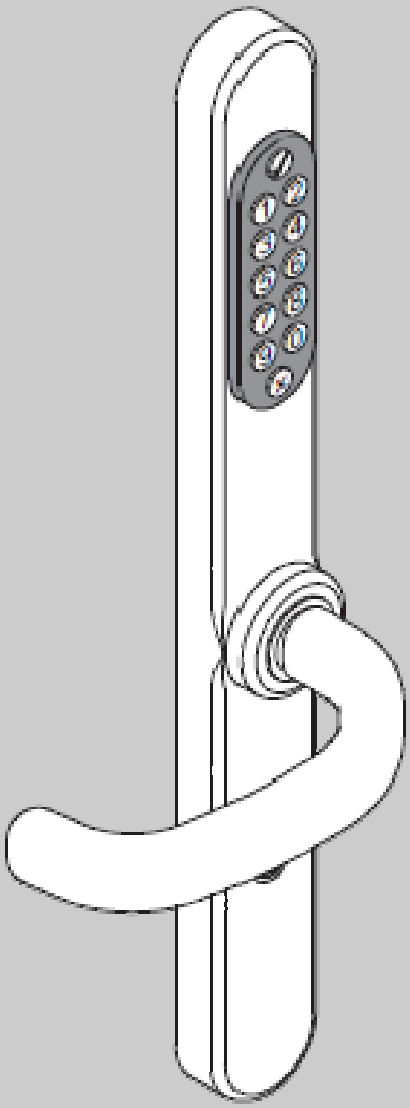

ANYKEY ® - Codes

Programmation et utilisation

ASSA ABLOY

ASSA ABLOY, the global leader in door opening solution

DT9-000496100809-01

Informations non contractuelles, les produits pouvant subir des améliorations
et modifications techniques sans préavis.
Copyright Eff Eff France 2008. - Toute reproduction interdite sans autorisation sous quelque forme que ce soit.

Sommaire

Présentation	page 5
Notice de montage	page 6
1 Introduction	page 9
1.1 La sécurité dès la première minute !	page 9
1.2 Utilisation correcte	page 9
1.3 Icones et thermes généraux utilisés	page 10
1.4 Le clavier	page 10
1.5 Mise en service	page 11
2 Guide de programmation	page 12
2.2 Emission de signaux lumineux et sonores	page 14
2.3 Code maître	page 15
2.4 Code utilisateur	page 17
2.5 Supprimer toutes les programmations	page 20
3 Effectuer un reset	page 21
4 Guide d'utilisation	page 22
4.1 Fonctionnement	page 22
4.2 Saisies erronées et durée de blocage	page 23
4.3 Utilisation	page 24
4.4 Affichage des niveaux de batterie	page 25
4.5 Utilisation en cas de gel	page 26
5 Entretien et nettoyage	page 27
5.1 Nettoyage	page 27
5.2 Remplacement des piles	page 28
5.3 Recommandations concernant l'évacuation des déchets	page 31
6 Tableau de programmation	

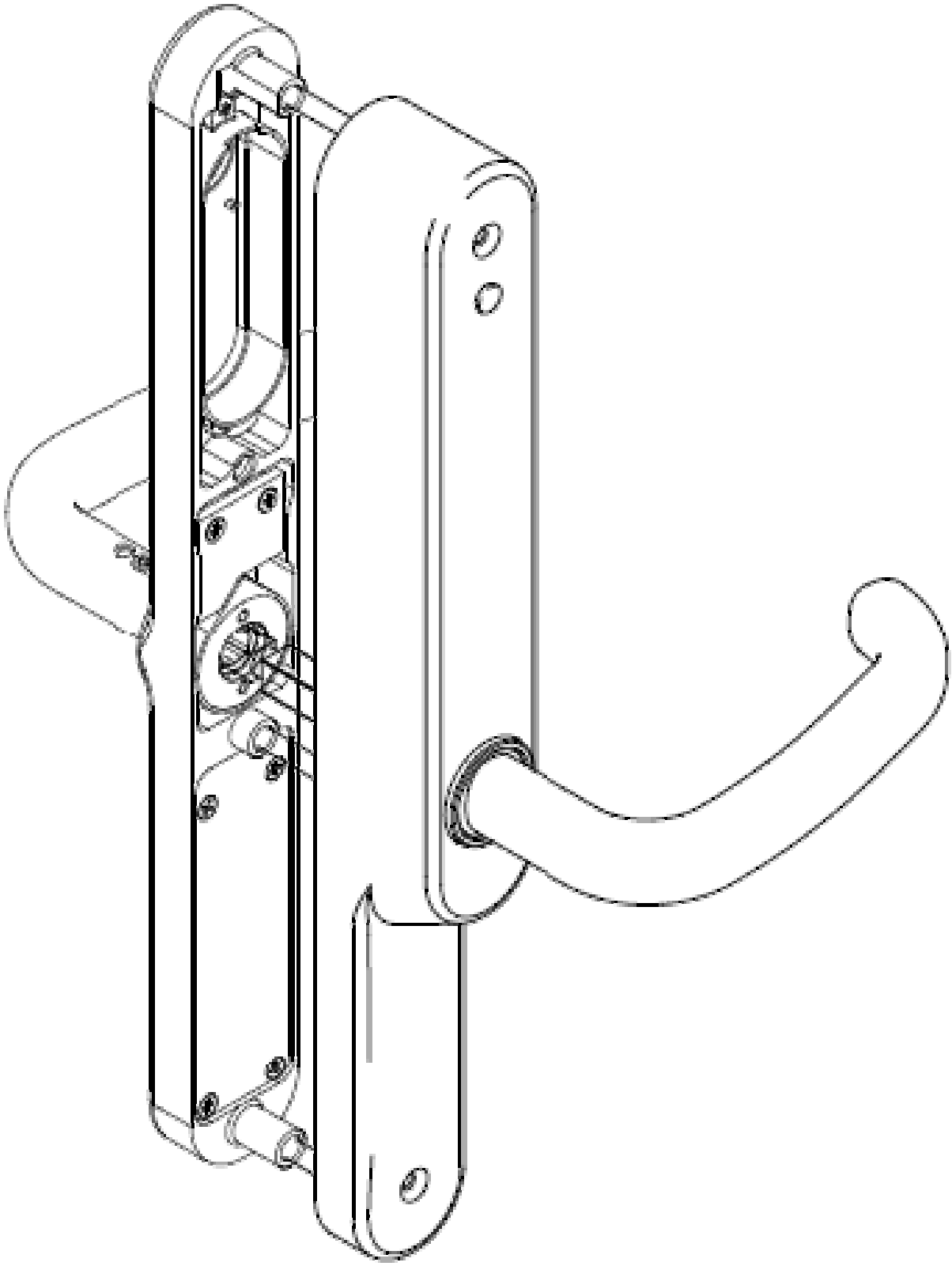

Ne pas fermer la porte avant l'installation complète du système

1. Notice de montage

Préparation

-Sur la garniture extérieure :

- Visser les 3 tiges filetés dans les écrous fixe prévus à cet effet
- Percer tous les trous suivant le plan (figure 1 - page 9)

- Optionnel :

- Fixer la plaque de garniture

- Insérer le câble plat par son connecteur et la tige fileté supérieur dans le tube (Guide fil)
- Glisser l'ensemble à travers la vantail par les trous percer à cet effet
- Retirer le tube
- Placer la garniture extérieur contre la porte en passant les tiges par les trous
- Tenir la garniture extérieur contre la porte
- Visser un écrous sur la tige centrale
- Visser jusqu'à ce que l'écrous se noie dans les trous de la porte
- Faite ¼ de tour supplémentaire afin que l'écrou recule de 0,2 mm vers l'intérieur

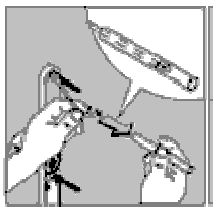

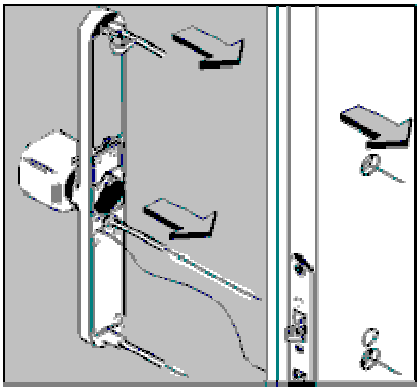

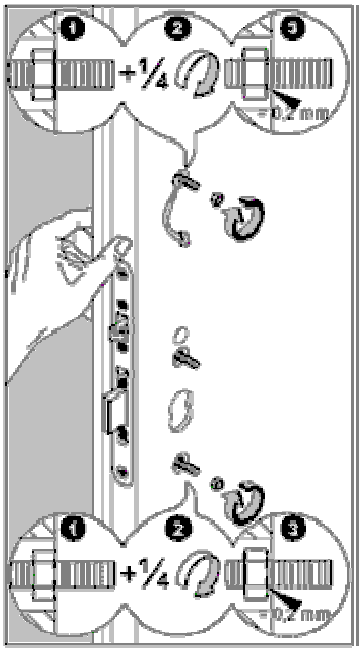

Installation de la garniture intérieur

- Tenir la garniture extérieur contre la porte
- Placer le carré dans son emplacement de la garniture intérieur
- Attention de ne pas coincer le câble de commande
- Glisser jusqu'à ce que la garniture soit contre la porte

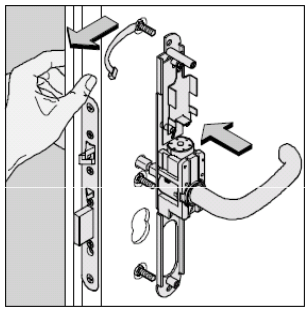

- Visser légèrement l'écrou 6 pans central
- Attention serrer l'écrou à la main sans forcer
- Utiliser une clé 6 pans que pour le serrage final
- Terminer la fixation par les écrous du haut et du bas

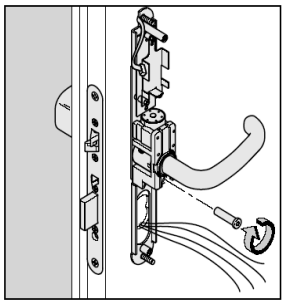

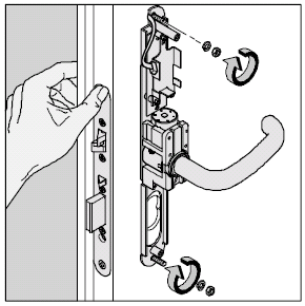

- Connecter le câble à la platine électronique de la garniture intérieur
- Attention le détrompeur (ergot situé sur le connecteur de la nappe de fils) doit être placé à droite du connecteur

-

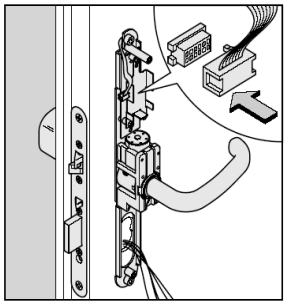

- Installer les 4 piles neuves dans le logement prévu à cet effet
- Faire un test de bon fonctionnement
- Passer un doigt permet un déverrouillage permanent
- Utiliser le même doigt pour re-verrouiller

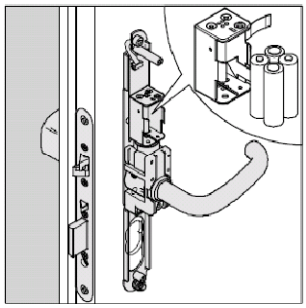

- Replacer le cache de la garniture intérieure
- Fixer à l'aide des vis
- Attention afin de ne pas rayer la poigné, il est conseillé de ne retirer la protection qu'après cette étape.

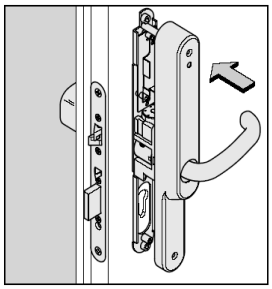

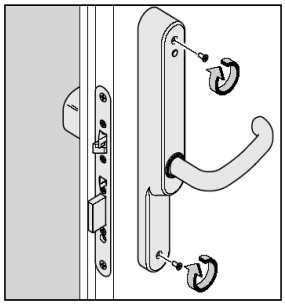

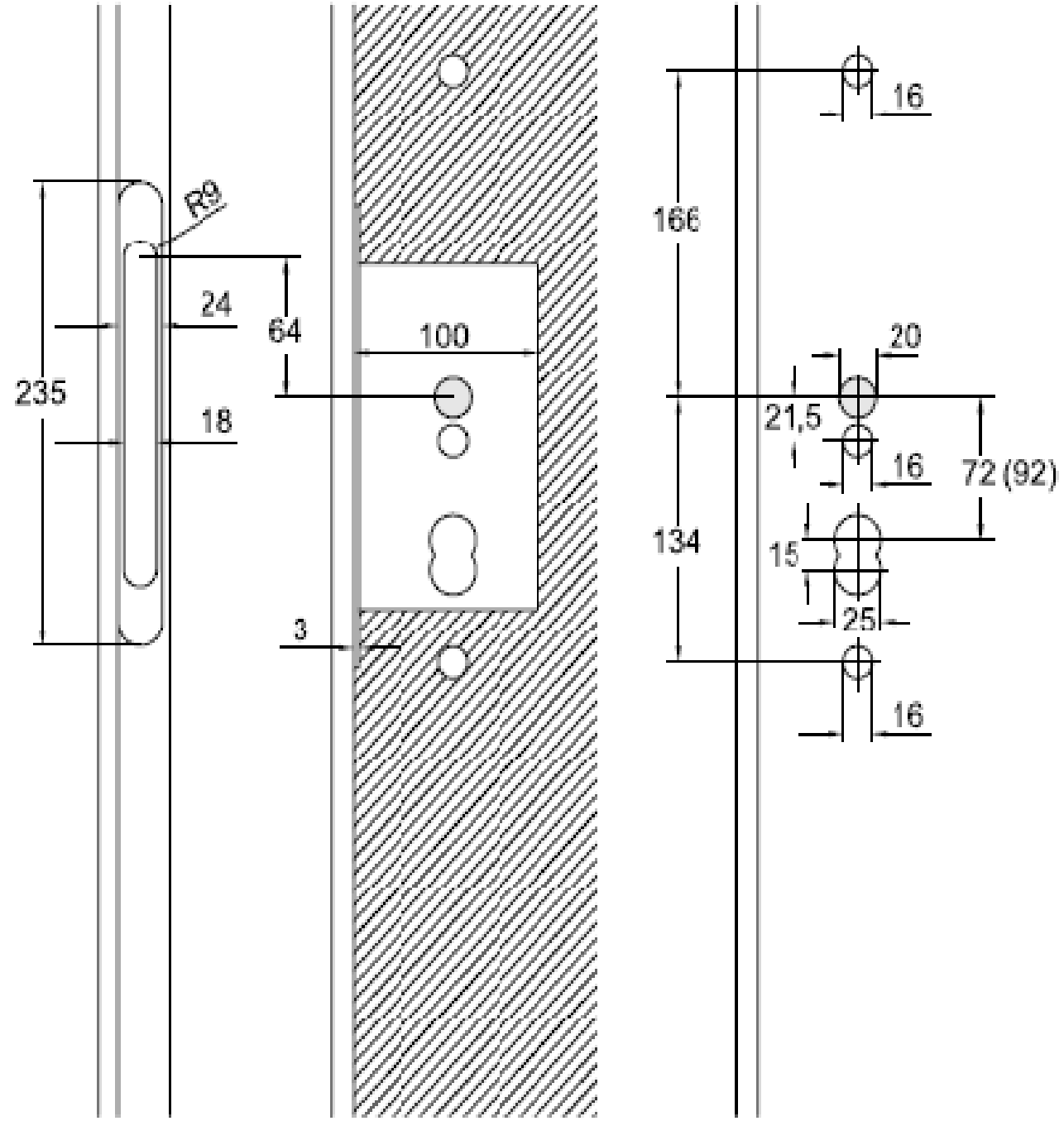

Figure 1

1 Introduction

1.1 La sécurité dès la première minute!

Programmer impérativement le code maître pour éviter l'ouverture de la poignée avec le code 0 (cf chapitre „programmation de base").

1.2 Utilisation correcte

- La poignée de sécurité avec contrôle d'accès intégré est un système de contrôle d'accès à batterie.
- Celui-ci est à fonctionnement indépendant et intégré dans une poignée.
- L'identification se fait par la saisie de codes.
- L'ouverture de la porte à partir de l'extérieur est possible pour des personnes autorisées uniquement.
- De l'intérieur l'ouverture de la porte est possible à tout moment pour tous les utilisateurs.
- Toute autre utilisation n'est pas autorisée.
- Toute modification non autorisée ou non décrite dans le présent mode d'emploi est interdite.

1.2.1 Erreurs d'utilisation prévisibles

Veillez à ce que la porte puisse toujours se fermer. Éviter l'utilisation de cales, stop-portes ou autres astuces qui empêchent le verrouillage de la porte.

1.3 Icones et termes généraux utilisés dans le présent mode d'emploi.

Appuyez sur la touche.

Saisir le code secret de 4 – 8 chiffres
Nota:
Notez ici le code souhaité avant la programmation, Cela vous facilitera la tâche.

Voyant allumé ou clignotant.

Actionner l'ouvre-porte extérieur.

Important:
La saisie suivant doit se faire dans les 5 secondes. Si vous ne continuez pas la programmation dans les 5 secondes celle-ci sera arrêtée. L'ancien code-maître sera maintenu. Vous devez recommencer la programmation du code-maître.

▪Déverrouillage :
L'ouvre-porte extérieur est débloqué. La porte peut être ouverte de l'intérieur et de l'extérieur.
▪Verrouillage :
L'ouvre-porte extérieur ne fonctionne pas. La porte ne peut être ouverte que de l'intérieur.

1.4 Le clavier

La saisie de la programmation, la suppression et l'utilisation se font à l'aide du clavier.

✓ démarre une séquence de programmation ou de suppression
☒ confirme votre saisie et met fin à la programmation.
⓪,①,② à ⑨ servent à la saisie de codes.

Un signal sonore est émis à chaque appui sur une touche.

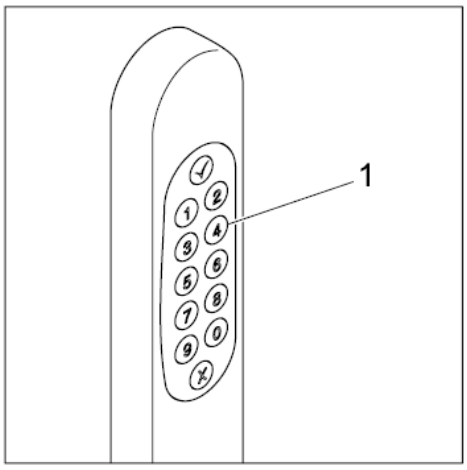

1.5 Mise en service

Après avoir inséré les batteries lors du montage, la poignée est prête à fonctionner.
La poignée est déverrouillée (aufgekoppelt), cela signifie :

Le code-maître est 0.
L'ouvre-porte extérieur est debloqué.
La porte peut être ouverte de l'intérieur et de l'extérieur.
Toutes les mémoires sont vides.
Aucune memoire n'est occupée.
Aucun code utilisateur n'est mémorisé.

Nota
Le code-maître permet de commuter entre déverrouillé et verrouillé. Verrouillé signifie que l'ouvre-porte extérieur ne fonctionne pas. La porte ne peut s'ouvrir que de l'intérieur.

1.5.1 Contrôle des fonctions essentielles

Verrouiller ouvre-porte extérieur

L'ouvre-porte extérieur est verrouillé. La porte ne peut s'ouvrir que de l'intérieur.

Déverrouiller ouvre-porte extérieur

Re-saisir code-maître:
L'ouvre-porte extérieur est déverrouillé.

Ouvrir la porte.
La porte peut être ouverte de l'intérieur et de l'extérieur.

2 Guide de programmation

2.1 Bases de la programmation

- Prenez connaissance tout d'abord du déroulement décrit de chaque programmation..
- Ne commencez la programmation qu'une fois que vous que avez bien compris le déroulement.
- Suivez ensuite les séquences de programmation ou d'utilisation dans les champs grisés.

Nota
Il est possible d'interrompre une programmation ou séquence d'utilisation. Les saisies consécutives doivent se faire dans un délai de 5 secondes.

Pour une meilleure vue d'ensemble, nous vous conseillons d'établir une matrice (un tableau) avant de programmer les données utilisateur.

Attention :
L'accès de personnes non autorisées est possible! Il y a une faille de sécurité. Rappelez vous que la matrice contient des données d'accès et conservez la en lieu sûr.

Exemple :

Emplacement	Nom	Code maître	Autorisation
0	Müller, Peter	4 – 8 chiffres	programmer et supprimer
Emplacement	**Nom**	**Code maître**	**Autorisation**
1	Müller, Peter	3 – 8 chiffres	déverrouillage momentané et permanent
9	Maier, Klaus	3 – 8 chiffres	déverrouillage momentané et permanent
10	Baecker, Heinz	3 – 8 chiffres	déverrouillage momentané (permanent en option)
39	Adler, Johanna	3 – 8 chiffres	déverrouillage momentané (permanent en option)

Vous trouverez un tableau vierge à la fin du présent guide – il vous suffira de le photocopier.

2.1.1 Emplacements (de mémoire) .... ou « rangs ? »

Les conditions suivantes sont applicables pour les emplacements :

- Vous pouvez programmer jusqu'à 40 emplacements.
- Les emplacements doivent se situer entre 0 et 39.
- Vous attribuez un code utilisateur personnel à chaque emplacement.
- Le code utilisateur peut avoir entre 3 et 8 chiffres.
- L'emplacement 0 (zéro) a les droits de la programmation.
- L'emplacement 0 (zéro) est attribué au code maître.
- L'emplacement 0 (zéro) n'a pas d'autorisation d'accès.
- Tous les emplacements (1 à 39) ont par défaut l'autorisation de déverrouillage momentané.
- Les emplacements 1 à 9 ont par défaut l'autorisation de déverrouillage momentané et permanent.
- Il est possible d'attribuer aux emplacements 10 à 39 l'autorisation de déverrouillage permanent.

Nota
Déverrouillage momentané veut dire que l'ouvre-porte extérieur est débloqué pendant environ 2 secondes. Pendant ce laps de temps il est possible d'ouvrir la porte. Ensuite, l'ouvre-porte extérieur sera de nouveau bloqué.
Déverrouillage permanent veut dire que l'ouvre-porte extérieur reste débloqué jusqu'à ce que le déverrouillage permanent soit annulé.

2.1.2 Codes Généralités

Nota
Choisissez un code qui ne puisse pas être trouvé facilement par des essais.
N'utilisez pas :
Suites de chiffres consécutifs (12345, 9876).
Plusieurs chiffres identiques (7777, 5555).
Images de chiffres (13579 ou 24680 donnent sur le clavier un „I", 3487 donne un rectangle
Dates de naissance (030568 pour le 3 Mai 1968).
Codes usuels (0007, 4711) etc.
La sécurité de votre code augmente avec le nombre de chiffres qu'il comporte.
Il est recommandé d'utiliser des codes avec au moins 4 chiffres.

2.1.3 Sécurité anti-repérage

Le code juste sera reconnu même à l'intérieur d'une séquence de chiffres aléatoires. Vous pouvez par conséquent cacher votre code. Ainsi vous assurez votre sécurité lorsque vous êtes observé lors de la saisie. De plus, cela augmente la tolérance concernant les erreurs de saisie.
Exemple : votre code est **5244**. Lorsque vous tapez 128**5244**1 la porte va s'ouvrir dès que le code correct a été reconnu à l'intérieur de la séquence de chiffres.

Ceci signifie par contre que tous les chiffres saisis après un code une fois reconnu ne seront plus utilisables pour la vérification du code.
Exemple : Utilisateur 1a le code **524**.
Utilisateur 2 souhaite avoir le code **524**43.
Le code de l'utilisateur 2 ne sera pas accepté lors de la programmation parce que le code **524** existe déjà. La programmation sera interrompue.

2.2 Émission de signaux lumineux et sonores

2.2.1 Appui sur les touches

A chaque appui sur une touche un signal sonore est émis.

2.2.2 Utilisateur incorrect code interrompu

5 x bip	s'allume

Lorsque vous avez saisi un code utilisateur incorrect :
5 signaux sonores sont émis et × s'allume.

2.2.3 Période de blocage

Après saisie d'un code utilisateur incorrect la saisie est bloquée pendant un certain temps.

5 x bip	s'allume

Si vous actionnez une touche pendant la durée du blocage :
5 signaux sonores sont émis et × s'allume.

2.2.4 Fin du blocage

A la fin de la période de blocage le clavier est de nouveau accessible

2 x bip	s'allume

A la fin de la période de blocage :

2 signaux sonores sont émis et ✓ s'allume.

2.3 Code maître

- Le code maître est là pour vous aider lors de l'installation.
- Lors de la première installation le code-maître est 0 (zéro).
- Il restera en vigueur jusqu'à ce qu'un nouveau code maître soit programmé.
- Le code maître doit comporter au moins 4 chiffres.
- Le code maître vous permet de déverrouiller et de verrouiller la poignée lors de la première installation (mise en route).

Attention
L'accès de personnes non autorisées est possible! Il y a une faille de sécurité.
Programmez immédiatement le code maître. Si vous laissez la poignée dans l'état de « sortie d'usine » (première installation) elle peut être ouverte (déverrouillée) par la touche 0 (zéro).

2.3.1 Programmer le code maître après l'installation

touche actionnée	signal	fonction
✓		commencer la programmation
0 ✗		saisir 0 et valider (code maître après 1ere installation).
0 ✗		saisir 0 et valider (emplacement).
○○○○○○○○ ✗		Saisir nouveau code maître et valider (4- 8 chiffres).
✓	✓ ✗ ✓ ✗ ✓ ✗ . . .	poursuivre la programmation
0 ✗		saisir 0 et valider (code maître après 1ere installation).
0 ✗		saisir 0 et valider (emplacement).
○○○○○○○○ ✗		saisir le nouveau code maître et valider (4- 8 chiffres).
	2 x ✓	la programmation a été effectuée correctement (avec succès) !

Maintenant le nouveau code maître est actif. Utilisez le pour toutes vos programmations suivantes.

Nota
Si la séquence de signaux affichée est différente votre programmation a échoué. L'ancien code maître reste actif. Relisez bien le descriptif ci-dessus et recommencez la programmation du code maître.

2.3.2 Modification du code maître

touche actionnée	signal	fonction
✓		commencer la programmation
○○○○○○○○ ✗		saisir code maître et valider (4- 8 chiffres).
0 ✗		saisir 0 et valider (emplacement).
○○○○○○○○ ✗		saisir nouveau code maître et valider (4- 8 chiffres).
✓	✓ ✗ ✓ ✗ ✓ ✗ . . .	poursuivre la programmation
○○○○○○○○ ✗		saisir code maître et valider (4- 8 chiffres).
0 ✗		saisir 0 et valider (emplacement).
	2 x ✓	la programmation a été effectuée correctement (avec succès) !

Maintenant le nouveau code maître est actif. Utilisez le pour toutes vos programmations suivantes.

Nota
Si la séquence de signaux affichée est différente votre programmation a échoué. L'ancien code maître reste actif. Relisez bien le descriptif ci-dessus et recommencez la programmation du code maître.

2.3.3 Supprimer code maître

Voir paragraphe „supprimer toute programmation"

2.4 Code utilisateur

Nota :
Merci de tenir compte des indications du paragraphe „Codes".

- Le code utilisateur donne l'autorisation d'ouverture de la porte.
- Un code utilisateur valable enclenche le déblocage (ouverture) / blocage (fermeture) de la poignée.
- les emplacements 1 à 39 sont disponibles pour les codes utilisateurs.
- Les codes utilisateur des emplacements 1 à 9 ont toujours l'autorisation d'enclencher le verrouillage / déverrouillage permanent
- Les codes utilisateur des emplacements 10 à 39 peuvent obtenir l'autorisation d'enclencher / déclencher le déverrouillage permanent.
- Chaque code utilisateur doit être unique.
- Le code utilisateur doit avoir au moins 3 chiffres.
- Un code utilisateurs court ne peut pas contenir les mêmes séquences de chiffres qu'un code utilisateur long.

2.4.1 Créer un utilisateur 1 (emplacements 1 – 9 et 10 – 39)

Les codes utilisateurs des emplacements 1 à 9 peuvent obtenir l'autorisation de déblocage momentané ou permanent.
Les codes utilisateurs des emplacements 10 à 39 ont seulement l'autorisation du déverrouillage momentané. Pour attribuer l'autorisation de déverrouillage permanent à ces codes utilisateurs voir paragraphe créer utilisateur (emplacements 10 – 39 avec autorisation de déverrouillage permanent.)

touche actionnée	signal	fonction
✓		commencer la programmation
○○○○○○○○ ✗		saisir code maître et valider (4- 8 chiffres).
○○ ✗		Saisir emplacement (1-9) et valider (emplacement).
○○○○○○○○ ✗		saisir nouveau code utilisateur et valider (4- 8 chiffres).
	2 : ✓	la programmation a été effectuée correctement (avec succès) !

Le code utilisateur programmée est maintenant actif et peut être utilisé.

Nota
Si la séquence de signaux affichée est différente votre programmation a échoué. Le code utilisateur n'est pas actif. Relisez bien le descriptif ci-dessus et recommencez la programmation du code utilisateur.

2.4.2 Créer utilisateur 2
(emplacements 10 – 39 avec autorisation de déverrouillage permanent)

touche actionnée	signal	fonction
✓		commencer la programmation
◯◯◯◯◯◯◯◯ ✗		saisir code maître et valider (4- 8 chiffres).
◯◯ ✗		Saisir emplacement (1-9) et valider (emplacement).
✓		attribuer déverrouillage permanent
◯◯◯◯◯◯◯◯ ✗		saisir nouveau code utilisateur et valider (4- 8 chiffres).
	2 x ✓	la programmation a été effectuée correctement (avec succès) !

Le code utilisateur programmée est maintenant actif et peut être utilisé.

Nota
Si la séquence de signaux affichée est différente votre programmation a échoué. Le code utilisateur n'est pas actif. Relisez bien le descriptif ci-dessus et recommencez la programmation du code utilisateur.

2.4.3 Déverrouillage permanent de la porte

Comment déverrouiller et reverrouiller de façon permanente cf plus loin au chapitre 3.3 „utilisation"

2.4.4 Supprimer un utilisateur

Attention
L'accès de personnes non autorisées est possible! Il y a une faille de sécurité.
Vérifiez si le code de l'utilisateur effacé ne peut vraiment plus déverrouiller la poignée.
Si le code permet toujours de déverrouiller la poignée la procédure de suppression était incorrecte. Relisez bien le descriptif ci-dessus et recommencez la procédure de suppression.

Pour supprimer un utilisateur il y a deux méthodes :

- supprimer l'emplacement
- supprimer le code utilisateur

Supprimer emplacement

touche actionnée	signal	fonction
✓		commencer suppression
◯◯◯◯◯◯◯◯ ✖		saisir code maître et valider (4- 8 chiffres).
◯◯ ✖ ✖		Saisir emplacement à supprimer (1-39) et valider 2 fois
	4 x ✓	la suppression de l'emplacement a été effectuée avec succès !

Supprimer le code utilisateur

touche actionnée	signal	fonction
✓		commencer suppression
◯◯◯◯◯◯◯◯ ✖ ✖		saisir code maître et valider 2 fois (4- 8 chiffres).
◯◯◯◯◯◯◯◯ ✖		Saisir le code à supprimer (4- 8 chiffres).et valider
	4 x ✓	la suppression du code a été effectuée avec succès !

2.4.5 Modifier utilisateur

Supprimez l'utilisateur et
créez le de nouveau (cf paragraphe : Créer un utilisateur).

2.5 Supprimer toutes les programmations

Attention
L'accès de personnes non autorisées est possible! Il y a une faille de sécurité. Programmez le code-maître immédiatement.
Si vous laissez la poignée en mode installation, celle-ci peut être déverrouillée par la touche 0 (zéro).

Si vous supprimez toutes les données d'une poignée, celle-ci revient en mode installation.
Si vous supprimez toutes les programmations

- tous les codes utilisateur sont effacés
- le code maître est 0 (zéro)
- la poignée est déverrouillée

Effacer toutes les données (toute la mémoire) de la poignée de sécurité

touche actionnée	signal	fonction
✓		commencer la suppression
○○○○○○○○ ✗		saisir code maître et valider (4- 8 chiffres).
0 ✗		Saisir 0 et valider (maître emplacement).
0 ✗		Saisir 0 et valider (code suppression).
✓	⋙✗⋘	poursuivre suppression
0 ✗	⋙✗⋘	Saisir 0 et valider
0 ✗	⋙✗⋘	Saisir 0 et valider (maître emplacement).
0 ✗	⋙✗⋘	Saisir 0 et valider (code suppression).
	4 x ⋙✓⋘	l'utilisateur a été effacé

- tous les codes utilisateur ont été effacés.
- le code maître est égal à 0 (zéro).
- la poignée de sécurité est déverrouillée.

NOTA
Si la séquence de signaux lumineux est différente cela veut dire que la suppression a échouée. Tous les codes programmés continuent à être applicables. Recommencez la procédure de suppression avoir relu sa description ci-dessus.

3 Effectuer un reset

Il s'agit de remettre la poignée dans sa configuration « usine ».

Attention
L'accès de personnes non autorisées est possible! Il y a une faille de sécurité. Programmez le code-maître immédiatement.
Si vous laissez la poignée en mode installation, celle-ci peut être déverrouillée par la touche 0 (zéro).

- Lorsque vous effectuez un reset :
- tous les codes utilisateur sont effacés
- le code maître est égal à 0 (zéro)
- la poignée est déverrouillée

Effectuer le reset

- Démontez la poignée intérieure. La description détaillée se trouve dans le guide de montage.
- Le câble plat doit être raccordé. Toutes les batteries doivent être en place et fonctionner.
- Appuyez sur la touche „reset" et maintenez appuyé pendant 5 secondes.
- Remontez la poignée. La description détaillée se trouve dans le guide de montage.

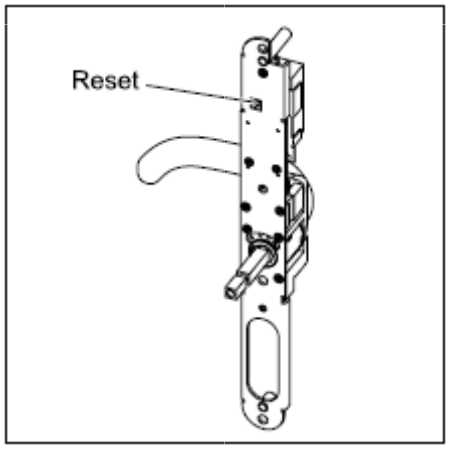

4 Guide d'utilisation

4.1 Fonctionnement

Lors de la saisie d'un code utilisateur valable l'ouvre-porte extérieur est déverrouillé pendant 2 secondes. Pendant ce laps de temps il est possible d'ouvrir la porte.

Si le code utilisateur saisi n'est pas valable, l'ouvre-porte extérieur reste verrouillé. Il n'est pas possible d'ouvrir la porte.

Le code utilisateur est reconnu en tant que séquence de chiffres et peut être dissimulé à l'intérieur d'un séquence plus grande. Ceci augmente la sécurité lorsque vous êtes observé pendant la saisie. De plus, cela augmente la tolérance par rapport à des erreurs de saisie.

Exemple :

Votre Code est **5244**. Si vous saisissez 128**5244**1, vous pourrez ouvrir la porte, la séquence de chiffres correcte ayant été reconnue..

Deux modes de déverrouillage existent :

- Déverrouillage bref
  L'ouvre-porte extérieur est libéré / déverrouillé pour environ 2 secondes. Pendant ce laps de temps la porte peut être ouverte. Ensuite l'ouvre-porte extérieur est de nouveau bloqué / verrouillé. Tous les numéros d'utilisateur (1 à 39) ont par défaut l'autorisation de déverrouilage bref.

- Déverrouillage permanent
  L'ouvre-porte extérieur est déverrouillé jusqu'à ce que le déverrouillage permanent soit désactivé de nouveau. Les numéros d'utilisateur 1 à 9 ont par défaut l'autorisation d'activer/désactiver le déverrouillage permanent en plus du déverrouillage bref.

NOTA
Il est possible d'attribuer aux numéros d'utilisateur 10 à 39 l'autorisation d'activer / désactiver le déverrouillage permanent (cf « Création d'un utilisateur » (déverrouillage permanent))

4.2 Saisies erronées et durée de blocage

Entre les saisies d'une séquence de programmation vous avez 5 secondes. Si vous attendez plus longtemps, la saisie sera refusée et annulée.

4.2.1 Code utilisateur erroné

Lorsque vous avez saisi un code utilisateur incorrect :
5 signaux sonores sont émis et × s'allume.

4.2.2 Durée de blocage

Après saisie d'un code utilisateur erroné la saisie sera bloquée pendant une certaine durée.

Si vous actionnez une touche pendant la durée du blocage :
5 signaux sonores sont émis et × s'allume.

4.2.3 Fin de la durée de blocage

Lorsque la durée de blocage est écoulée la saisie est de nouveau possible.

A la fin de la période de blocage :

2 signaux sonores sont émis et × s'allume.

Attendez toujours la fin de la durée de blocage avant de saisir de nouveau un code utilisateur.

4.3 Utilisation

Déverrouillage bref

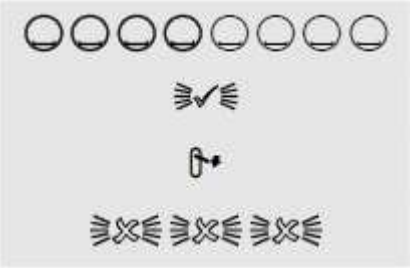

Entrer le code utilisateur de 3 – 8 chiffres
s'allume pendant 1 seconde
ouvre-porte extérieur déverrouillé pendant 2 secondes
clignote 3 fois
ouvre-porte extérieur de nouveau verrouillé !

Déverrouillage permanent

Le déverrouillage permanent n'est accessible qu'aux utilisateurs avec autorisation.

Attention
Il y a une faille de sécurité.
L'accès de personnes non autorisées est possible!.
Tout le monde peut ouvrir la porte.
Avec le déverrouillage permanent vous n'avez plus de contrôle d'accès.
Désactivez impérativement le déverrouillage permanent lorsqu'il ne sera plus nécessaire.

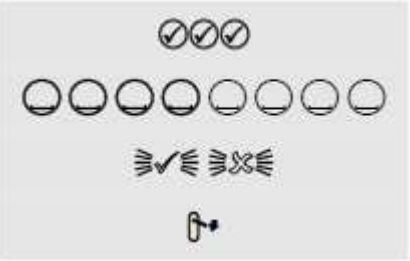

Commencer la programmation du déverrouillage permanent
Entrer le code utilisateur de 3 – 8 chiffres
clignotent en alternance
ouvre-porte extérieur déverrouillé de façon permanente!

L'ouvre-porte extérieur est déverrouillé de façon permanente. La porte peut être ouverte de l'extérieur sans contrôle d'accès jusqu'à ce que désactivez le déverrouillage permanent.

Désactiver le déverrouillage permanent

Seuls les utilisateurs autorisés peuvent activer ou désactiver le déverrouillage permanent. Pour reverrouiller la porte il faut :

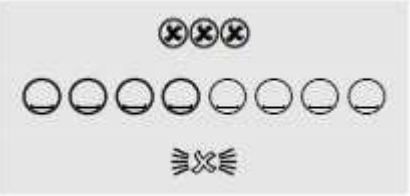

Commencer la programmation du déverrouillage permanent
Entrer le code utilisateur de 3 – 8 chiffres
clignotent 3 fois. L'ouvre-porte extérieur est verrouillé de façon permanente!

La porte peut être ouverte de l'extérieur seulement avec un code utilisateur valable.

4.4 Affichage des niveaux de batterie

La poignée de sécurité a une très faible consommation d'énergie. En fonction de l'utilisation, la capacité d'un kit de batteries est suffisante pour assurer le fonctionnement de la poignée pendant plusieurs années. En utilisation normale (environ 50 entrées par jour), un kit de batteries durera jusqu'à 2 ans et demi, en cas d'utilisation moins fréquente encore plus longtemps.

Le niveau de batterie est affiché à chaque utilisation.

4.4.1 Batteries en charge correcte

Fonction	LEDs ouvre porte extérieur allumées	LED ouvre porte intérieur allumé
Déverrouiller	☑ 1 fois (vert long)	1 fois (vert court)
Verrouiller	☒3 fois (rouge rouge rouge long)	3 fois (rouge rouge rouge)
Déverrouillage Permanent	☑☒☑ en alternance (vert rouge vert)	1 fois (vert long)

4.4.2 Batteries à charge faible

Attention
Plus qu'environ 50 utilisations de la poignée possibles. Veuillez remplacer immédiatement les batteries. N'effectuez plus de programmation.

Fonction	LEDs ouvre porte extérieur allumées	LED ouvre porte intérieur allumé
Déverrouiller	☑☒☑☒ ☑☒☑☒☑	4 fois en alternance (vert long, rouge)
Verrouiller	☒☑☒☑ ☒☑☒☑	4 fois en alternance (rouge long, vert)
Déverrouillage Permanent	☑☒☑ en alternance (vert rouge vert)	4 fois en alternance (vert long, rouge)

4.4.3 Batteries vides

Dans ce cas, vous ne pouvez plus utiliser la poignée de sécurité. La porte ne peut être ouverte que de l'intérieur ou avec la clé.

Fonction	LEDs ouvre porte extérieur allumées	LED ouvre porte intérieur allumé
Tentative d'ouverture, pas de déverrouillage	☒3 fois (rouge court) et signal sonore	

Nota
Informations concernant le remplacement des batteries sous paragraphe „remplacement des batteries".

4.5 Utilisation en cas de gel

Attention
Risque de blessures superficielles en cas de températures très basses. En présence de gel veillez à porter des gants pour toute utilisation de clavier et de l'ouvre porte extérieur.

Si vous n'arrivez pas à actionner les touches, utilisez un spray anti-gel du commerce pour dégeler le clavier.

5 Entretien et nettoyage

La poignée de sécurité est sans entretien. Aucun réajustement ni graissage n'est nécessaire.

5.1 Nettoyage

Ne pas utiliser d'objets pointus ni de solvants pour le nettoyage de la poignée. Lorsque la surface de la poignée ou de l'ouvre-porte est très sale il convient de nettoyer celle-ci à l'aide d'un chiffon doux et sec. Des salissures tenaces peuvent être enlevées en utilisant des chiffons humides et un nettoyant ménager doux.

5.2 Remplacement des piles

Vous avez besoin de 4 piles de types AA (mignon). Nous recommandons les piles alcalines, comme par exemple :

- DURACELL® ULTRA M3
- DURACELL® PROCELL
- ENERGIZER® ULTIMATE

N'utilisez pas de piles usagées ou endommagées.
N'utilisez pas de piles rechargeables.
Assurez vous que les piles ne soient pas périmées avant deux à trois ans.

Ouvrir le boitier intérieur

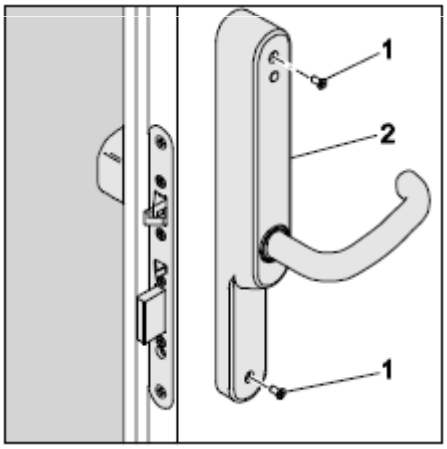

- Enlever les vis du boîtier décoratif intérieur.

Nota
Veillez à ne pas rayer le boîtier lors du démontage ou remontage. Utilisez un tube de protection lors du démontage / remontage du boitier décoratif.

- Faire glisser le boîtier avec précaution sur l'ouvre-porte et l'enlever.

Remplacement des piles

- Enlever les piles usagées du support de piles une par une.

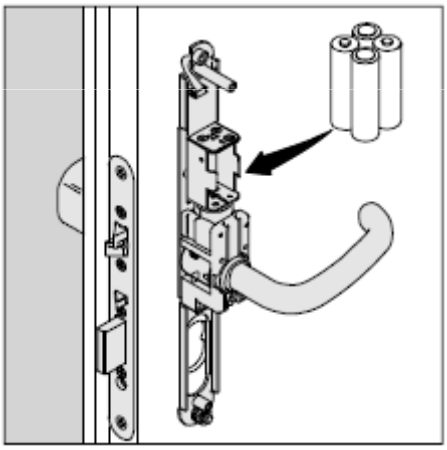

ATTENTION
Le système ne fonctionne pas avec des piles mal placées. Cela risque d'endommager le système ou de décharger les piles prématurément. Insérez les piles avec la polarité correcte dans leur emplacement. Si vous les avez mal placées, enlevez-les immédiatement. Le système ne fonctionnement pas si la bande est située entre une pile et le contact. Veillez à placer la bande correctement. La bande doit se placer derrière les piles pour faciliter le retrait de celles-ci ultérieurement.

Commencez par la pile arrière droite.

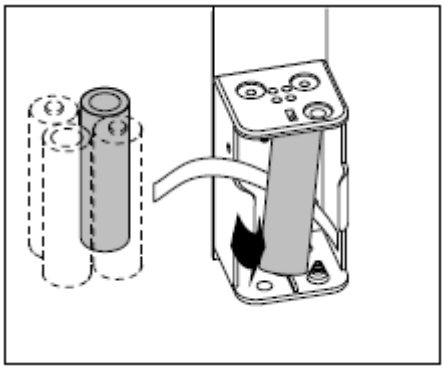

•Mettez d'abord le pôle négatif sur le contact à ressort correspondant du support.

ATTENTION
Le système ne fonctionnera pas si les contacts à ressort sont déformés. Veillez à ne pas les endommager lors de l'insertion des piles.
Si vous avez endommagé ou déformé un contact il ne faut pas remettre la poignée en service avant remise en état par un spécialiste.

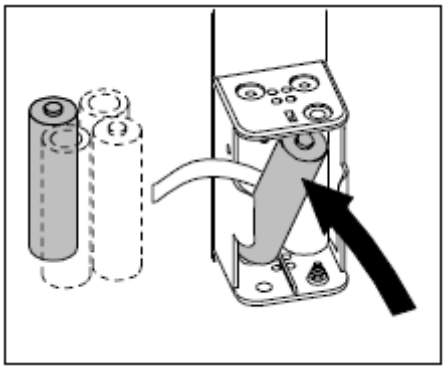

•Poussez la pile contre le ressort en un mouvement diagonal plaçant le pôle négatif sur le contact.
•Procéder de même avec la pile arrière gauche.

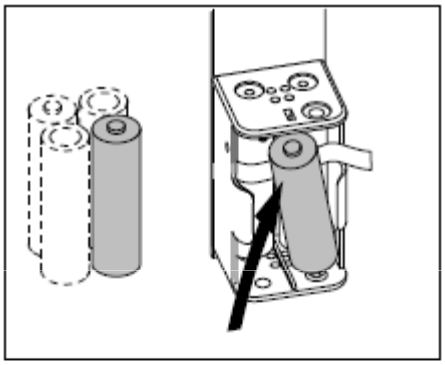

•Placez maintenant la bande devant les piles déjà en place et insérez les deux piles de devant.

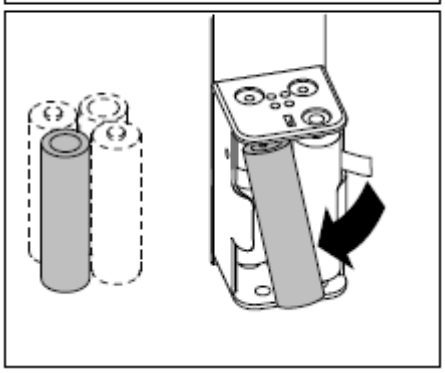

•La poignée de sécurité est de nouveau en état de marche. Vous trouverez des recommandations pour l'évacuation des déchets dans le paragraphe

Fermer le boitier intérieur

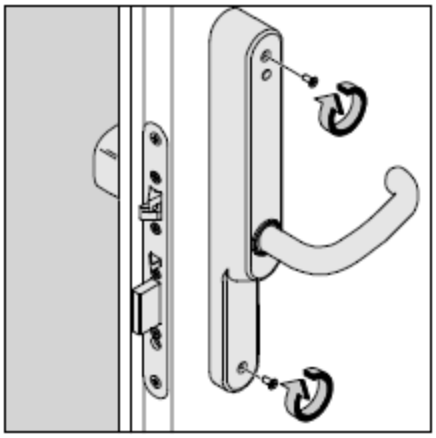

ATTENTION
Le système ne fonctionne pas si le câble plat est endommagé. De plus, cela risque de provoquer des dommages ou de décharger les piles prématurément.
Veillez à ne pas coincer le câble plat lors de la remise en place du boîtier. Placez-le en conséquence. Si le câble plat a été coincé il faut démonter le boîtier et vérifier si le câble plat n'est pas endommagé.
Ne remettez pas les système en marche si le câble plat est endommagé.

NOTA
Veillez à ne pas rayer l'ouvre-porte lors du démontage / remontage du boitier décoratif. Utilisez éventuellement un tube de protection lors du démontage / remontage du boitier décoratif

- Faire glisser le boîtier décoratif sur l'ouvre-porte et le boîtier intérieur.
- Fixer le boîtier décoratif à l'aide des deux vis
- Le remplacement des piles est terminé et la poignée de sécurité est de nouveau en état de marche.

5.3 Recommandations concernant évacuation des déchets

Les piles usagées sont à remettre au fournisseur des piles ou aux instances de recyclage mettant des containers à votre disposition.

6 Tableau de programmation

Master

Emplacement	Nom	Code maître	Autorisation
			programmer et supprimer

Utilisateurs

Emplacement	Nom	Code utilisateur	Autorisation

Emplacement	Nom	Code utilisateur	Autorisation

Emplacement	Nom	Code utilisateur	Autorisation

Emplacement	Nom	Code utilisateur	Autorisation

ASSA ABLOY is the global leader in door opening solutions, dedicated to satisfying end-user needs for security, safety and convenience.

Créer de nouvelles fonctionnalités, faire appel à des techniques modernes, allier confort et sécurité, innover… Telle est la devise de **Eff Eff France**!

Basé à Brumath, près de Strasbourg, depuis 1983, **Eff Eff France** met à votre disposition son savoir-faire, ses conseils techniques, sa large gamme de produits et sa réactivité.

Grâce à **Eff Eff France**, il est possible de d'équiper tous les types de portes jusque dans ses moindres détails.

Les gâches, les verrous, les serrures et les ventouses proposés dans ce catalogue vous donneront un vaste aperçu des solutions proposées par **Eff Eff France**.
De plus, grâce à l'élargissement de la gamme de matériel de contrôle d'accès, **Eff Eff France** a la possibilité de vous proposer des technologies sans cesse en évolution telle que la biométrie.

Apporter les réponses à vos attentes et contribuer à votre réussite, tel est le souhait de **Eff Eff France**…

Toujours précurseur, nous ne suivons pas les standards, nous les faisons…

KESO AG

Untere Schwandenstr. 22

8805 Richterswil

Tel. 044 787 34 34