ISTRUZIONI DI MONTAGGIO K1200

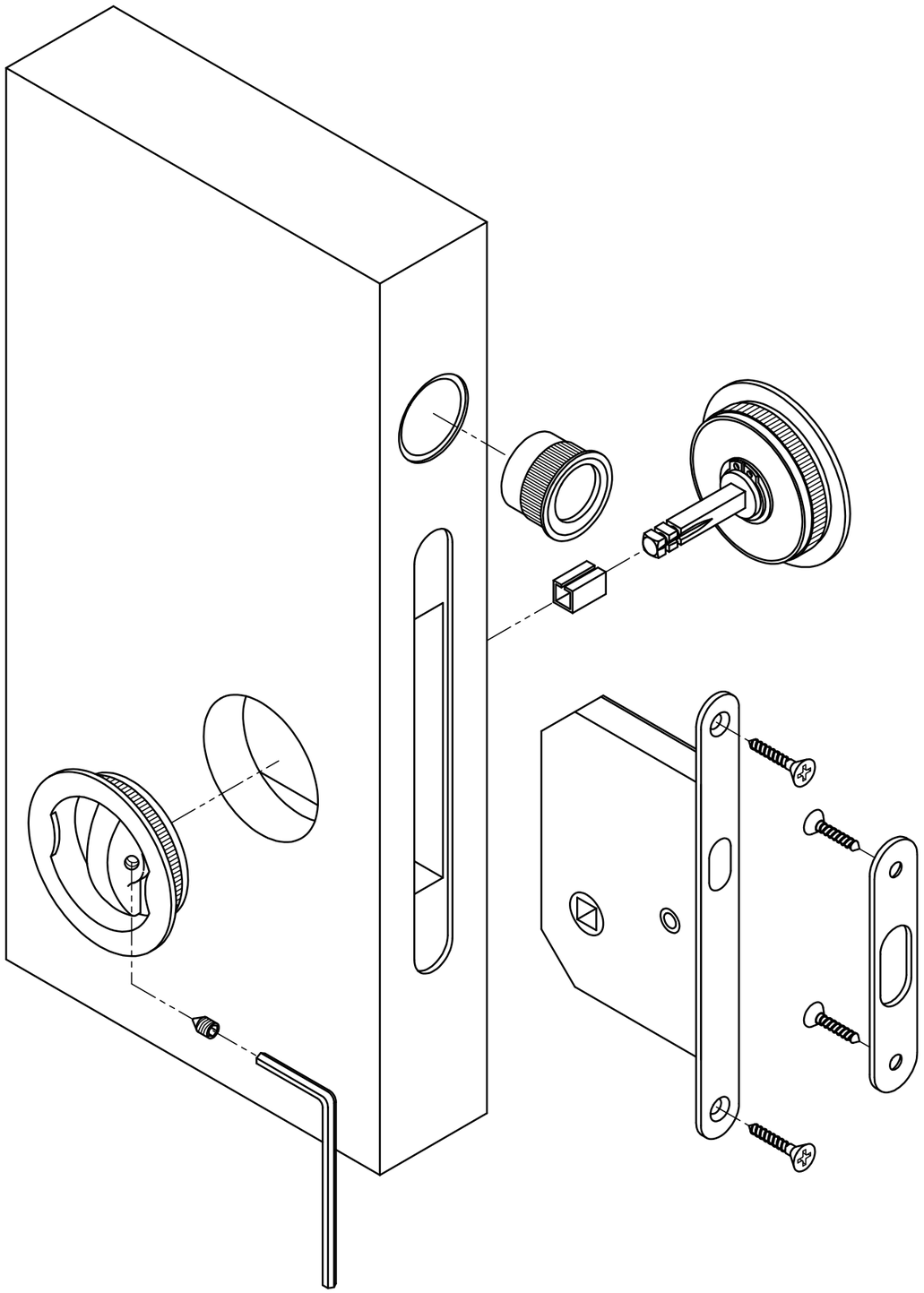
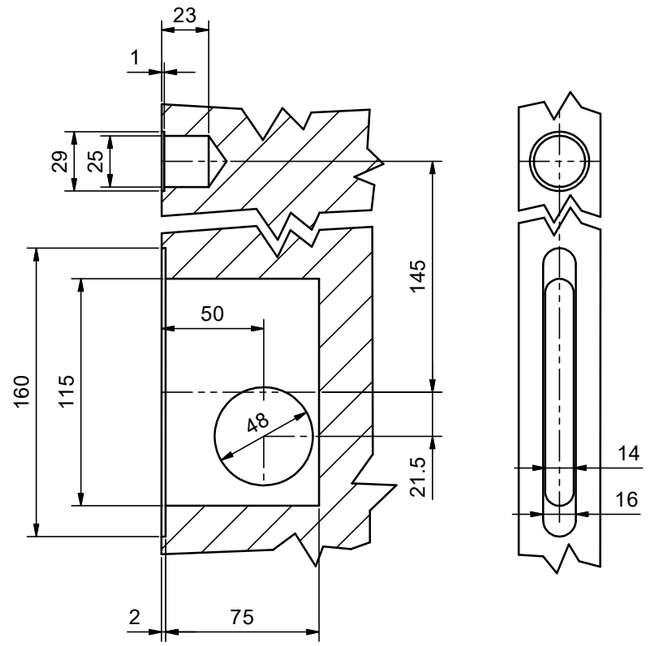
SCHEMA DI FORATURA K1200