© OPO Oeschger AG, Hauptsitz, Steinackerstrasse 68, 8302 Kloten, Schweiz, Fax +41 0848 802 077
Kloten, Köniz, St. Gallen, Aesch, Kriens, Crissier, Manno
OPO Oeschger GmbH, Albertistrasse 16 , 78056 Villingen-Schwenningen, Deutschland, Fax +49 0800 - 4 676 329

OPO OESCHGER

Sets pour porte coulissante (schéma de percement)

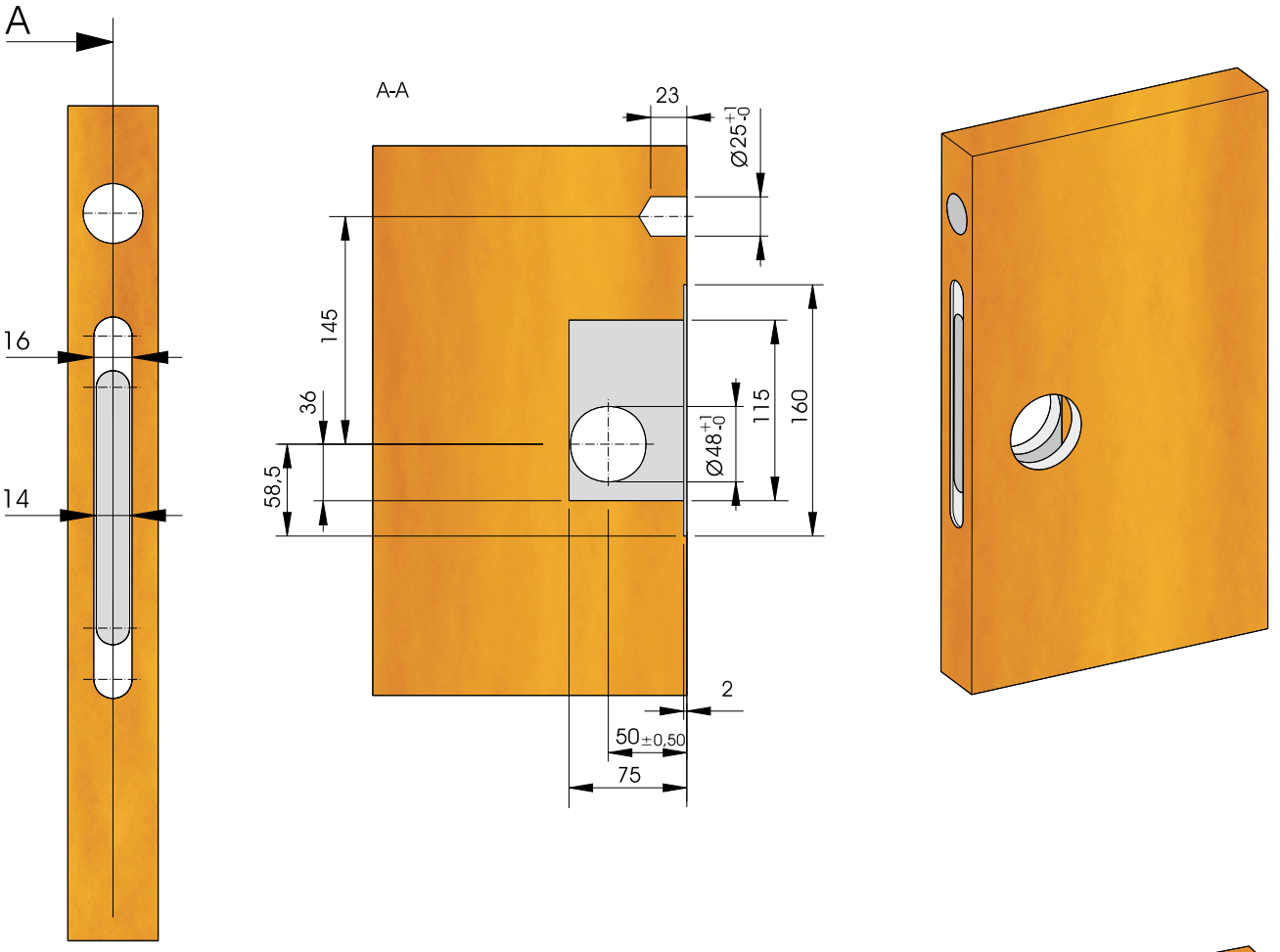

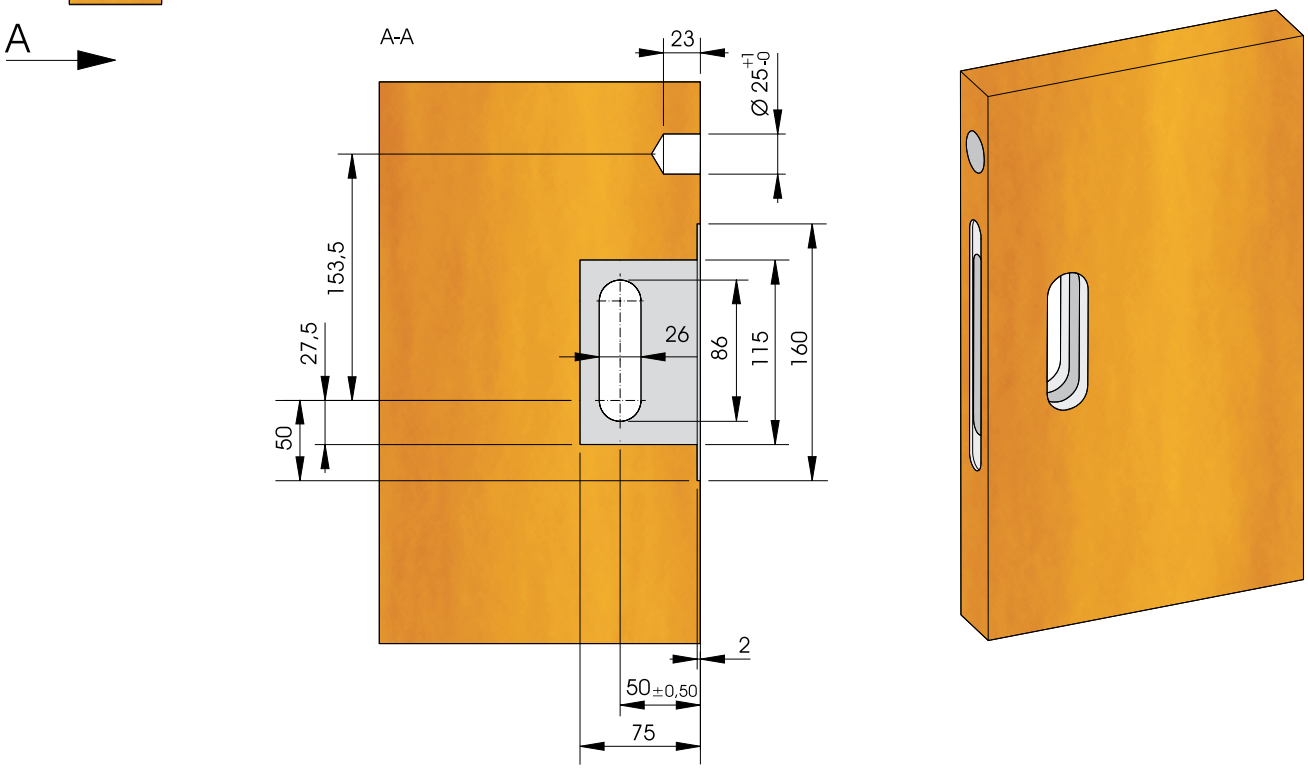

Une notice de montage se trouve dans chaque emballage.

Montage - Démontage

HOPPE®
La qualité bien en main.

Montage du modèle M492 (rond)
Système de montage innovant sans vis pointeau.

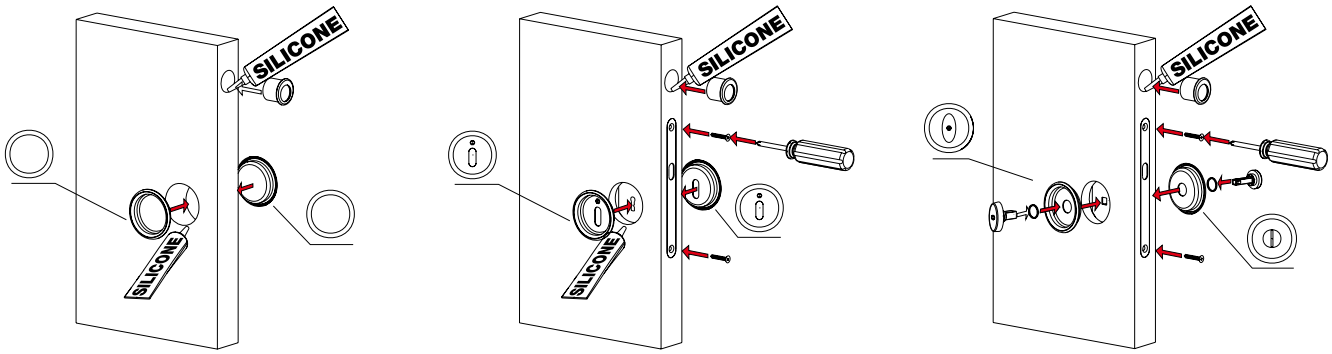

Montage du modèle M493 (ovale)
Système de montage innovant sans vis pointeau.

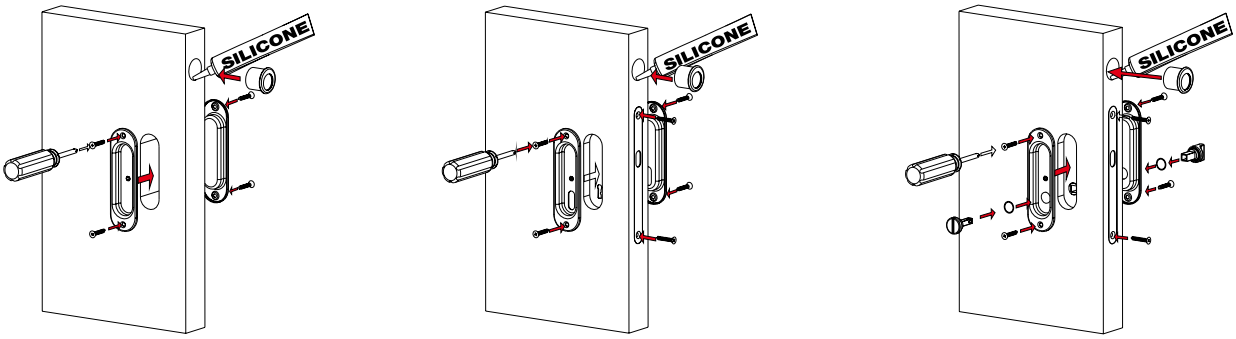

Démontage facile
Poser un nœud cou - lant autour de l'olive de condamnation ou de la pastille de décondamna - tion et tirer avec précau - tion vers l'extérieur.

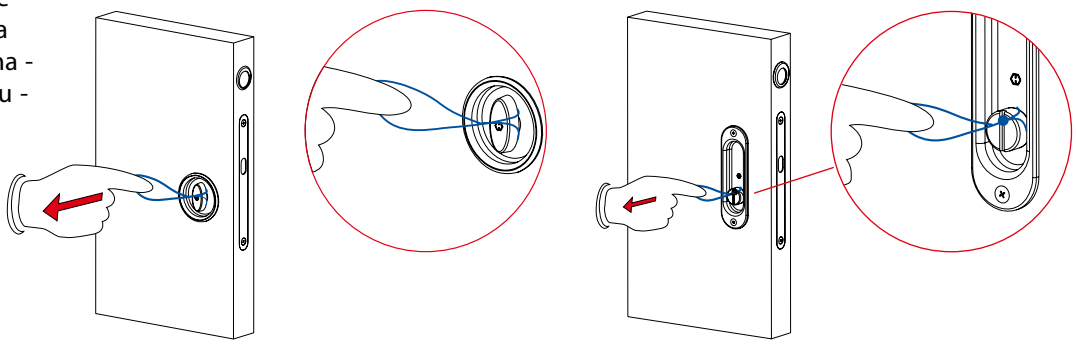

Tests de fonctionnement réalisés

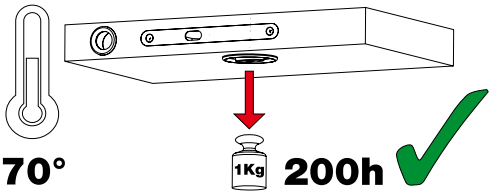

Test sur une durée de 200 heures à l'aide d'un poids de 1 Kilogramme à une température de 70°.

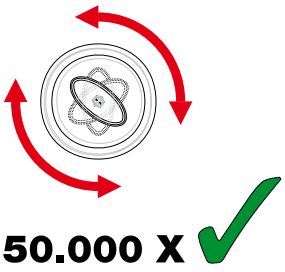

Test de manipulation à la durée par 50.000 manipulations.