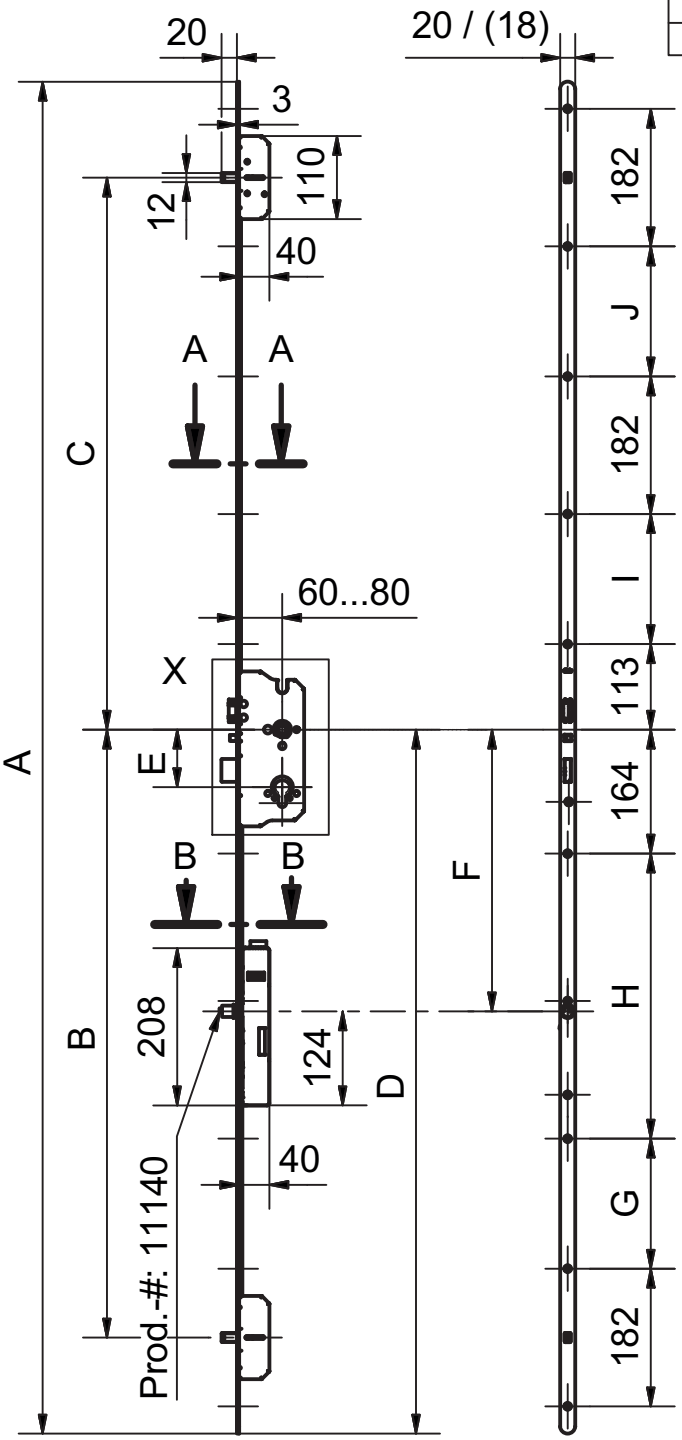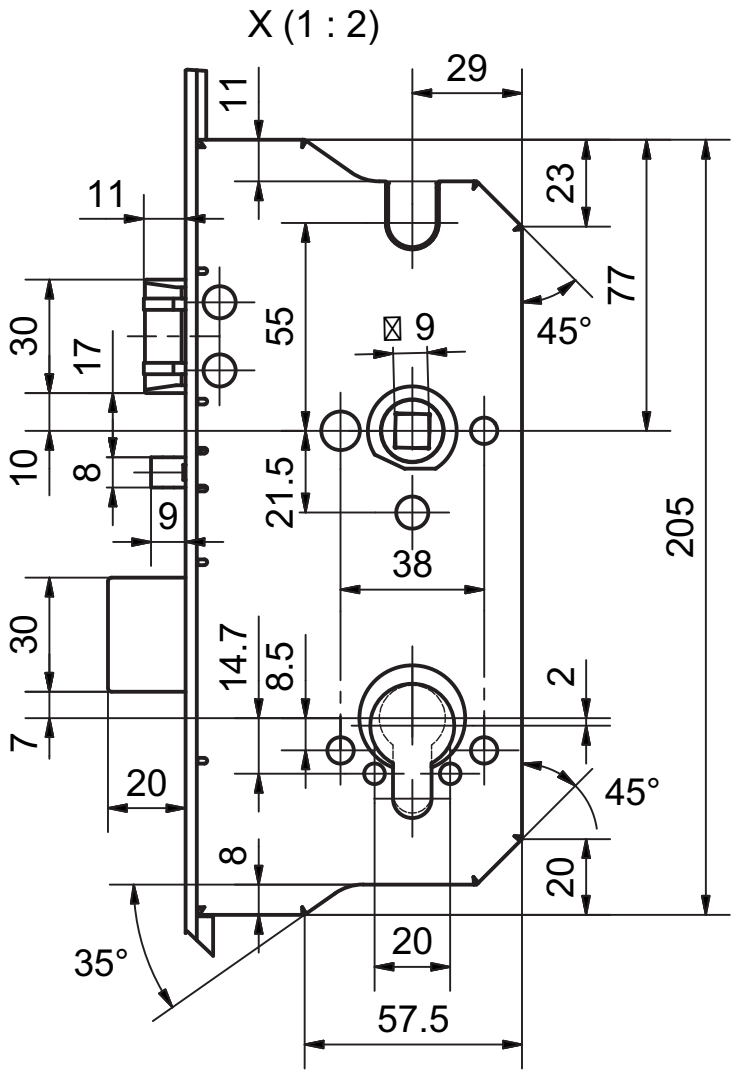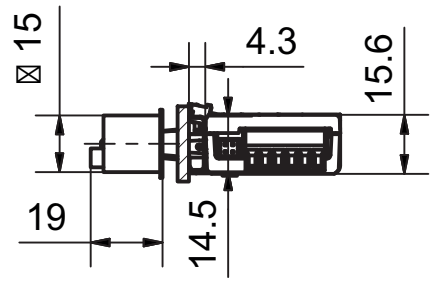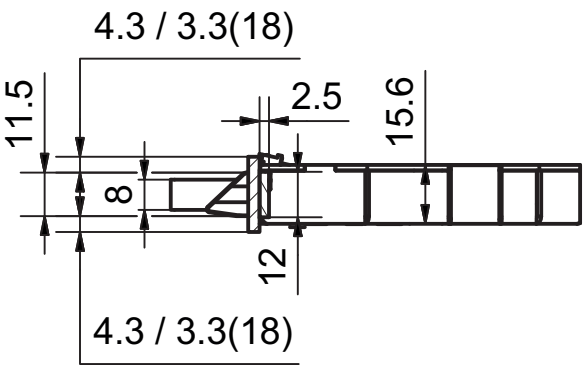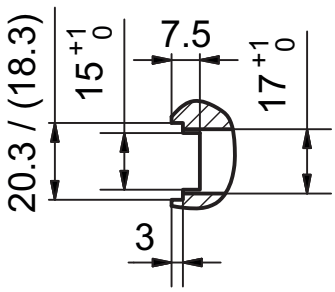E	A	B	C	D	F	G	H	I	J
72/74	1744	740	750	867	347.5	133	352	192	172
78	1788	804	730	931	372.5	172	377	172	172
88/90	1850	875	765	980	347.5	268	352	146	233
92/94	1744	760	730	887	347.5	153	352	172	172