Rückholfeder für Flachrosetten mit Stützknocken

HOPPE®
Der gute Griff.

Türvorbereitung

Die Bohrung im Grifflochbereich muss einen Durchmesser von 28 mm aufweisen. Darum kann eine Nachbearbeitung der bestehenden Bohrung notwendig sein.

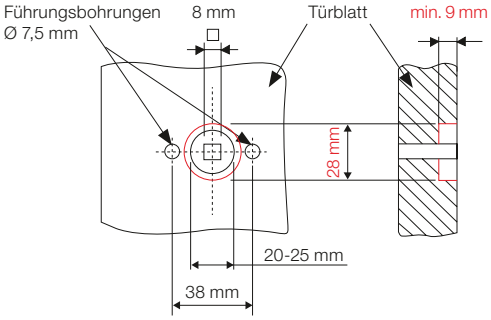

Bohrung mit einem handelsüblichen Forstnerbohrer (Durchmesser 28 mm) und mit Hilfe der HOPPE-Bohrlehre für Flachrosetten-Rückholfedern

Hinweis:

Bei Falztüren wird die Bohrung für die Rückholfeder auf der Seite des Falzes empfohlen.

Montage

Vor der Montage der HOPPE-Schnellstift**plus**-Garnitur wird die Rückholfeder auf der Rückseite der Griffrosette eingeklipst.

Beim Einklipsen die Ausrichtung der Rückholfeder beachten (der Pfeil gibt die Betätigungsrichtung des Griffs vor)

Rückholfeder auf der Rückseite der Griffrosette eingeklipsen

Griffrosetten zusammenstecken – fertig!