# Quote e sicurezza

§

Check-list per AbZ Z-70.3-85; Z-70.3-74

## 1. Tipo di pensilina e dimensioni: si prega di selezionare la pensilina desiderata

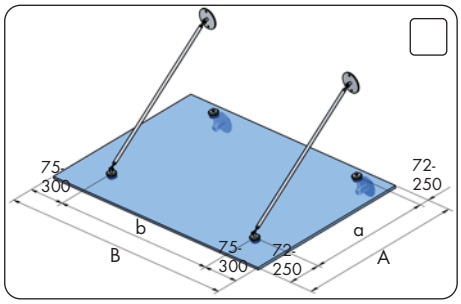


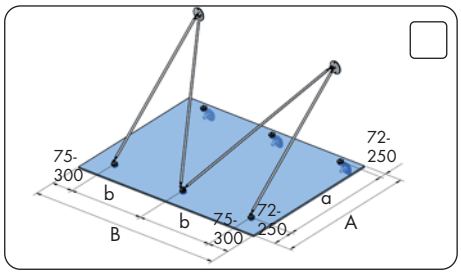


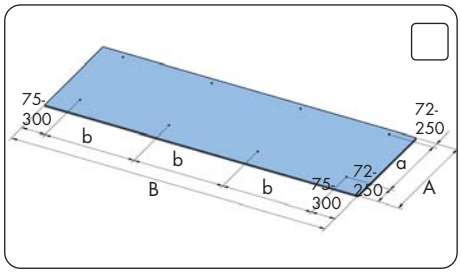


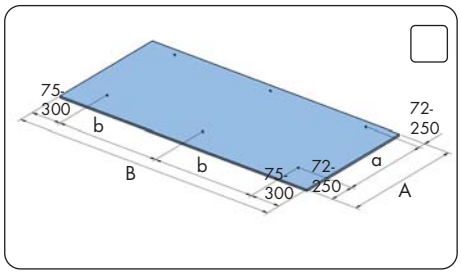


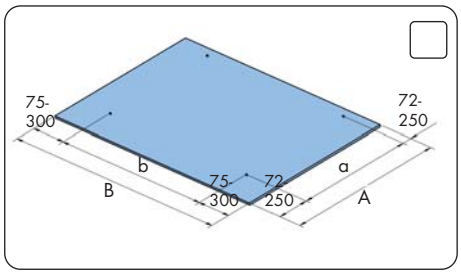


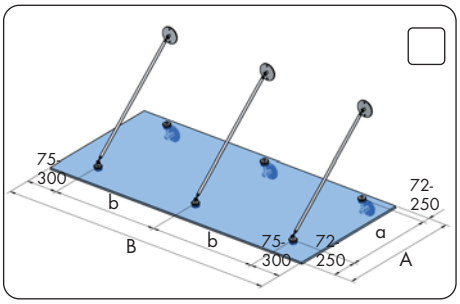


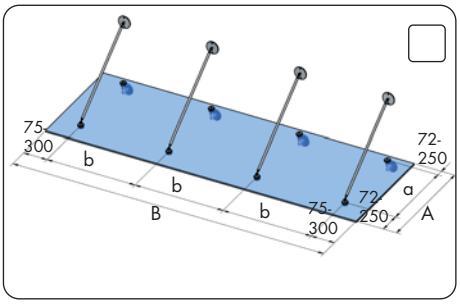


**Nota**
Con la lettera B viene indicata la larghezza totale e con la lettera A la sporgenza totale (in base ai disegni delle singole pensiline).
Le distanze dei fissaggi a punto lungo la larghezza B vengono indicate con la lettera b, quelle dei fissaggi a punto lungo la larghezza A con la lettera a.
Le distanze dal bordo lungo la larghezza B vengono indicate con le lettere b1 e b2.
Le distanze dal bordo lungo la larghezza A vengono indicate con le lettere a1 e a2.

**Quote:** A _____ B _____

**Distanze dei fissaggi a punto:** (in presenza di pensiline asimmetriche si prega di allegare uno schizzo!)

☐ Le distanze dei fissaggi a punto non sono importanti.
☐ Le distanze dei fissaggi a punto sono importanti
(ad es. a causa della sottocostruzione o delle finestre).

a = _____
a1 (bordo anteriore)
b1 (bordo sinistro)

b = _____
a2 (bordo posteriore)
b2 (bordo destro)

☐ Inclinazione della pensilina α 1 =
(da -5° a max. 22,5°)

Inclinata verso il basso ☐
Inclinata verso l'alto ☐

Angolo tra tirante e lastra
di vetro α 2 (min. 30°) = _____

Alternativa: quota hs = _____

Esistono punti e/o quote che non possono assolutamente subire modifiche (event. allegare uno schizzo con la vista dell'edificio!)?

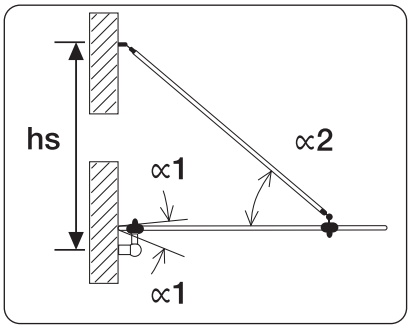

# Quote e sicurezza

§

Check-list per AbZ Z-70.3-85; Z-70.3-74

## 2. Ferramenta

**Kit completo:** (numero o denominazione dell'articolo) _____

**Oppure articolo singolo:** _____

_____

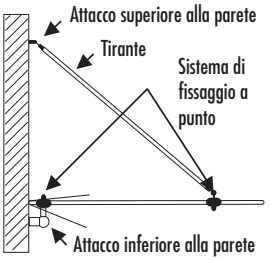


Z-85 Z-74

**ASSISTENZA**

È sufficiente compilare la presente checklist e inviarcela! Successivamente riceverete tutti i possibili dati sulla vostra pensilina.

## 3. Portata (valore nominale delle azioni statiche variabili)

☐ Valore nominale qd secondo l'ingegnere strutturale: _____ kN/m²

☐ Affido a P+S il calcolo di un valore nominale qd non vincolante per le azioni statiche variabili.
A causa della nuova norma sui carichi DIN 1055, la determinazione del carico è diventata più complicata. Questa norma sui carichi deve essere applicata a tutti gli AbZ e a tutte le regole tecniche (quindi ad es. anche TRLV). Grazie alle nuove omologazioni della Pauli + Sohn, sarà tuttavia possibile realizzare anche in futuro pensiline in vetro nonostante i carichi più alti. Pauli + Sohn vi supporta nella determinazione delle ipotesi di carico. Si prega tuttavia di tenere presente che una prova statica o anche una determinazione del carico può essere fornita esclusivamente da un ingegnere statico. Di conseguenza, il valore determinato da parte di P+S è da ritenersi esclusivamente un valore indicativo e non vincolante!

Per poter determinare il valore nominale qd per le azioni statiche variabili è necessario fornire almeno i seguenti dati:

| | | |
|---|---|---|
| NAP e luogo di installazione | | |
| Profondità dell'edificio | b1 | |
| Altezza della pensilina dal bordo superiore del terreno (GOK) | h1 | |
| Altezza della parete sopra alla pensilina | h2 | |
| Inclinazione dell'edificio/della pensilina | α | |
| In caso di montaggio in Germania settentrionale: Interno (1), Costa (2), Isola (3) | | |

Per poter determinare il valore nominale per le azioni statiche variabili, i seguenti dati possono essere utili, ma non sono obbligatori:

| | | |
|---|---|---|
| Altitudine NN | | |
| Zona di carico della neve | | |
| Zona di carico del vento | | |
| Bassopiano germanico sì/no? | | |

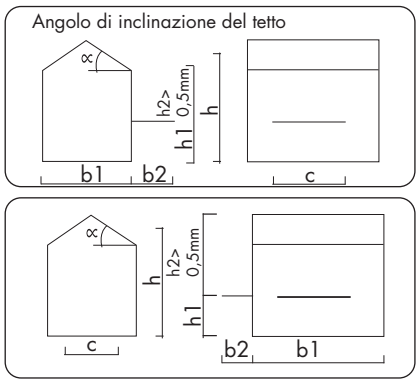


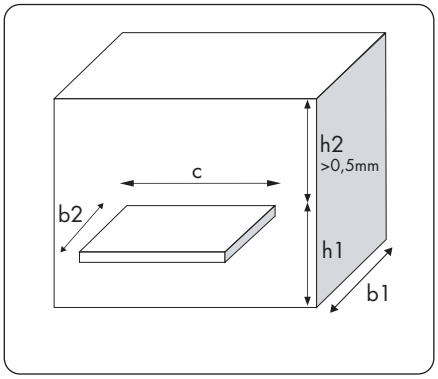


☐ Non sono disponibili dati sul carico né sulla geometrica dell'edificio.
Si prega di tenere presente che in seguito alla nuova norma sui carichi DIN 1055, le ipotesi di carico possono variare notevolmente. In assenza di dati concreti non è quindi possibile determinare lo spessore del vetro né garantire la sicurezza del progetto. Lo spessore del vetro può quindi essere determinato esclusivamente in base ai gradi di carico prestabiliti.

In questi casi, lo spessore del vetro raccomandato si basa su un valore nominale qd di 2,0 kN/m².