Sistema di spondine in acciaio/acciaio inox a doppia parete InnoTech per cassettoni di larghezza variabile Altezza 176 mm

	Quadro V6 Silent System/ Quadro V6	Quadro V6+ Silent System	Quadro V8 Silent System	Quadro 30
	• Guida a estrazione totale • Portata 30 kg	• Guida a estrazione totale • Portata 50 kg	• Guida a estrazione totale • Portata 70 kg	• Guida a estrazione semplice • Portata 30 kg

Posizioni di foratura Quadro/ altezza di montaggio minima

Per altri dettagli vedi pagina 5.2.66 - 5.2.70

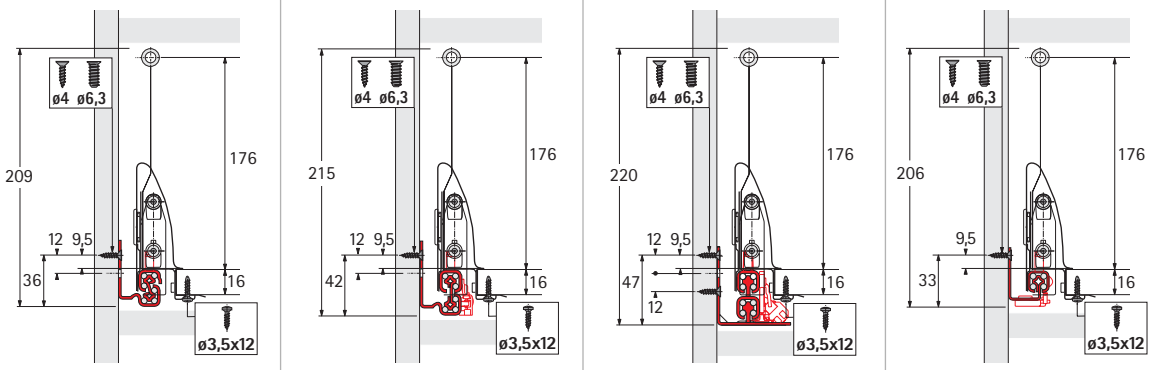

Posizioni di foratura per dispositivo di fissaggio del frontale

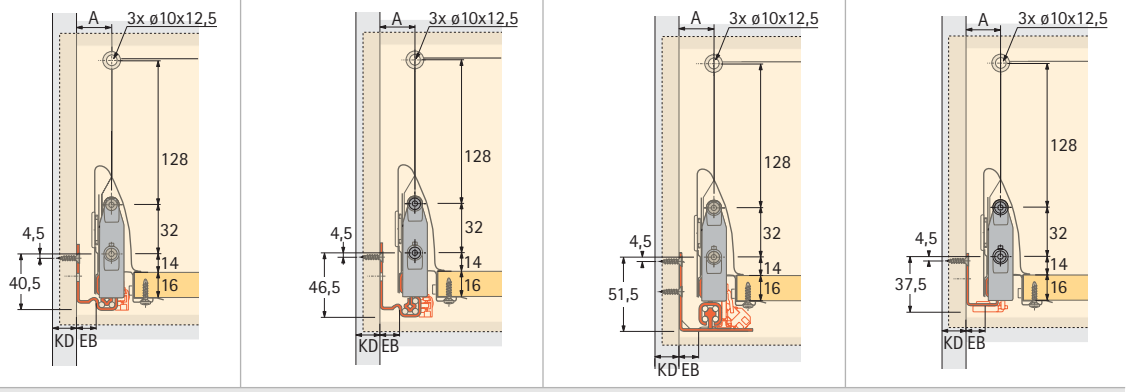

Per mobili di larghezza min. 800 mm si consiglia l'impiego della guida Quadro V6+ o Quadro V8

Grazie alle 3 larghezze di montaggio (EB) della guida Quadro, è possibile applicare il cassetto a mobili con 3 diversi spessori dei fianchi senza dover modificare le dimensioni del cassetto. A tale scopo valgono le seguenti dimensioni (mm):

Spessore mobile (KD)	16	18	19
Largh. di montaggio Quadro (EB)	12,5	10,5	9,5
Dimensioni A	23	21	20

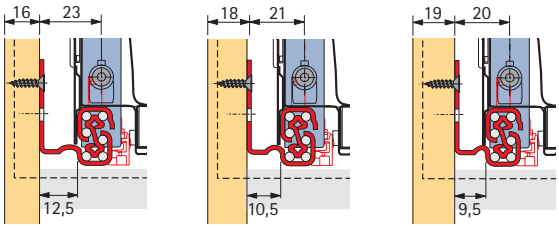

Dimensioni su misura

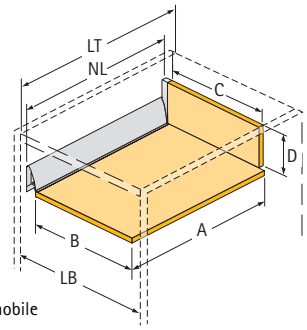

LB = larghezza interna del mobile
NL = lunghezza nominale
LT = profondità interna min. mobile, in funzione della guida Quadro utilizzata

Dimensione	Pannello post. in legno
A profondità	NL + 10
B larghezza del piano	LB - 2 x EB - 51,5
C larghezza pannello posteriore	LB - 2 x EB - 63
D altezza del pannello posteriore	176

Pannello posteriore in legno

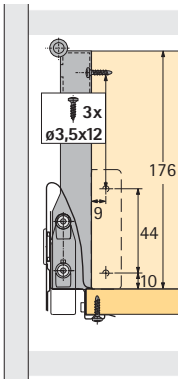

	Dimensioni mm	Codice	Conf.
	ø 3,5 x 12	**0 045 167**	200
	ø 3,5 x 20	**0 045 168**	200

Tecnica di lavorazione vedi gruppo 2