Système de profil à double paroi acier/inox InnoTech pour des largeurs de tiroirs variables Hauteur 70 mm

	Quadro V6 Silent System/ Quadro V6	Quadro V6+ Silent System	Quadro V8 Silent System	Quadro 30
	• Coulisse à sortie totale • Capacité de charge 30 kg	• Coulisse à sortie totale • Capacité de charge 50 kg	• Coulisse à sortie totale • Capacité de charge 70 kg	• Coulisse à sortie partielle • Capacité de charge 30 kg

Positions de perçage pour la coulisse Quadro/ hauteur de montage minimum

Pour d'autres détails, vois page 5.2.66 - 5.2.70

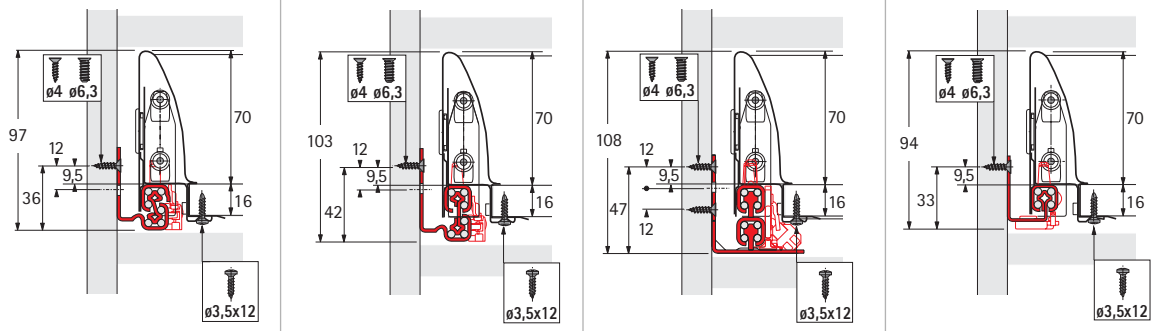

Positions de perçage pour la fixation de façade

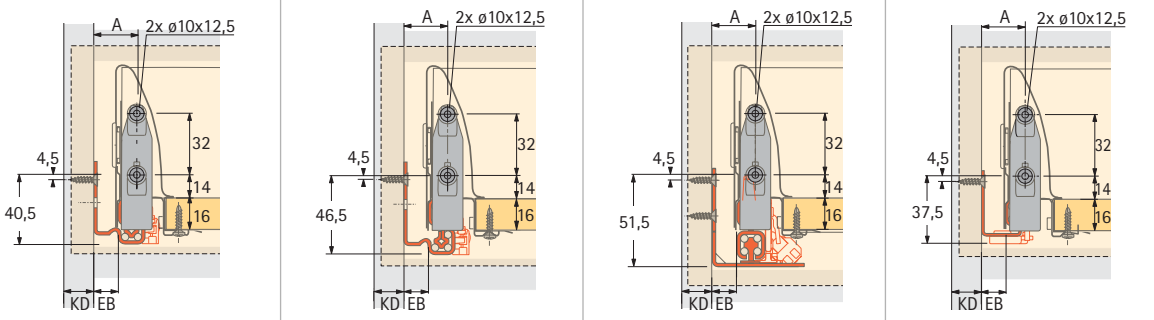

A partir d'une largeur de caisson de 800 mm, nous conseillons d'utiliser la coulisse Quadro V6+ ou Quadro V8

Du fait des trois largeurs de montage de coulisse Quadro (EB) il est possible de travailler avec 3 épaisseurs de montants de caisson différentes (KD) - sans avoir à modifier les dimensions du tiroir. Les dimensions suivantes sont applicables (mm) :

Epaisseur de caisson (KD)	16	18	19
Largeur de montage Quadro (EB)	12,5	10,5	9,5
Cote A	23	21	20

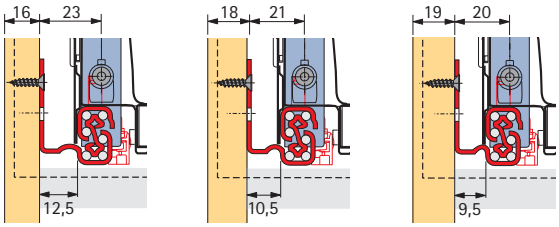

Dimensions de découpe

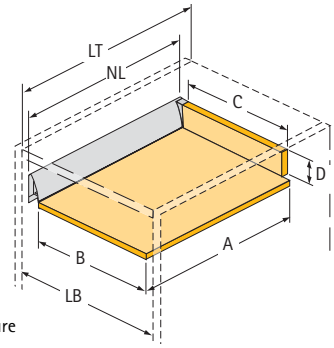

LB = largeur de caisson intérieure
NL = longueur nominale
LT = profondeur de caisson intérieure, en fonction de la coulisse Quadro utilisée

Cote	Paroi arrière en bois	Paroi arrière en alu
A Profondeur tablette	NL + 10	NL - 3
B Largeur de fond	LB - 2 x EB - 51,5	LB - 2 x EB - 51,5
C Largeur de paroi arrière	LB - 2 x EB - 63	LB - 2 x EB - 63
D Hauteur de paroi arrière	65,5	

Paroi arrière en bois

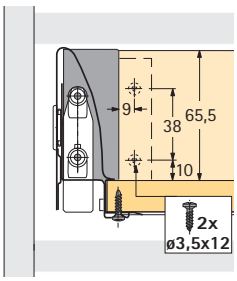

Paroi arrière en alu

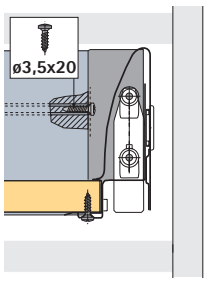

	Dimensions mm	Référence	Qté
	ø 3,5 x 12	**0 045 167**	200
	ø 3,5 x 20	**0 045 168**	200

Technique d'usinage voir groupe 2