Doppelwandiges Stahl-/Edelstahl-Zargensystem InnoTech für variable Schubkastenbreiten Höhe 70 mm

	Quadro V6 Silent System/ Quadro V6	Quadro V6+ Silent System	Quadro V8 Silent System	Quadro 30
	• Vollauszug • Belastbarkeit 30 kg	• Vollauszug • Belastbarkeit 50 kg	• Vollauszug • Belastbarkeit 70 kg	• Teilauszug • Belastbarkeit 30 kg

Bohrpositionen Quadro/ Mindest-einbauhöhe

Weitere Details siehe Seite 5.2.66 - 5.2.70

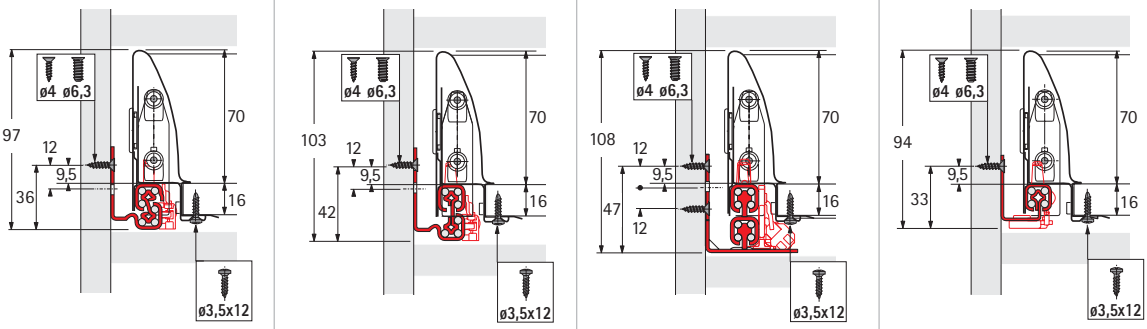

Bohrpositionen Frontbefestigung

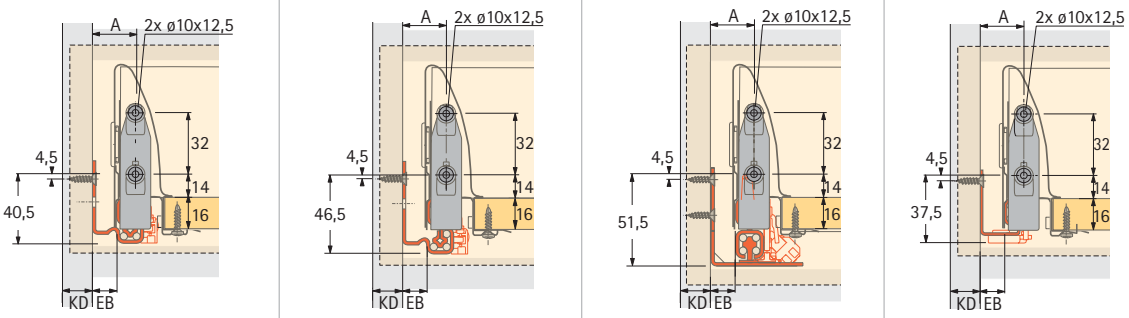

Ab einer Korpusbreite von 800 mm empfehlen wir den Einsatz des Quadro V6+ oder Quadro V8

Aufgrund der 3 Quadro-Einbaubreiten (EB) kann mit 3 verschiedenen Korpus-Seitendicken (KD) gearbeitet werden – ohne dabei die Schubkastenmaße ändern zu müssen. Hierfür gelten folgende Maße (mm):

Korpusdicke (KD)	16	18	19
Quadro-Einbaubreite (EB)	12,5	10,5	9,5
Maß A	23	21	20

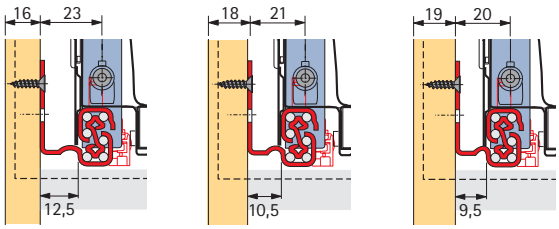

Zuschnittmaße

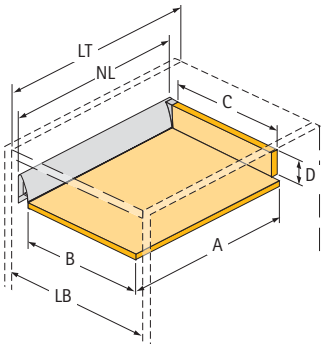

LB = Lichte Korpusbreite
NL = Nennlänge
LT = min. lichte Korpustiefe, abhängig vom eingesetzten Quadro

Maß	Holz-Rückwand	Aluminium-Rückwand
A Bodentiefe	NL + 10	NL - 3
B Bodenbreite	LB - 2 x EB - 51,5	LB - 2 x EB - 51,5
C Rückwandbreite	LB - 2 x EB - 63	LB - 2 x EB - 63
D Rückwandhöhe	65,5	

Holz-Rückwand

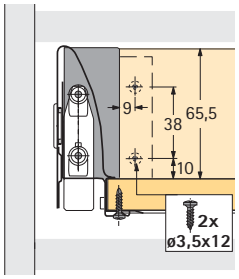

Aluminium-Rückwand

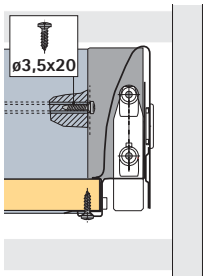

	Abmessung mm	Bestell-Nr.	VE
	ø 3,5 x 12	**0 045 167**	200
	ø 3,5 x 20	**0 045 168**	200

Verarbeitungstechnik siehe Gruppe 2