NOVA PRO

Vollauszug 40/70 kg Soft-close

- Voll synchronisierte Führungstechnologie ohne Zwischenschlag
- Integrierte Soft-close Technologie
- Exzellente Laufeigenschaften
- Höchste Seitenstabilität
- Geringste Absenkwerte
- Für alle Nova Pro Zargen geeignet
- Tragkraft 40 kg und 70 kg

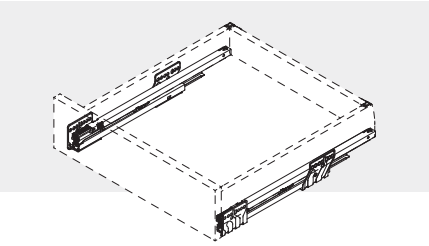

BESTELLINFORMATIONEN

1 Nova Pro Vollauszug Soft-close links/rechts

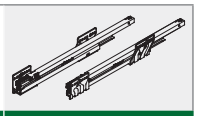

NL	40 kg	70 kg	
270	**F101063663**	-	
300	**F101063664**	-	
350	**F101063665**	-	
400	**F101063666**	-	
450	**F101063667**	**F101063711**	
500	**F101063668**	**F101063714**	
550	**F101063669**	**F101063717**	
600	**F101063670**	**F101063720**	
650	-	**F101063723**	

3

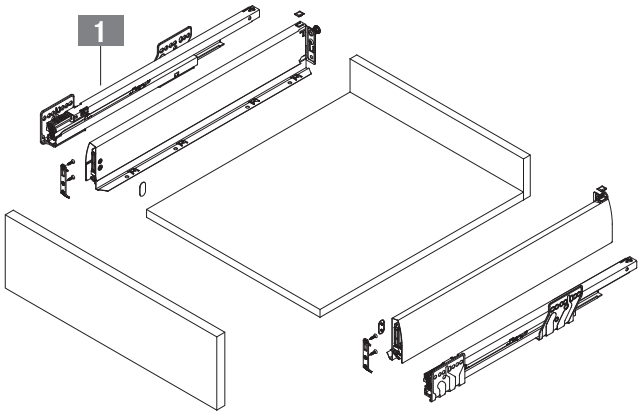

Nova Pro Crystal Deluxe	406	Nova Pro Crystal Classic	446	Nova Pro Sensotronic	506
Nova Pro Deluxe	416	Nova Pro Classic	460	Nova Pro Sensomatic	511

Verpackungseinheiten erfragen Sie bitte ausschließlich bei Ihrem Handelspartner

PLANUNGSHINWEISE

Alle Maße in Millimeter

Einbaumaße

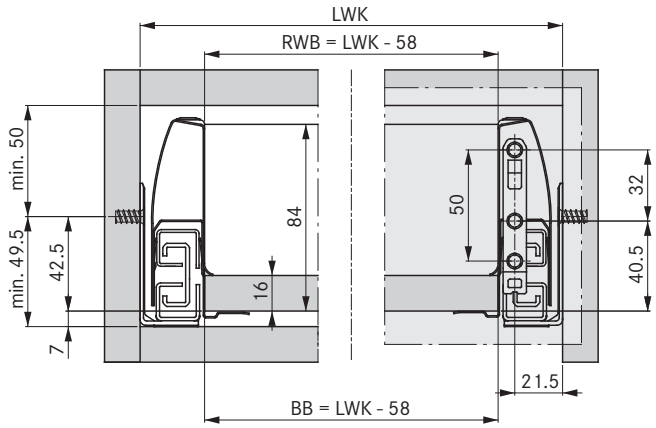

Befestigungspositionen für Vollauszug

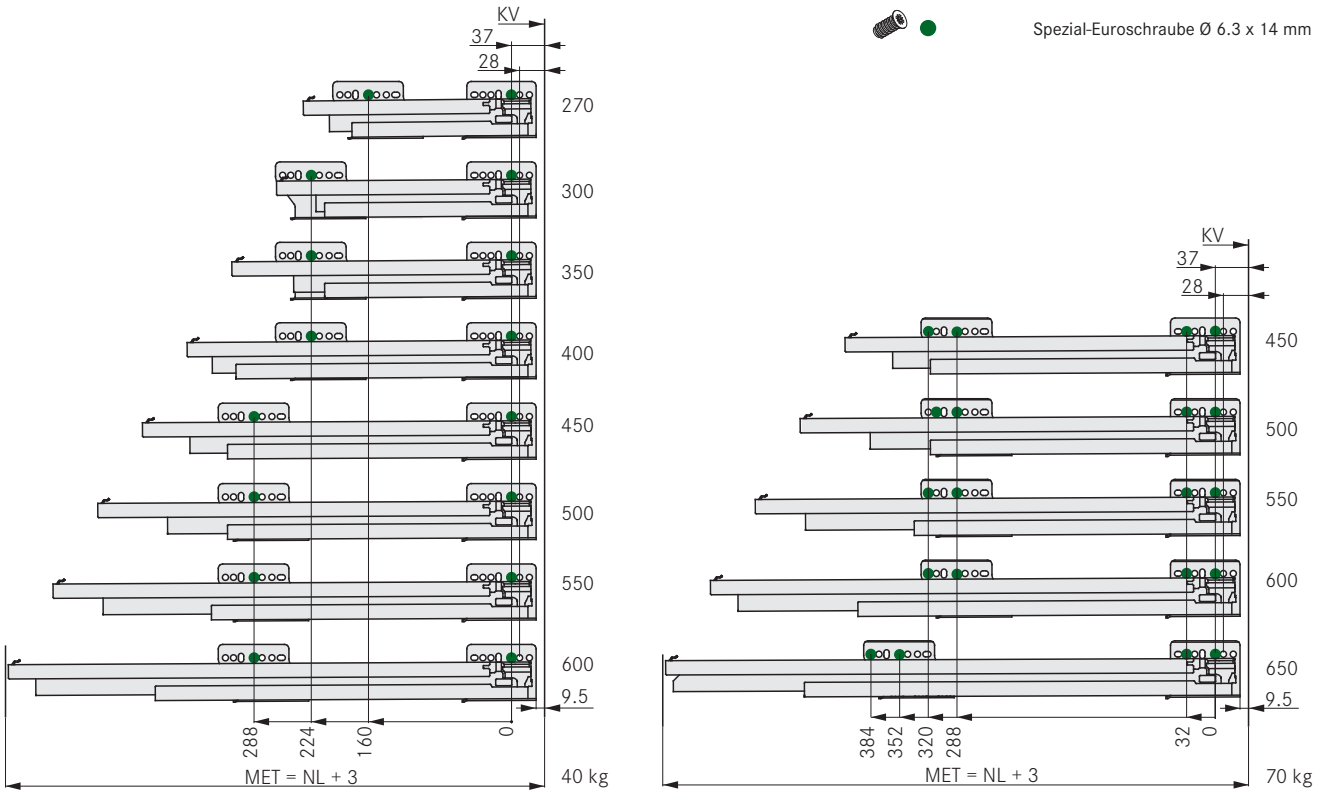

LEGENDE

BB	Bodenbreite
KV	Korpusvorderkante
LWK	Lichte Weite Korpus
MET	Mindesteinbautiefe
NL	Nennlänge
RWB	Rückwandbreite