FR 7100 SCC

TIPO:	**estrazione totale differenziale**
MONTAGGIO:	orizzontale

LARGHEZZA:	**24 mm**
PORTATA:	dinam. fino a **120 kg** (estr. totale) dinam. fino a **105 kg** (extra estens.)

MATERIALE:	acciaio inox

DOTAZIONE:	rullini in plastica piena (Delrin*)

SPECIFICHE & NOTE:

- Profilo corpo con fori per viti e profilo cassetto senza fori per viti
- Alta stabilità laterale grazie a profilo centrale di forma speciale e rullini di guida
- Proprietà di scorrimento e silenziosità ottimali grazie a effetto differenziale integrato
- Sicura antisgancio integrata nel binario centrale
- Guida forzata d'ambo i lati
- Autochiusura regolare

ⓘ Su richiesta può essere consegnata con 60 mm di extra estensione.

ⓘ Anche in versione termoresistente massimo fino a 110° C – Portata 90 kg (estr. totale), 80 kg (extra estens.)

*DuPont (TM) Delrin®

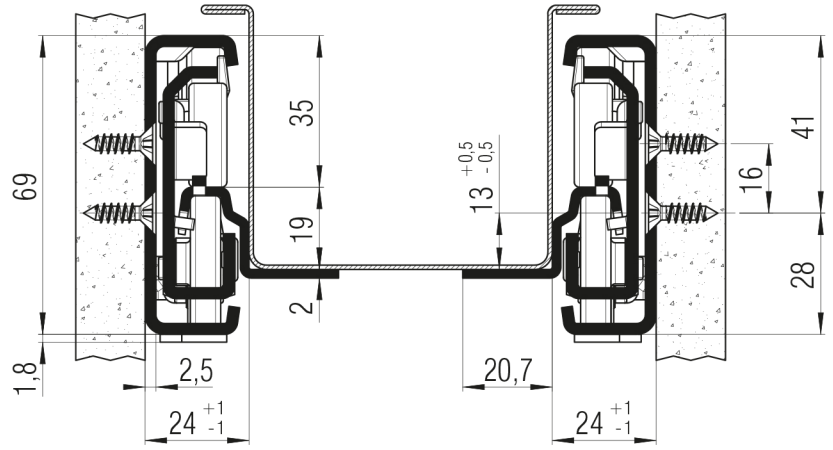

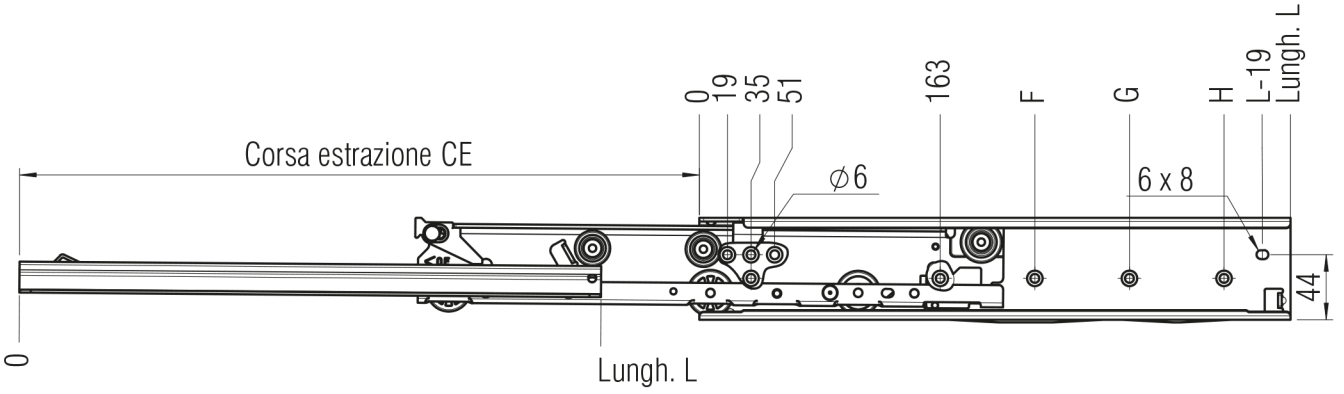

Fori per viti Spax da 4,5 mm

L mm	CE estr. totale	CE extra estens.	F mm	G mm	H mm	Peso pro coppia (kg)	Codice estr. totale	Codice extra estens.
400	385	460	323			3,64	▸ **7130**	*
450	435	510	355			4,11	▸ **7131**	*
500	485	560	291	451		4,57	▸ **7132**	*
550	535	610	323	483		5,04	▸ **7133**	*
600	585	660	355	547		5,50	▸ **7134**	*
650	635	710	355	611		5,97	▸ **7135**	*
700	685	760	355	515	643	6,43	▸ **7136**	*
750	735	810	355	547	675	6,90	▸ **7137**	*

Confezione: **4 set pro cartone; lunghezza da 650 mm in poi: 2 set pro cartone** ▸ **consegna pronta** * **quantità minima e tempo di consegna su richiesta!**