FR 7100 SCC

TYPE:	**Coulisse différentiellle, stabilité latérale**
MONTAGE:	fixation sous tiroir

LARGEUR:	**24 mm**
CAPACITÉ DE: CHARGE	jusqu'à **120 kg** (sorti totale) jusqu'à **105 kg** (surextension)

MATÉRIAU:	acier inox

EQUIPEMENT:	galets en mat. synthétique massive (Delrin*)

SPÉCIFICATIONS & INFORMATIONS:

- profils de meuble munis de percages de fixation, profil de tiroir sans percage
- stabilité latérale grâce à la forme spéciale du rail central et des galets
- fonctionnement optimal grâce à l'effet différentiel intégré
- sécurité anti-décrochage intégré dans le rail central
- guidage contrôlé des deux côtés
- fermeture automatique

ⓘ sur demande livrable avec surextension de 60 mm

ⓘ sur demande version résistant à la température jusqu'à max. 110° C, Charge 90 kg (sorti totale), 80 kg (surextension)

*DuPont (TM) Delrin®

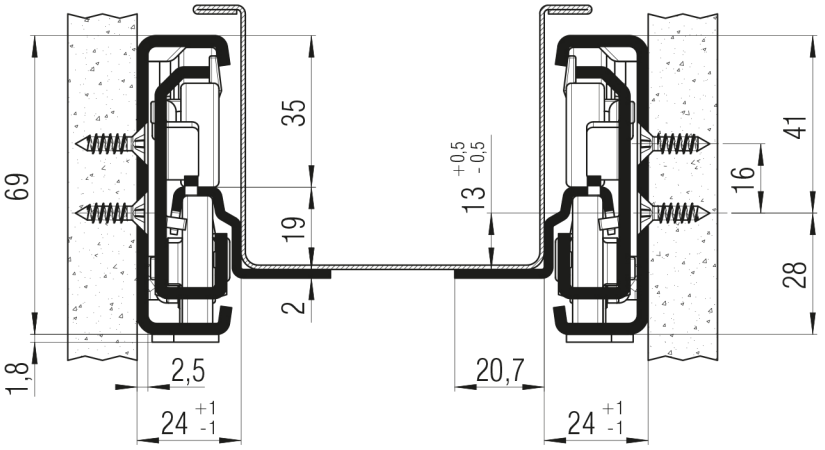

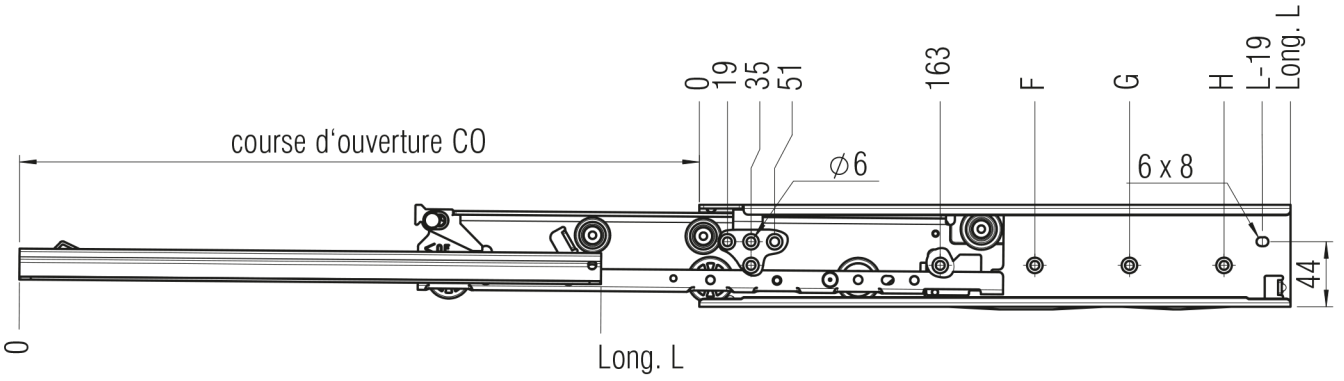

percages pour vis Agglo 4,5 mm

L mm	CO sorti totale	CO surextension	F mm	G mm	H mm	Poids paire (kg)	Réf. sorti totale	Réf. surextension
400	385	460	323			3,64	▸ **7130**	*
450	435	510	355			4,11	▸ **7131**	*
500	485	560	291	451		4,57	▸ **7132**	*
550	535	610	323	483		5,04	▸ **7133**	*
600	585	660	355	547		5,50	▸ **7134**	*
650	635	710	355	611		5,97	▸ **7135**	*
700	685	760	355	515	643	6,43	▸ **7136**	*
750	735	810	355	547	675	6,90	▸ **7137**	*

Unité d'emballage: **4 paires par carton; a partir de 650 mm: 2 paires par carton** ▸ **livrable rapidement** * **quantité min. et délais de livraison sur demande!**