FR 2071

TYPE:	**Coulisse simple extension, stabilité latérale**
MONTAGE:	fixation sous tiroir

LARGEUR:	**15 mm**
CAPACITÉ DE CHARGE:	jusqu'à **70 kg** (dynamique)

MATÉRIAU:	acier, revêtement époxy blanc

EQUIPEMENT:	galets silencieux

SPÉCIFICATIONS:

- stabilité latérale (sur une longueur de 1000 mm) grâce à la forme spéciale du profil
- butée d'arrêt en caoutchouc dans les profils du meuble
- le double emboutissage sur le profil tiroir fixe le tiroir en position ouverte
- la hauteur du profil de tiroir rend superflu une opération fastidieuse et ultérieure de placage de chant sur le fond du tiroir
- course silencieuse grâce aux galets spéciaux de précision
- guidage contrôlé d'un côté
- fermeture automatique grâce à la forme spéciale des profils

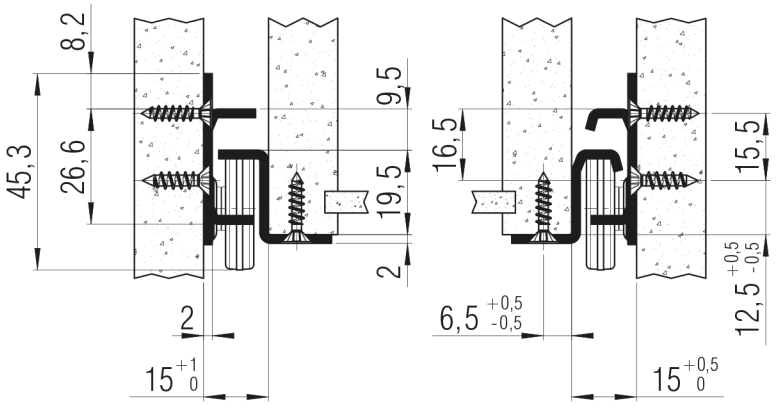

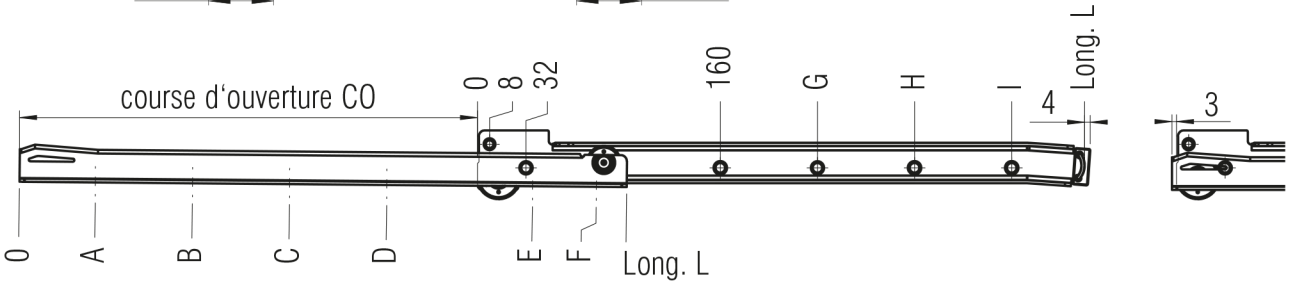

percages pour vis Agglo 3,5 mm

L mm	CO mm	A mm	B mm	C mm	D mm	E mm	F mm	G mm	H mm	I mm	Poids paire (kg)	Réf. blanc
300	212	46	142	238	270			256			0,90	▸ **1349**
350	262	32	192	288	320			288			1,04	▸ **1350**
400	302	18	242	338	370			288			1,18	▸ **1351**
450	352	36	292	388	420			288			1,32	▸ **1352**
500	402	22	182	342	438	470		288	448		1,46	▸ **1353**
550	432	40	168	392	488	520		288	480		1,60	▸ **1354**
600	482	26	218	442	538	570		288	544		1,74	▸ **1355**
650	532	44	268	492	588	620		288	544		1,88	▸ **1356**
700	582	30	190	318	542	638	670	288	544		2,02	▸ **1357**
750	612	16	176	368	592	688	720	288	544		2,17	▸ **1358**
800	662	34	226	418	642	738	770	288	544	736	2,33	▸ **1359**
850	712	20	276	468	692	788	820	288	544	768	2,47	▸ **1360**
900	742	38	230	518	742	838	870	288	544	768	2,61	▸ **1361**
950	792	24	280	568	792	888	920	288	544	768	2,76	▸ **1362**
1000	842	42	330	618	842	938	970	288	544	768	2,89	▸ **1363**

Unité d'emballage: **10 paires par carton** ▸ **livrable rapidement**

Fulterer