FR 2051 SCC

TYPE:	**Coulisse simple extension, stabilité latérale**
MONTAGE:	fixation sous tiroir

LARGEUR:	**15 mm**
CAPACITÉ DE CHARGE:	jusqu'à **40 kg** (roulements inox) jusqu'à **50 kg** (galets silencieux)

MATÉRIAU:	acier inox

EQUIPEMENT:	roulements à billes en acier inox gaînés de mat. synt. ou avec galets silencieux

SPÉCIFICATIONS:

- profils de meuble et de tiroir munis de percages de fixation
- stabilité latérale absolue grâce à la forme spéciale du profil
- guidage contrôlé d'un côté
- butée d'arrêt
- fermeture automatique

compatible avec coulisse téléscopique FR 6010 SCC

sur demande livrable en version résistant à la température (-40°C à +210°C)

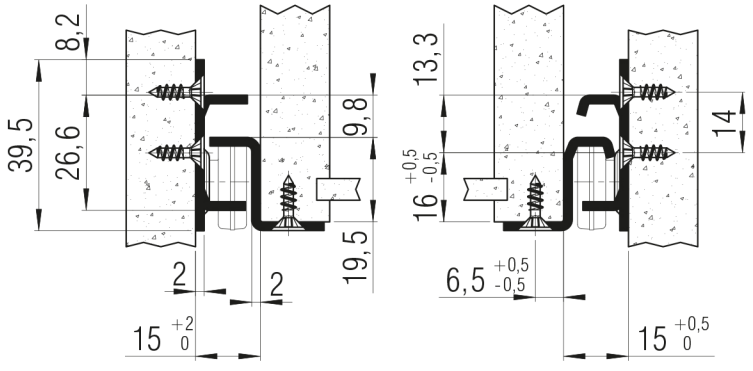

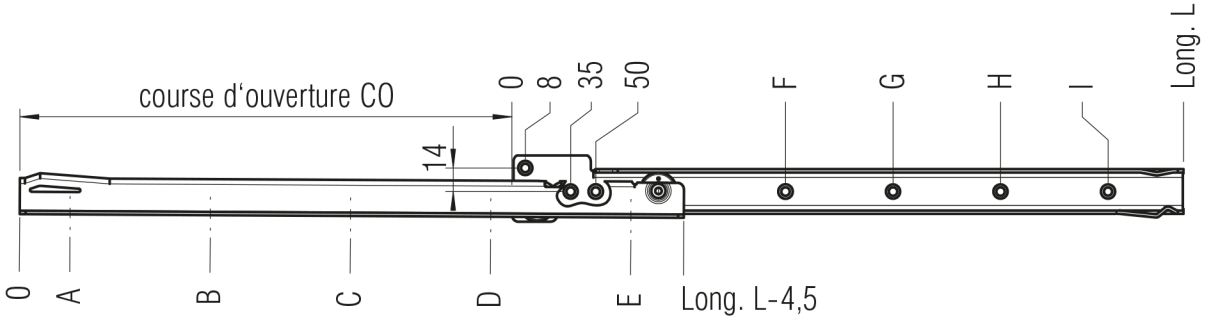

percages pour vis Agglo 3,5 mm

L mm	CO mm	A mm	B mm	C mm	D mm	E mm	F mm	G mm	H mm	I mm	Poids paire (kg)	Réf. roulements inox	Réf. galets silencieux
400	294	28	156	348			163	355			1,13	▸ **1086**	▸ **1510**
450	344	28	156	348			163	355			1,27	▸ **1087**	▸ **1511**
500	394	28	156	348	444		163	355	451		1,41	▸ **1088**	▸ **1512**
550	424	28	156	348	476		163	355	483		1,54	▸ **1089**	▸ **1513**
600	474	28	156	348	540		195	355	547		1,68	▸ **1090**	▸ **1514**
650	524	28	156	348	540		163	355	547		1,82	▸ **1091**	▸ **1515**
700	574	28	156	380	540	664	163	355	547	643	1,95	▸ **1092**	▸ **1516**
750	624	28	156	348	572	714	163	355	547	643	2,09	▸ **1093**	▸ **1517**

Unité d'emballage: **10 paires par carton** ▸ **livrable rapidement**