PLANUNGSHINWEISE

Alle Maße in Millimeter

Einbaumaße

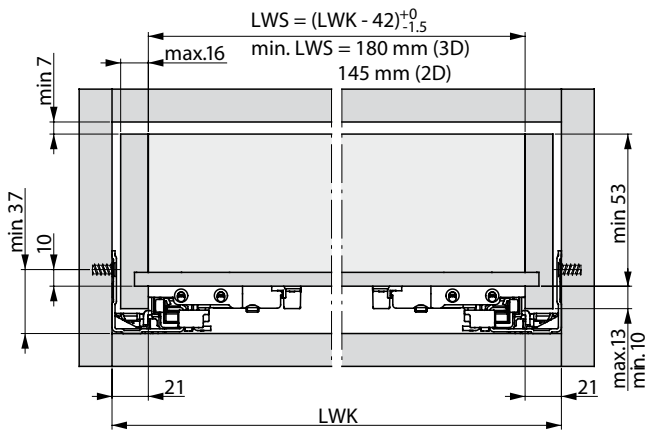

Schubkasten

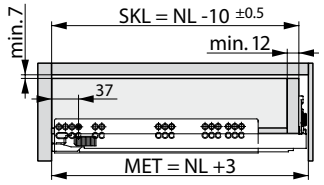

Innenschub

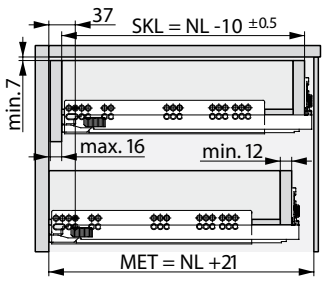

NL	SKL	MET
250	240	253
270	260	273
300	290	303
320	310	323
350	340	353
380	370	383
400	390	403
420	410	423
450	440	453
480	470	483
500	490	503
520	510	523
550	540	553
580	570	583
600	590	603
650	640	653
700	690	703
750	740	753

Befestigungsposition Rastkupplung

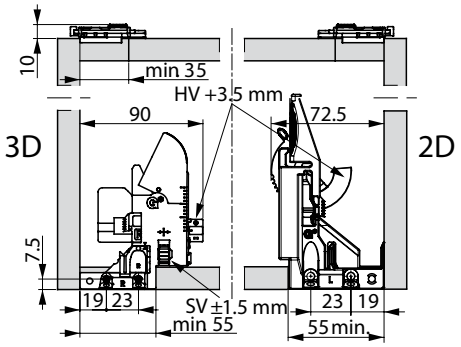

Befestigungsposition Verstelladapter

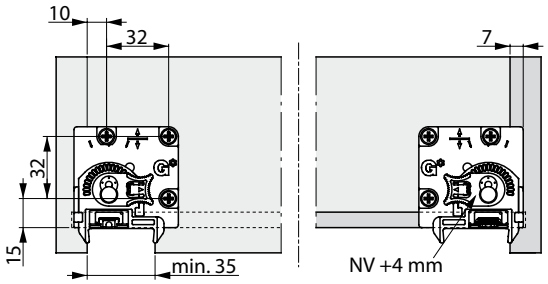

Befestigungspositionen für Vollauszug

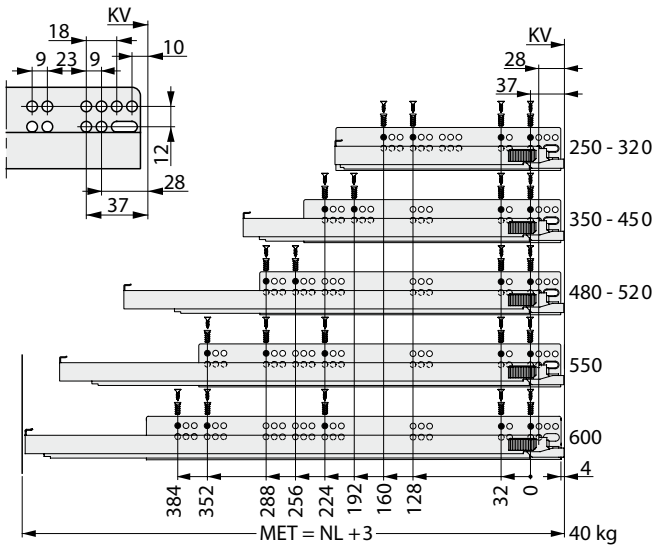

Euroschraube Ø 6,3 x 14 mm
Spanplatten-Schraube Ø 4 x 16 mm
Schraubenkopf Ø 7 mm

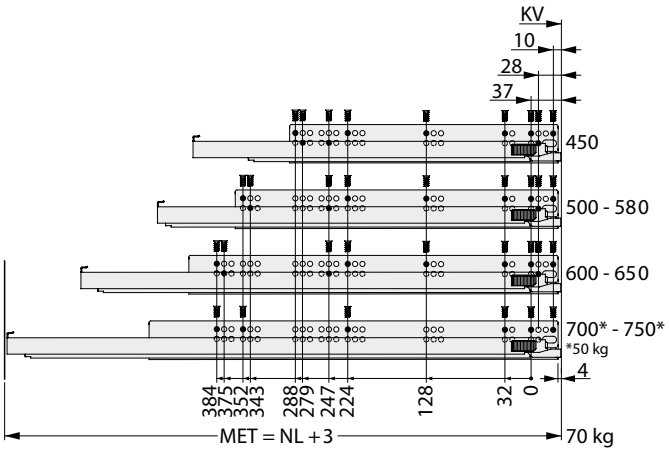

LEGENDE

HV	Höhenverstellung	MET	Mindesteinbautiefe	SV	Seitenverstellung
KV	Korpusvorderkante	NL	Nennlänge		
LWK	Lichte Weite Korpus	NV	Neigungsverstellung		
LWS	Lichte Weite Schubkasten	SKL	Schubkastenlänge		