Programming of radio receiver

- Please ensure that other remote controls/sender do not interfere with programming (s.a. radio thermostat or meteorological station)
- For programming please press illuminated key on surface of radio receiver with a pointed object, signal lamp is blinking in cycles.
- Then please press for 1 sec. one key of remote control. Lamp is blinking approx 4 sec. Now remote control is programmed and each key (1-3) is automatically assigned to outlet (1-3).
- In case of having more than one remote control you have to press now the key of second remote control/sender for programming.

Please finish programming by pressing illuminated key of radio receiver again to confirm.

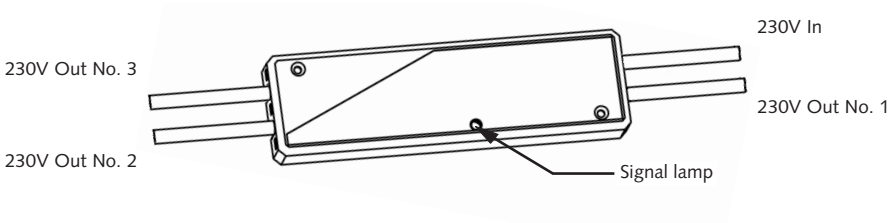

Note:

Even after power supply failure radio receiver will not lose memory.

Cancellation of remote control/sender

- Please press illuminated key of the receiver with a pointed object for more than 1.6 seconds (light blinks faintly).
  Please press any key 1 - 3 of remotre control/sender that is to be cancelled (light is on for 4 seconds, then it blinks faintly). The remote control/sender is cancelled from the receiver's memory.
  Please press again illuminated key of radio receiver with a pointed object to return to standard operation (light turns off).

Please press key 1, device connected to outlet 1 will be switched on, then please try with key 2 and 3.

If you press key 1 longer than 2 sec. all 3 relay control outlets will be reset

Battery change

Please pay attention for correct polarity of battery (see attached sketch)

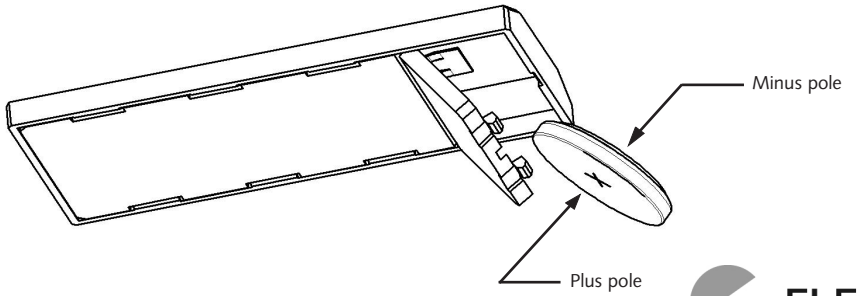

MA Art.-Nr. 540 111 58 07/10

ELEKTRA
ELEKTRA GMBH
Werkstraße 7
D-32130 Enger
Telefon 0 52 23/185-0
Fax 0 52 23/1 72 56

Gebrauchsanleitung 3-Kanal-Funkfernbedienung Typ: FE-S...(Empfänger), FS (Sender)

Einleitung

Die Funkfernbedienung der Firma ELEKTRA GmbH dient dem Schalten von Möbelleuchten und Betriebsgeräten für Möbelleuchten. Der Vorteil dieser Geräte liegt unter anderem darin, dass zwischen der Betätigungseinrichtung (Sender) und dem Schaltelement (Empfänger) keine Verlegung von elektrischen Leitungen erfolgen muss. Die Übertragung der Signale erfolgt drahtlos auf der europäisch harmonisierten Frequenz 868,3 MHz. Auf dieser Frequenz dürfen Sender maximal für einen Zeitraum von 1 % = 36 Sekunden pro Stunde senden. Hierdurch wird ein Störungsrisiko mit anderen Einrichtungen erheblich minimiert.
Das System eignet sich besonders bei Nachrüstinstallationen, oder dort, wo ein bestimmter Platz des Schalters einer Beleuchtungseinrichtung nicht im Vorfeld geplant werden kann. Durch den Batteriebetrieb des Senders, kann dieser auch in Bereichen angewandt werden, in denen aus Sicherheitsgründen (Beispiel: Räumen mit Bade- oder Duschwanne) keine netzspannungsbetriebenen Geräte installiert werden können. Der Empfänger muss jedoch unter Berücksichtigung der Installati onsvorschriften außerhalb der gefährdeten Bereiche installiert werden.
Selbst ein flexibler Einsatz des Senders, zum Beispiel an einem Behinderten-Rollstuhl, ist realisierbar.

Vorschriften

Diese Produkte entsprechen den EU-Vorschriften und erfüllen die wesentlichen Anforderungen der R&TTE-Richtlinie: 1999/5/EC. Die Produkte dürfen in folgenden Ländern verwendet werden: BE/NL/FR/DE/AT/ES/PT/CH/DK/LU/SL/CZ/NO

Sendebereich

Geräte mit Fernbedienungen, wie sie üblicherweise bei Fernseh-, Video-, und Audiogeräten benutzt werden, werden durch diese Fernbedienungen nicht gestört.
Die ELEKTRA-Sender müssen nicht optisch auf den Empfänger ausgerichtet werden. Der Sendebereich im Haus erreicht bis zu 30 m und im Freien etwa 100 m. Diese Angabe ist jedoch stark von der Umgebung (also Baumaterialien usw.) abhängig.

Technische Daten

Sender 3-Kanal:
Batterietyp: 3VDC CR2032
Empfänger 3-Kanal:
Netzspannung 230 V AC, 50 Hz
Schutzklasse II,
3 x geschalteter Relaisausgang 230 V 50 Hz, Belastung: gesamt maximal 2,5 A, je Ausgang maximal 2,5 A.

Montageempfehlungen

- der Empfänger sollte grundsätzlich zugänglich installiert werden;
- der Empfänger darf nicht von metallischen Teilen umschlossen sein;
- stellen Sie den Empfänger nicht auf den Fußboden;
- vermeiden Sie die Installation vom Sender und/ oder Empfänger an großen metallischen Flächen;
- am Besten installieren Sie den Sender nahe am Empfänger;
- Metall oder feuchte Wände verringern den Sendebereich;
- Vermeiden Sie direkte Sonneneinstrahlung auf Empfänger und/oder Sender;
- Vermeiden Sie Installationsumgebungen mit Umgebungstemperaturen von (dauernd) mehr als 25 °C;
- Reinigen Sie die Geräte nicht mit scharfen Reinigungsmitteln oder -geräten.

Inbetriebnahme

- Entfernen Sie am Sender den Papierstreifen zwischen der Batterie und dem Batteriekontakt, der eine versehntliche Entladung der Batterie auf dem Transport verhindern soll.
- Verbinden Sie die Beleuchtungseinrichtungen der Fa. ELEKTRA über das ELEKTRA-Mini-Stecksystem mit dem Empfänger (beachten Sie bitte: jeder der drei Sendertasten schaltet einen Ausgang im Empfänger, ggf. können Sie später die Zuordnung der angeschlossenen Produkte durch Umstecken verändern).
- Verbinden Sie den 2-poligen Netzstecker des Empfängers mit der Steckdose, nach dem Sie sich vergewissert haben, dass die Netzspannung vorhanden ist.
- Befestigen Sie den Sender erst nach dem Programmieren (siehe nachfolgend) an einer von Ihnen gewünschten Stelle z.B. durch doppelseitiges Klebeband. Berücksichtigen Sie dabei, dass Sie die Batterie nach vielleicht 3 - 5 Jahren von der Rückseite her austauschen müssen.
- Es muss jeder bei Ihnen vorhandene und von Ihnen gewünschte Sender (maximal 32) bei dem Empfänger "angemeldet" werden (programmiert werden).

Programmierung des Empfängers

Vermeiden Sie während der Programmierung, dass andere Funkfernbedienungen (z.B. Funkthermometer oder ähnliche Wetterstationen) den Programmiervorgang stören. Die Programmierung des Empfängers erfolgt über eine, mit der Oberfläche des Empfängergehäuses bündig abschließende, und durch eine Signallampe hinterleuchtete Programmiertaste (Lerntaste).

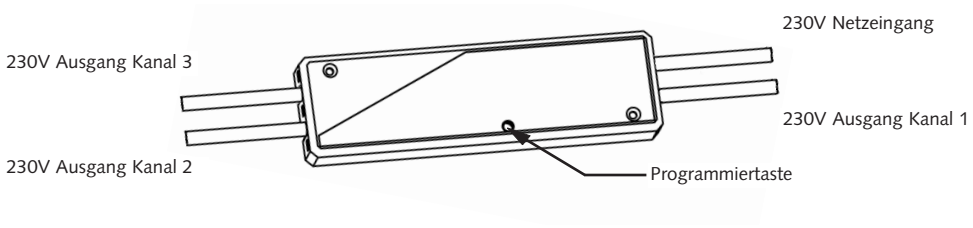

- Sender lernen:
  Betätigen Sie diese Lerntaste kurz mit einem spitzen Gegenstand (Signallampe blinkt zyklisch) und drücken Sie danach für ca. 1 Sekunde eine Taste des Senders (Signallampe leuchtet ca. 4 Sekunden). Der Sender ist nun im Empfänger gespeichert und die einzelnen Tasten (Nr. 1 bis 3) des Senders sind automatisch jeweils einem Ausgang des Empfängers zugeordnet (Signallampe blinkt zyklisch).
- Drücken Sie danach eine Taste einer weiteren möglichen Fernbedienung, bis alle gewünschten Fernbedienungen gelernt sind.
- Schließen Sie den Programmiervorgang durch erneutes Betätigen der Lerntaste ab (Signallampe erlischt).

Anmerkung:
Nach Stromausfall/ -unterbrechung verlernt der Empfänger keine der Sender, die programmiert sind.

- Gezieltes Löschen eines Senders
  Betätigen Sie die Lerntaste am Empfänger für mehr als 1,6 Sekunden (Signallampe blinzelt). Betätigen Sie danach eine Taste des Senders, den Sie aus dem Empfänger löschen möchten (Signallampe leuchtet ca. 4 Sekunden, danach blinzelt die Signallampe). Der Sender ist im Speicher des Empfängers gelöscht. Betätigen Sie kurz die Lerntaste um den Normalbetrieb wieder herzustellen (Signallampe erlischt).

Prüfen Sie nun die Funktion Ihrer Funkfernbedienung

Durch Einmaliges kurzes Betätigung z.B. der Taste Nr: 1 wird einer der Ausgänge des Empfängers mit Netzspannung versorgt. Das dort angeschlossene Produkt sollte nun funktionieren. Ebenso verhalten sich die Taste 2 und Taste 3 des Senders mit den anderen Ausgängen des Empfängers. Sie erkennen das ankommende Sendersignal am pulsierenden Leuchten der Signallampe.
(Durch Betätigen der Sendertaste 1 für eine Zeit größer 2 Sekunden werden alle drei Relaisausgänge ausgeschaltet = Reset)
Tipp: Bevor Sie den Sender an dem gewünschten Ort befestigen, sollten Sie von dort ebenfalls eine Funktionsprüfung durchführen; ggf. können Sie den Standort noch verändern.

Batteriewechsel

Batterietyp: CR 2032-3V
Bitte beachten Sie die richtige Polung entsprechend der Skizze.

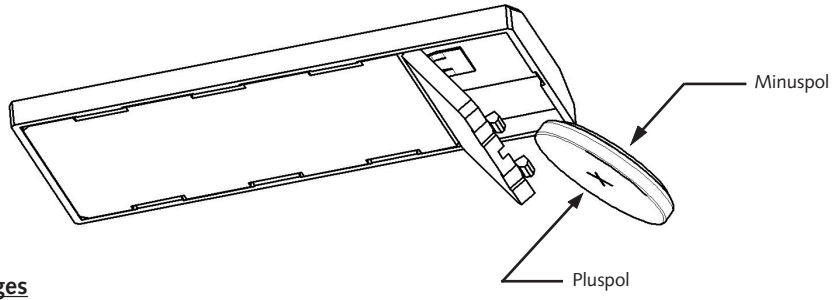

Sonstiges

Heben Sie diese Bedienungsanleitung bitte sorgfältig auf. Öffnen Sie nicht das Gehäuse des Empfängers oder der angeschlossener Geräte. Im Falle einer Störung sollten Sie zunächst prüfen, ob die Netzspannung vorhanden ist und alle Verbindungen der Verbraucher ordnungsgemäß hergestellt sind. Erforderlichenfalls ersetzen Sie die Batterie im Sender. Vermeiden Sie bei der Installation der anzuschließenden Verbraucher Kurzschlüsse, da diese den Empfänger unbrauchbar machen könnten.

User's manual for 3 channel radio remote control type: FE-S

Introduction

This radio remote control is for use with furniture lighting systems and their control gear.
Advantage of this system is that it does not require any wiring between remote control/sender and receiver.
Signals are transmitted on 868,3 MHz frequency which is harmonized within Europe.

Regulation

These products conform with EC - regulations and fulfil nearly all requirements of Radio and Telecommunications Terminal Equipment (R&TTE) 1999/5/EC.

Transmission range

This radio remote control won't interfere with other remote control systems such as TV, video, audio controls. Transmission range is up to 30mtrs (indoors) and 100mtrs (outdoors), depending on building materials used.

Technical data

1.) 3 channel remote control/sender
battery type 3VDC CR2032

2.) 3 channel radio receiver
mains voltage 230V/50Hz AC
protection class II
3 x switched relay outlet 230V/50Hz
max capacity with euro plug 2,5Amp = 575W
max capacity w/o euro plug (= bare ended cable) 3 x 2,5 Amp = 1725W

Recommendation for installation

- radio receiver shall be accessible at any time
- radio receiver should not be in contact with metal products
- don't place radio receiver on the floor
- please do not mount radio receiver and remote control/sender on large metal surfaces
- best is to install remote control/sender near to radio receiver
- transmission range will be reduced by metal and damp walls
- please avoid direct exposure of receiver and remote control/sender to sunlight
- please avoid installation environments with ambient temperatures permanently higher than 25°C
- please do not clean with aggressive cleaning material and tools

Start-up

- please remove paper strip between battery and contact (paper prevents battery discharge during transport)
- please connect Elektra light systems via mini connector to one of three outlets. Each key on the remote control/sender pad is for one outlet
- Please connect euro plug to socket outlet or bare ends to terminal block
- Please mount remote control/sender after programming only at a desired place
- Please consider that battery will have to replaced after approx. 3 - 5 years
- You have to program all remote controls to the radio receiver (max. 32 remote control/senders per radio receiver)