© OPO Oeschger SA, siège principal, Steinackerstrasse 68, 8302 Kloten, Suisse, Fax +41 0848 802 077

OPO OESCHGER

☐ **Commande**
☐ **Demande de prix**

# Feuille de mesure pour cadres en alu

Formulaire à copier

**ISYS 50.820.07-18**

**IMPORTANT: remplir une feuille séparée pour chaque armoire haute d'angle!**

| Cachet de l'entreprise: | N° de client: _____ |
|---|---|
| | Interlocuteur: _____ |
| | Commission: _____ |
| | Date: _____ |
| | Signature: _____ |

## Cadre en alu ISYS confectionné sur mesure.

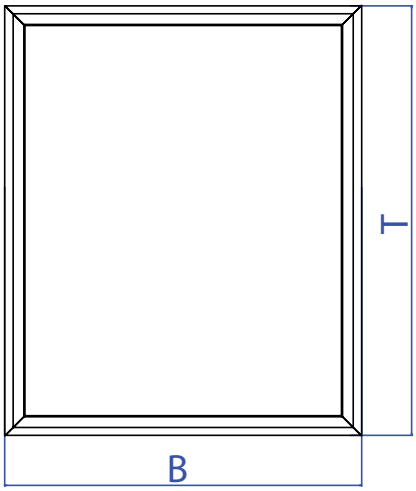


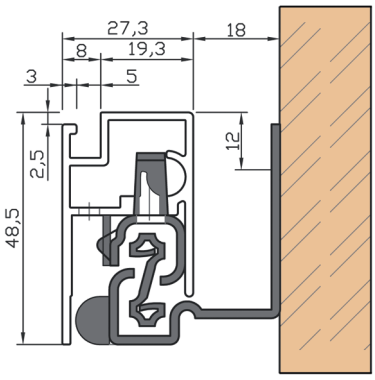


**Fixation avec caches frontaux par cadre**

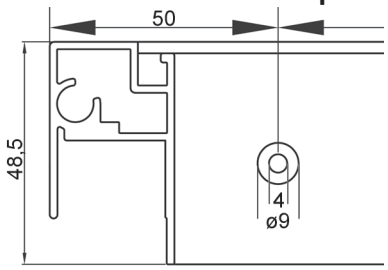


### Cadre ISYS pour roulements HETTICH QUADRO 30 V6 Silent System

**OPO No. 50.820.07**

Nombre de cadre _____

Largeur profil de cadre B
(dim. intérieur de meuble -36 mm) _____

Prof. profil de cadre T
= long. nominale Quadro _____

Roulements à double ext. HETTICH QUADRO 30 V6 Silent System siehe 0045284-9080241
voir shop.opo.ch ou dans le SortiLog.

### Fixation avec caches frontaux par cadre

| | OPO No. |
|---|---|
| ☐ | 50.820.09 |

perçage en 2 temps sur les cadres frontaux
jusqu'à une long. de 900 mm: avec mit 3 perçages
à partir de 901 mm: avec 5 perçages

### Porte-pantalons OPO No 50.820.15-18

| | OPO No | porte-pantalons jusqu'à longueur | |
|---|---|---|---|
| ☐ | 50.820.15 | 300 mm | longueur du porte-pantalons = |
| ☐ | 50.820.16 | 600 mm | largeur extérieure du cadre -58 mm |
| ☐ | 50.820.17 | 900 mm | |
| ☐ | 50.820.18 | 1200 mm | installation en logueur ou en largeur |

Longueur exacte porte-pantalons _____

| | | |
|---|---|---|
| ☐ | 50.820.10 | longueur fixe 342 mm (cadre 400 mm) |
| ☐ | 50.820.11 | longueur fixe 422 mm (cadre 480 mm) |
| ☐ | 50.820.12 | longueur fixe 442 mm (cadre 500 mm) |
| ☐ | 50.820.14 | longueur fixe 542 mm (cadre 600 mm) |

Nombre de porte-pantalons _____
Nombre max. de porte-pant. = (long. ext. cadre -54 mm) : 37

© Copyright 2010 by OPO Oeschger AG

Vout trouvez d'autres informations dans le SortiLog, groupe 50 et dans le catalogue Hettich groupe 5.