Emotion Driver Modul 2

Werkseinstellung
Factory default

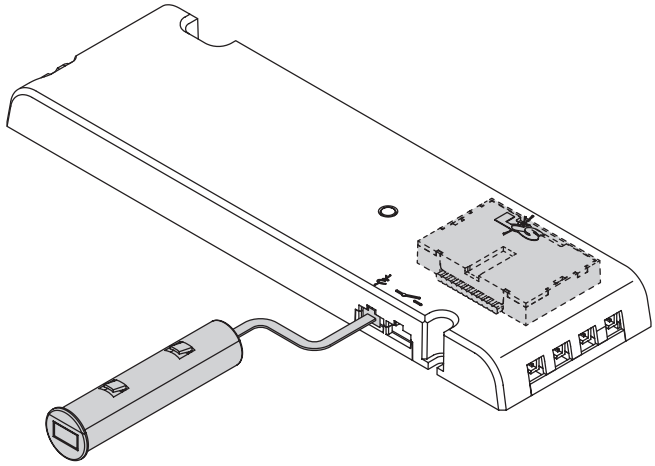

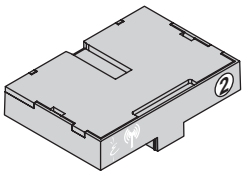

1

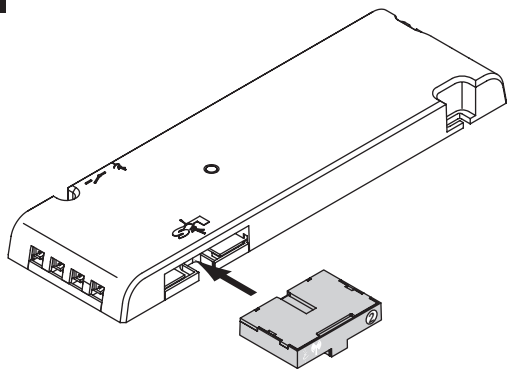

2

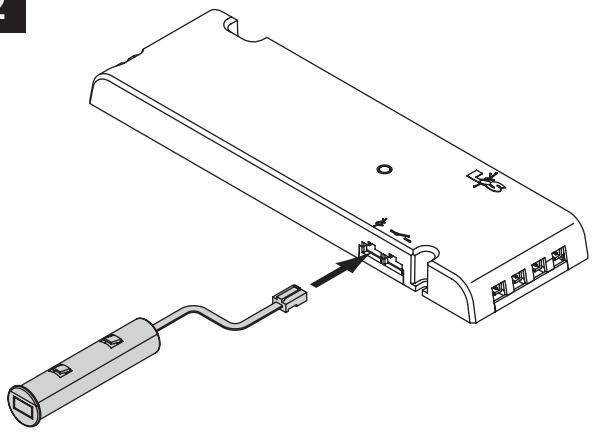

3

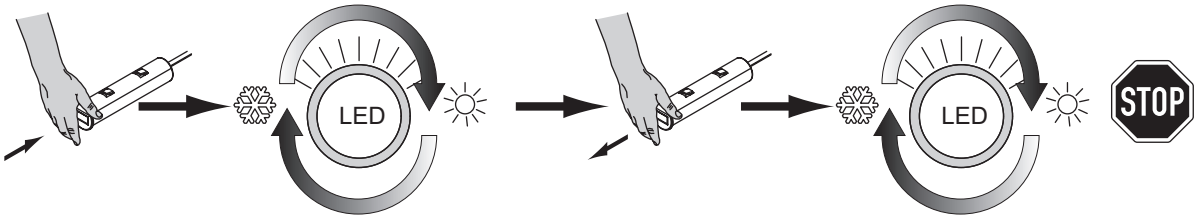

4

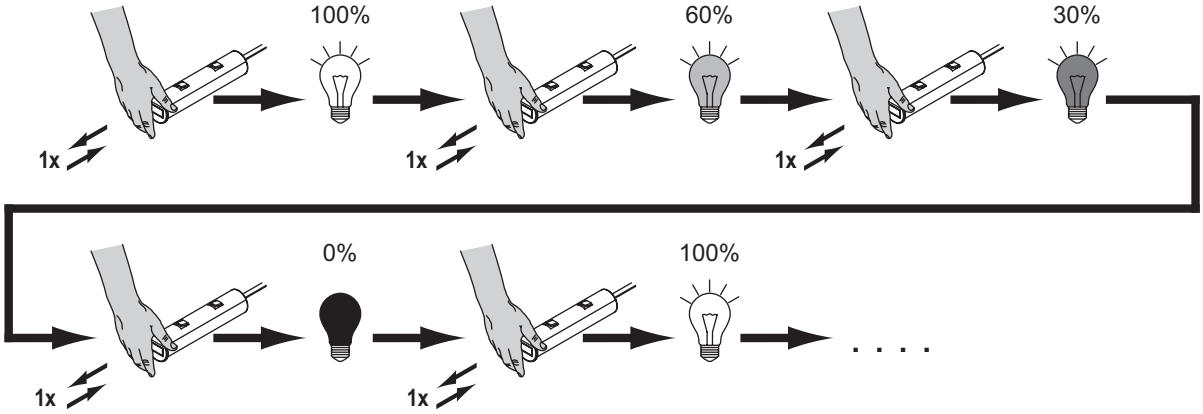

1 a

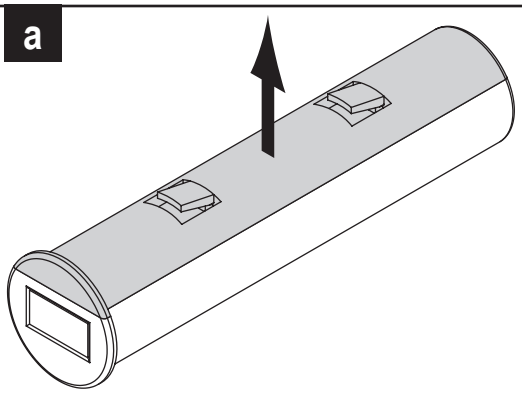

2 a

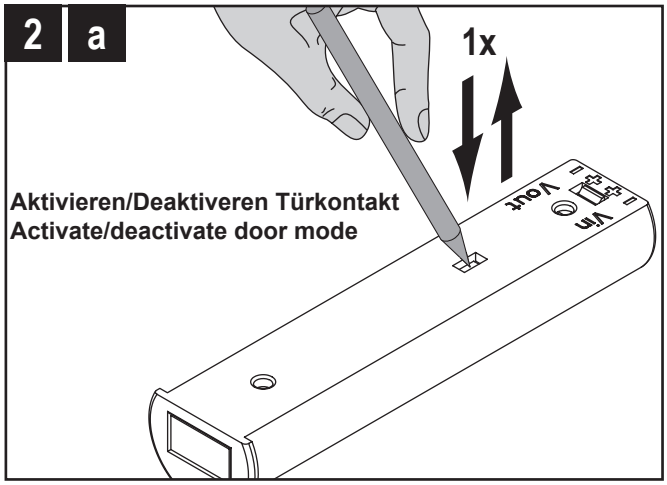
1x
Aktivieren/Deaktiveren Türkontakt
Activate/deactivate door mode
Vout
Vin

3 a

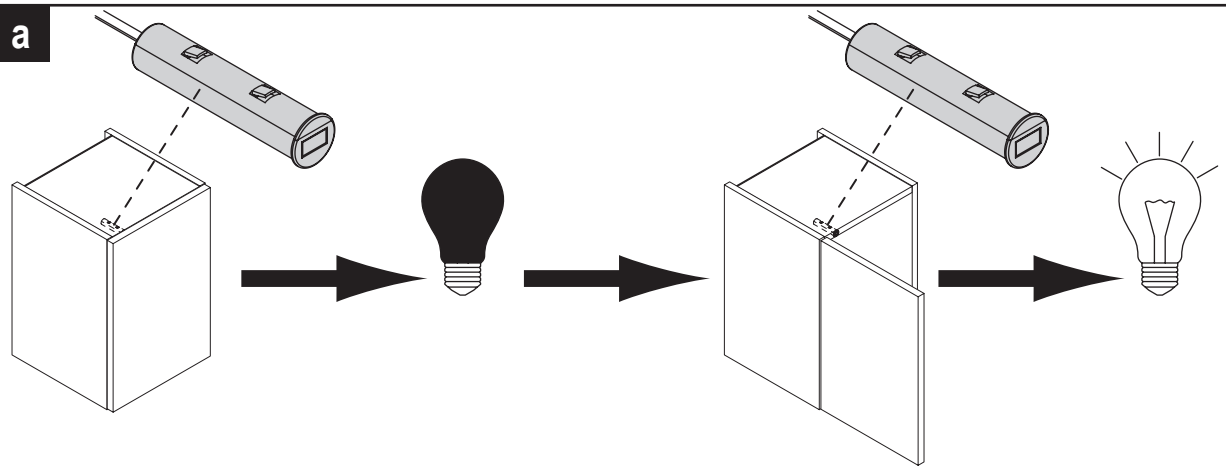

1 b

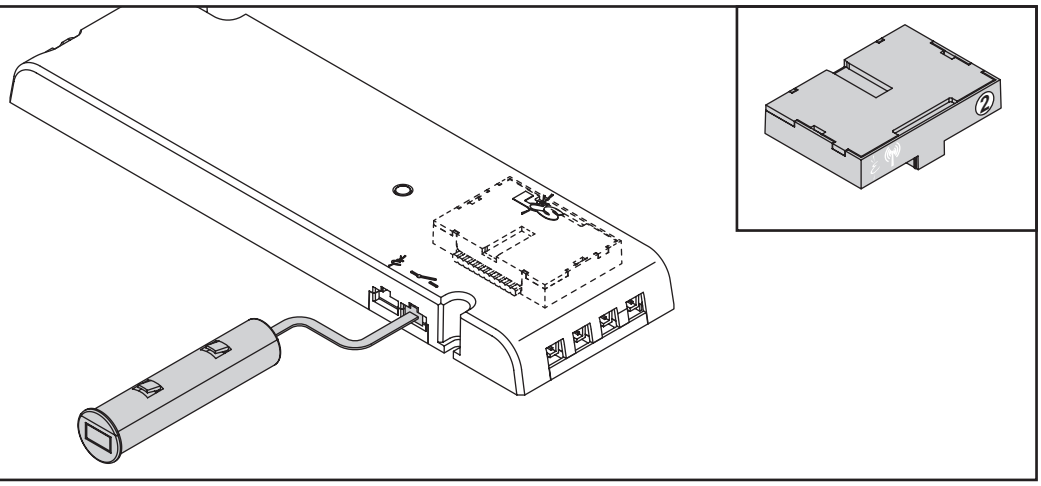

2 b

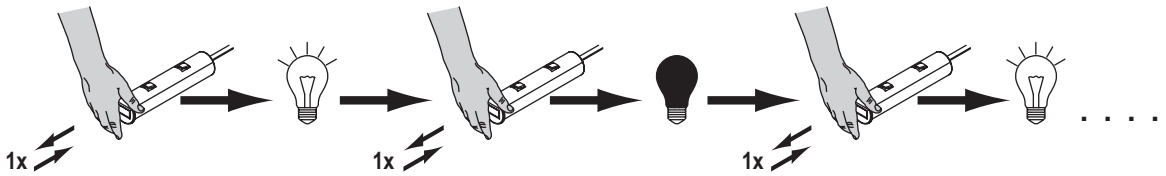
1x
1x
1x
. . . .

1 c

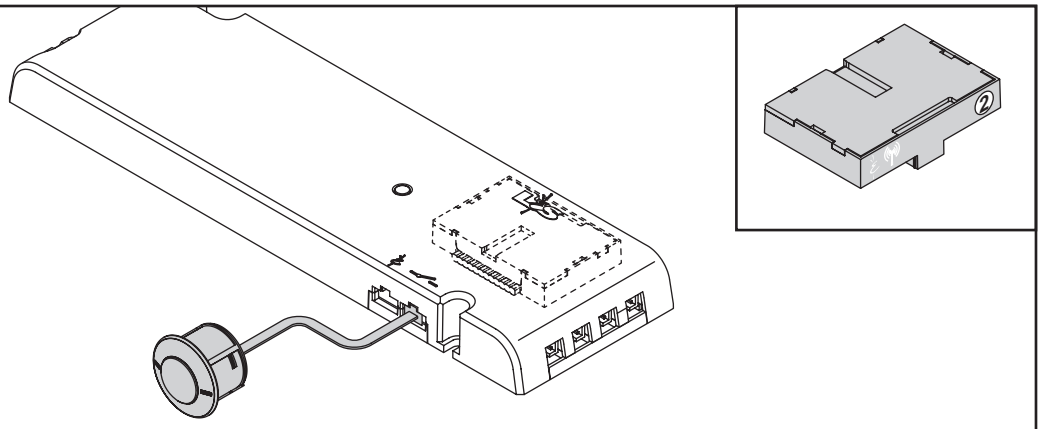

2 c

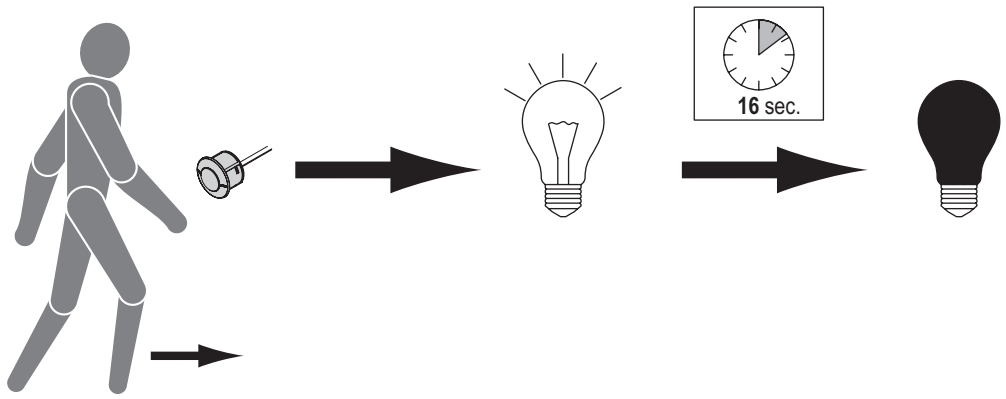
16 sec.

3 c

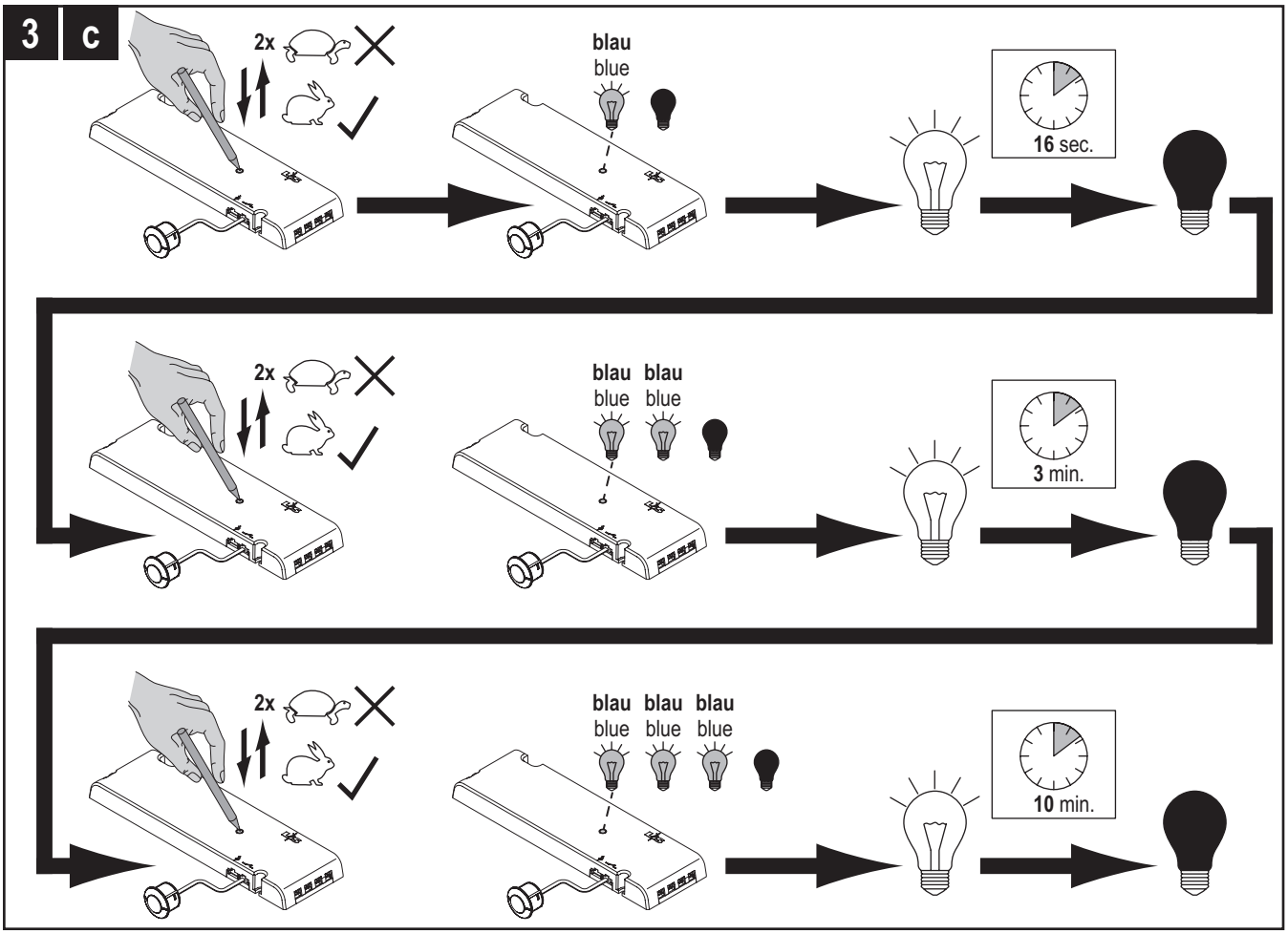
2x
blau
blue
16 sec.
2x
blau blau
blue blue
3 min.
2x
blau blau blau
blue blue blue
10 min.

1 d

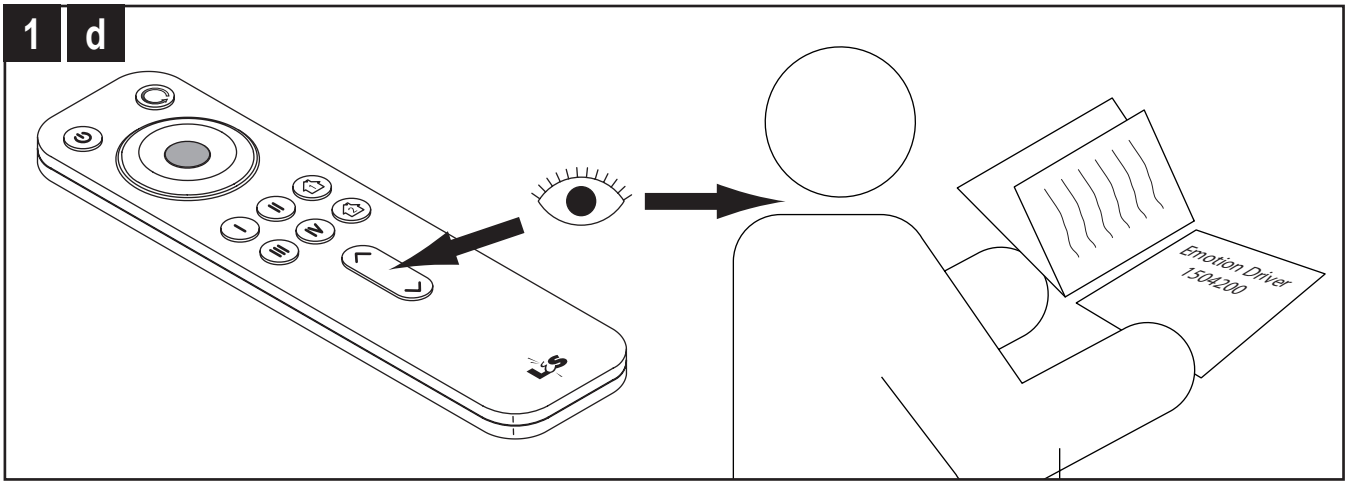

2 d

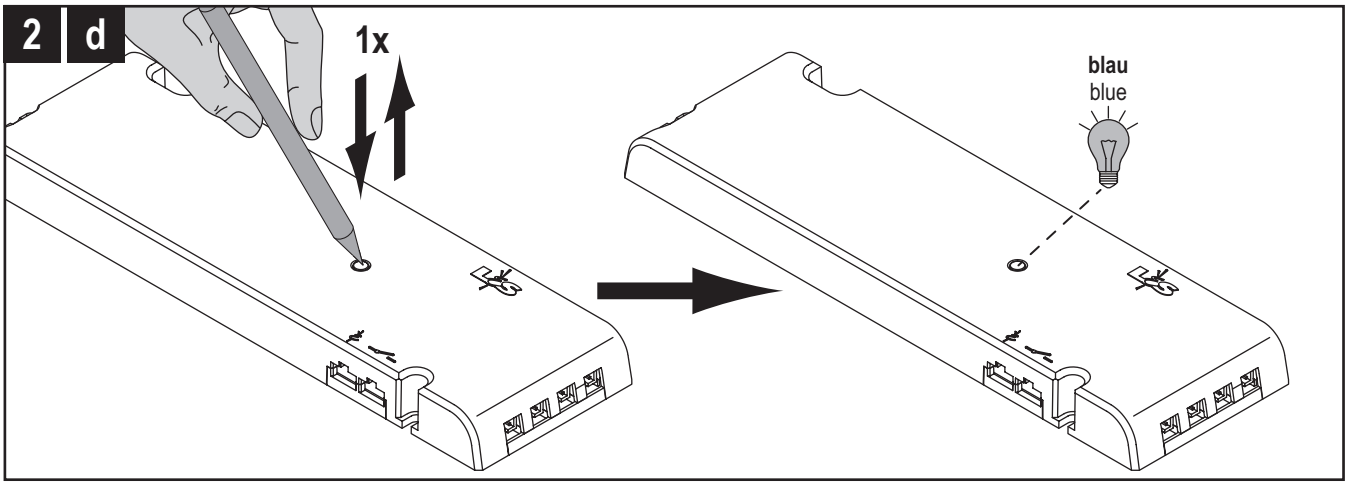

3 d

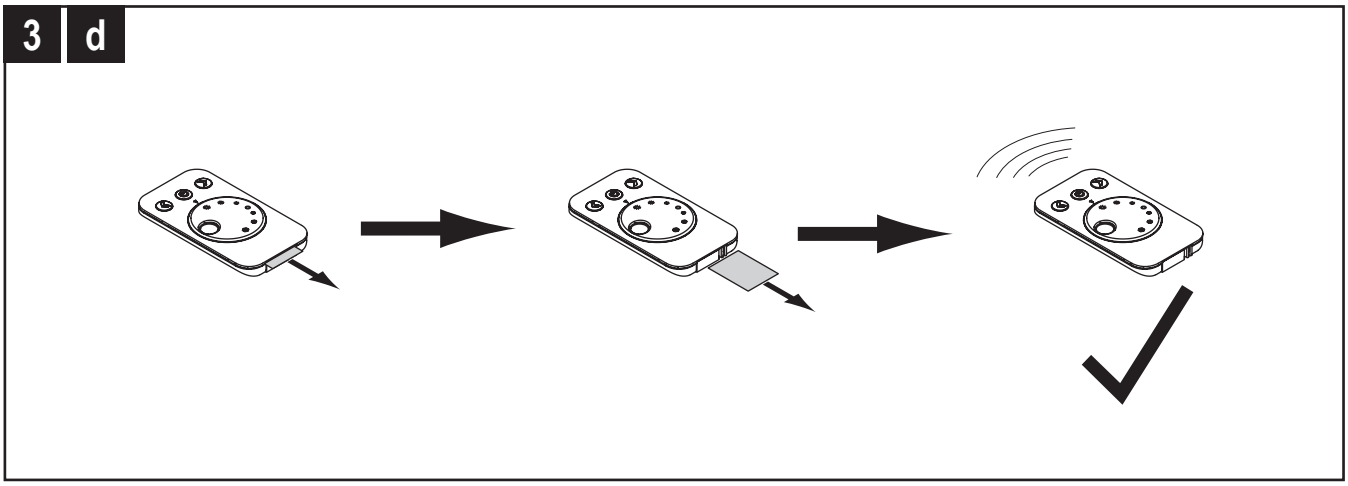

4 d

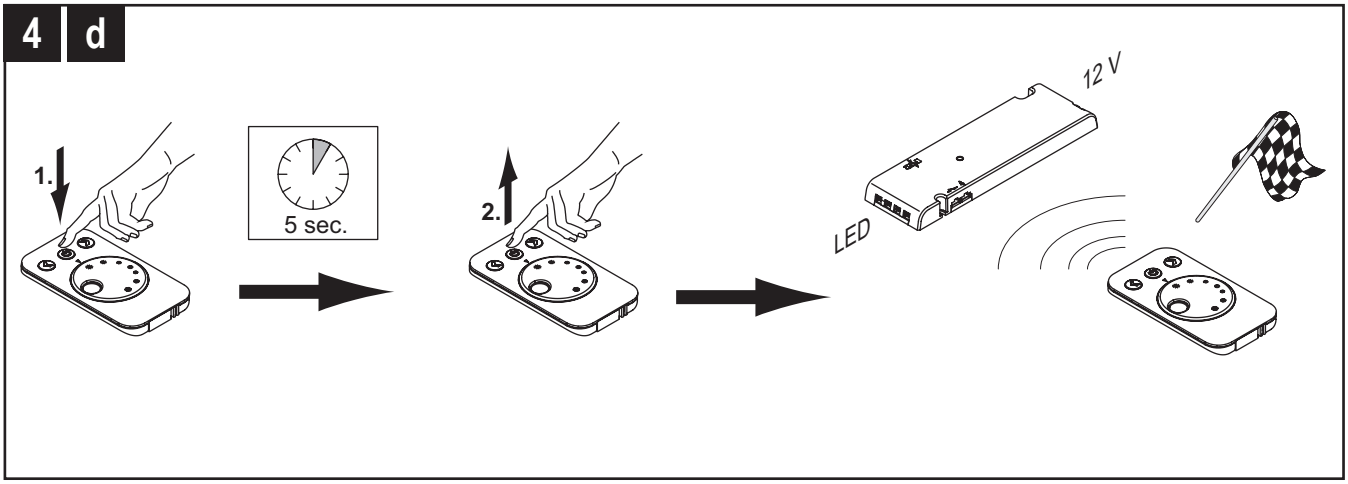

5 d

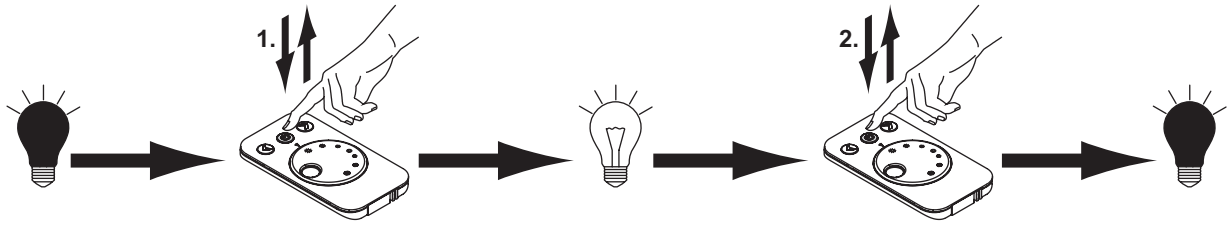

6 d

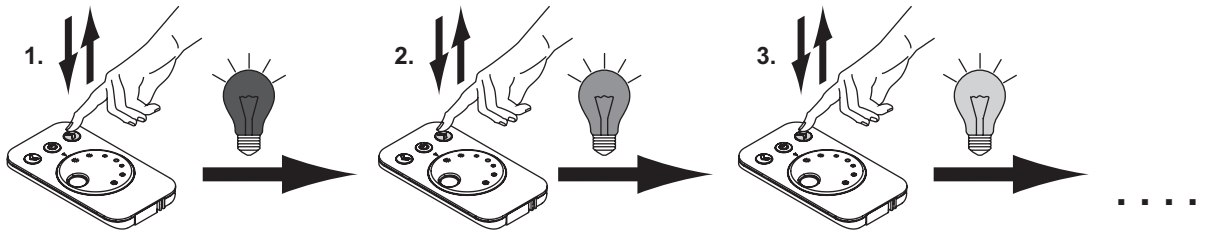

7 d

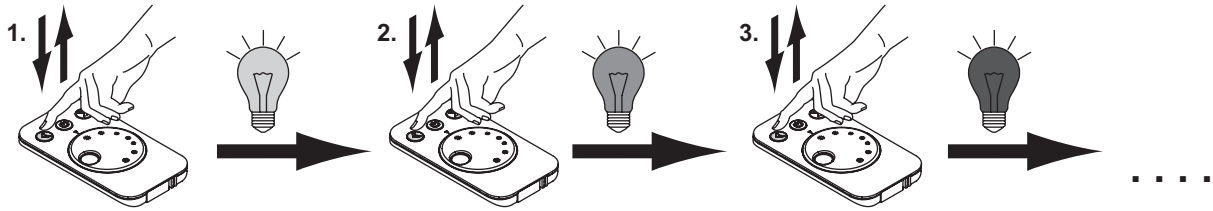

8 d

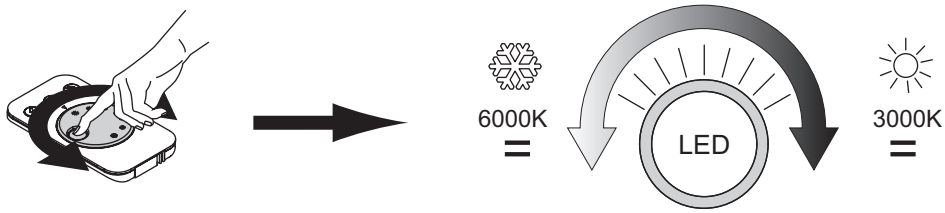

9 d

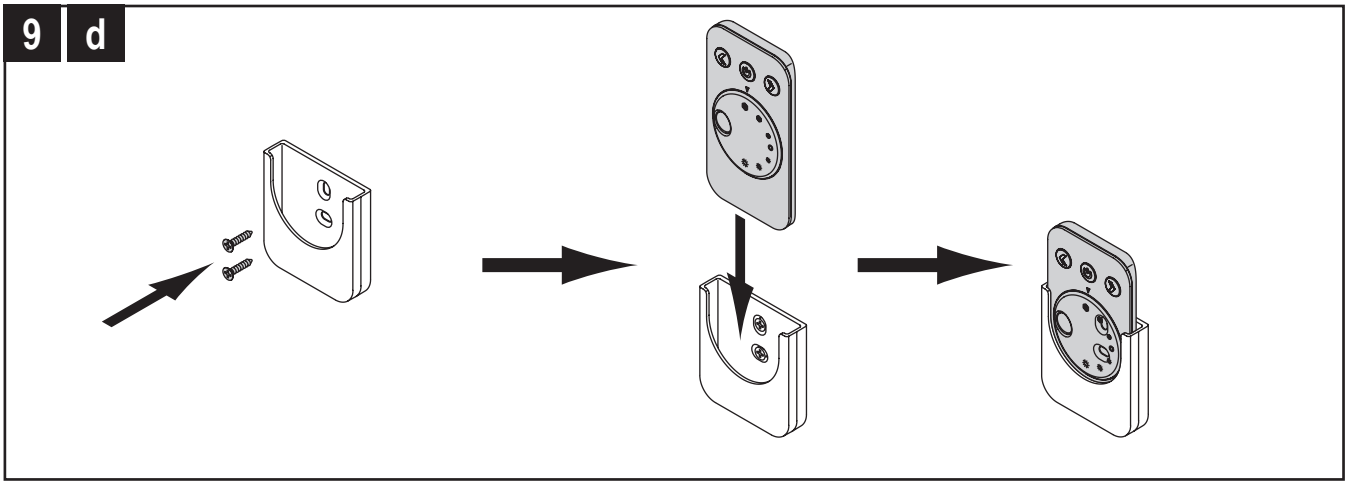

10 d

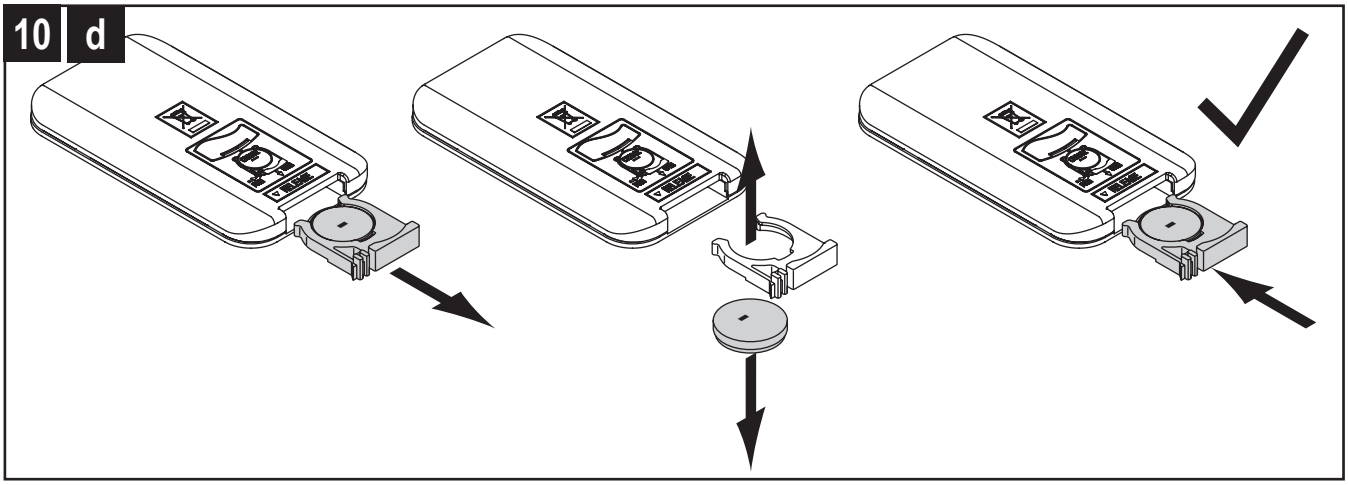

Emotion Driver Modul 2

DE **Sicherheitshinweise**
1. **Montage nur durch eine Elektrofachkraft unter Beachtung der geltenden Vorschriften**
2. nur für den bestimmungsgemäßen Gebrauch verwenden. (Innenbereich, Küchen usw.)
3. bei Nichtbeachtung der Montageanleitung erlischt die Gewährleistung des Herstellers
4. Techn. Änderungen vorbehalten

GB **Safety information**
1. **Assembly only by a skilled electrician in compliance with applicable regulations**
2. Use only as intended (indoors, kitchens, etc.)
3. Disregard of these assembly instructions voids the manufacturer's warranty
4. Technical changes reserved

FR **Consignes de sécurité**
1. **Seul un électricien qualifié est autorisé à procéder au montage, conformément aux prescriptions en vigueur.**
2. Utiliser uniquement aux fins conformes aux dispositions (intérieur, cuisine, etc.).
3. La garantie du fabricant s'éteint en cas de non-respect des instructions de montage.
4. Sous réserve de modifications techniques.

NL **Veiligheidsinstructies**
1. **Montage alleen door een elektricien met inachtneming van de geldende voorschriften.**
2. Alleen inzetten voor het doelmatig gebruik (binnen, keuken enz.).
3. Als de montagehandleiding niet in acht wordt genomen, komt de garantie van de fabrikant te vervallen.
4. techn. wijzigingen voorbehouden.

E **Indicaciones de seguridad**
1. **El montaje es competencia exclusiva de un técnico electricista que trabaje conforme a las normativas aplicables.**
2. Observe siempre el uso previsto y adecuado del aparato (interiores, cocinas, etc.).
3. En caso de inobservancia de las instrucciones de montaje se anulará la garantía del fabricante.
4. Reservado el derecho a modificaciones técnicas.

I **Istruzioni per la sicurezza**
1. **far effettuare il montaggio solo a un elettricista nel rispetto delle norme vigenti**
2. utilizzare solo per un uso conforme „(interni, cucina, etc.)
3. in caso d'inosservanza delle istruzioni di montaggio decade la garanzia del fabbricante
4. salvo modifiche tecniche

GR **Οδηγίες ασφαλείας**
1. **συναρμολόγηση μόνον από ηλεκτρολόγο τεχνίτη σύμφωνα με τις ισχύουσες προδιαγραφές**
2. χρήση μόνο σύμφωνα με τον προορισμό τους (εσωτερικοί χώροι, κουζίνες κλπ.)
3. αν δεν λάβετε υπόψη τις οδηγίες συναρμολόγησης παύει να ισχύει η εγγύηση του κατασκευαστή
4. με την επιφύλαξη τεχνικών αλλαγών

P **Avisos de segurança**
1. **A montagem só pode ser efectuada por um técnico electricista e respeitando as prescrições em vigor**
2. Utilizar apenas para o fim para o qual o produto foi concebido (interiores, cozinhas, etc.)
3. A garantia do fabricante perde a sua validade se as instruções de montagem não forem seguidas
4. Reservado o direito a alterações técnicas

S **Säkerhetsanvisningar**
1. **Monteringen ska alltid utföras av en utbildad elektriker enligt gällande föreskrifter**
2. Använd endast lysdioden i avsett syfte (inomhus, kök osv.)
3. Om monteringsanvisningen inte följs upphör tillverkarens garanti att gälla
4. Tekniska ändringar förbehålles

DK **Sikkerhedsanvisninger**
1. **Montering má kun udføres af autoriserede fagfolk og under observering af gældende retningslinier**
2. må kun benyttes som tilsigtet (Indendørs, køkken m.m.)
3. producentens garanti bortfalder ved manglende overholdelse af monteringsvejledningen
4. tekniske ændringer forbeholdes

FIN **Turvallisuusohjeita**
1. **Asennuksen saa suorittaa ainoastaan sähköalan ammattilainen voimassa olevia säännöksiä noudattaen**
2. Tarkoitettu vain määräysten mukaiseen käyttöön (sisätiloissa, keittiössä jne.)
3. Jos asennusohjeita ei noudateta, valmistajan takuu raukeaa
4. oikeus teknisiin muutoksiin pidätetään

N **Sikkerhetsanvisninger**
1. **Må kun monteres av elektriker og med hensyn til de gjeldende forskriftene**
2. Kun til formålstjenlig bruk" (Innendørs, kjøkken osv.)"
3. Hvis monteringsanvisningen ikke følges, oppheves garantien fra produsenten
4. Med forbehold om tekniske endringer

RO **Indicaţii de siguranţă**
1. **montajul se va efectua numai de către un specialist electronist respectând prescripţiile în vigoare**
2. se foloseşte numai cu scopul unei utilizări conforme cu destinaţia (la interior, în bucătării etc.)
3. la nerespectarea acestor instrucţiuni de montaj se anulează dreptul la garanţie a producătorului
4. ne rezervăm dreptul să efectuăm modificări tehnice

RUS **Указания по безопасности**
1. **монтаж только специалистом-электриком с учетом действующих предписаний**
2. использовать только по назначению (интерьер, кухни и т.п.)
3. в случае несоблюдения содержащихся в инструкции по монтажу указаний гарантия производителя аннулируется
4. возможны технические изменения

CZ **Bezpečnostní pokyny**
1. **Montáž smí provádět pouze odborný elektrikář a musí dodržet platné předpisy**
2. Používejte pouze dle určení (pro interiéry, kuchyně atd.)
3. Pokud není dodržován návod k montáži, pozbývá záruka od výrobce platnost
4. techn. změny vyhrazeny

HR **Sigurnosne napomene**
1. **montažu smije vršiti samo stručni električar uz poštovanje važećih propisa**
2. upotrebljavajte samo namjenski (u zatvorenom, kuhinje, itd.)
3. u slučaju nepridržavanja uputa za montažu prestaje pravo na jamstvo od proizvođača
4. pridržana prava na izmjene

H **Biztonsági utasítások**
1. **Az összeszerelést kizárólag villamossági szakember végezheti, az érvényes előírások betartásával**
2. Kizárólag rendeltetésszerűen használja (belső környezetben, konyhákban, stb.)
3. Az összeszerelési utasítás figyelmen kívül hagyása esetén a gyártó által vállalt szavatosság érvényét veszíti
4. fenntartjuk a műszaki módosítások jogát

SK **Bezpečnostné upozornenia**
1. **Montáž smie vykonávať iba elektrotechnik s ohľadom na platné predpisy.**
2. Používajte iba v súlade s určením (vnútorný priestor, kuchyne, atď.).
3. Pri nedodržaní návodu na montáž zaniká záruka výrobcu.
4. technické zmeny vyhradené

SLO **Napotki za varno uporabo**
1. **Montažo lahko izvede samo električar ob upoštevanju veljavnih predpisov.**
2. Uporabljajte samo za namensko uporabo (notranja uporaba, kuhinje itd.).
3. Pri neupoštevanju navodil za montažo garancija proizvajalca preneha veljati.
4. Pridržujemo si pravico do tehničnih sprememb.

YU (SR) **Napomene o bezbednosti**
1. **montažu sme da izvede samo stručni električar uz poštivanje važećih propisa**
2. koristite samo za namenjenu svrhu (u zatvorenom, kuhinje, itd.)
3. u slučaju nepridržavanja uputstva za montažu prestaje pravo na garanciju od proizvođača
4. pridržana prava na izmene

TR **Güvenlik uyarıları**
1. **Montaj sadece bir elektronik uzmanı tarafından, geçerli talimatlar dikkate alınarak gerçekleştirilebilir**
2. Sadece amacına uygun kullanım içindir „İç alan, mutfaklar vs."
3. Montaj talimatına dikkat edilmemesi durumunda üreticinin garantisi sona erer
4. Teknik değişiklik yapma hakkı saklıdır

PL **Zasady bezpieczeństwa**
1. **Montaż dozwolony wyłącznie przez wykwalifikowanego elektryka z uwzględnieniem obowiązujących przepisów**
2. Stosować wyłącznie zgodnie z przeznaczeniem (w pomieszczeniach, kuchniach etc.)
3. Nieprzestrzeganie niniejszej instrukcji montażu skutkuje wygaśnięciem gwarancji producenta
4. Zmiany techniczne zastrzeżone

03.2016

L&S Deutschland GmbH
Daimlerring 34 · 32289 Rödinghausen · www.ls-deutschland.de