RÉGLER ET UTILISER LE DÉTECTEUR DE MOUVEMENT

Le détecteur de mouvement dispose d'une temporisation d'arrêt réglable en trois étapes : 16 secondes / 3 minutes / 10 minutes, Le réglage standard du délai d'extinction est de 16 secondes.

Pour le réglage, procédez comme suit :

1. assurez-vous que la fiche du détecteur de mouvement se trouve dans l'entrée de l'interrupteur de l'Emotion Driver

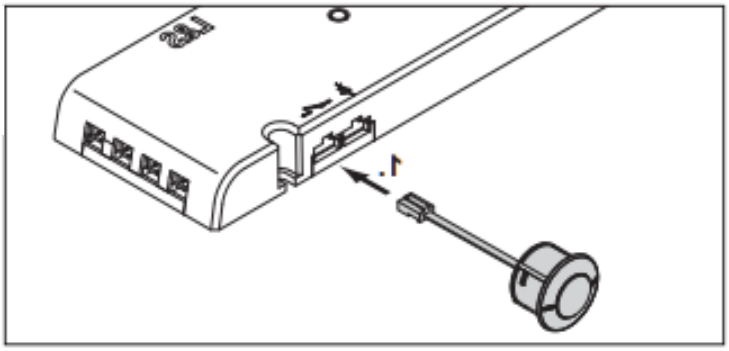

2. appuyez deux fois de suite brièvement sur le bouton du transformateur.

" La LED du transformateur s'allume 1x.

" Le délai d'extinction est de 16 secondes.

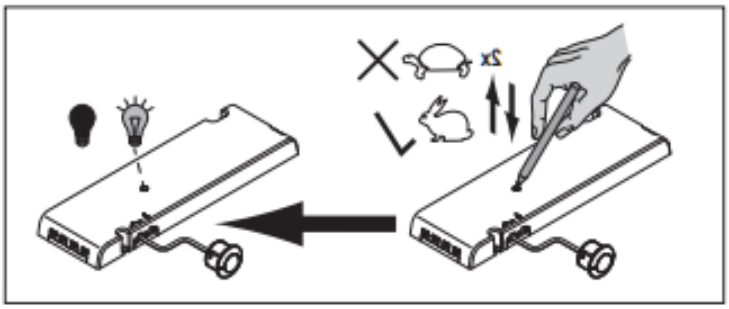

3. appuyez à nouveau deux fois de suite brièvement sur le bouton du transformateur.

" La LED du transformateur s’allume 2x.

" Le délai d'extinction est de 3 minutes.

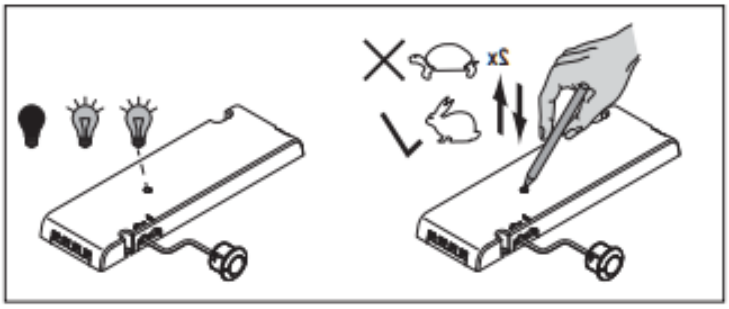

4. appuyez à nouveau deux fois de suite brièvement sur le bouton du transformateur..

" La LED du transformateur s’allume 3 fois.

" Le délai d'extinction est de 10 minutes.

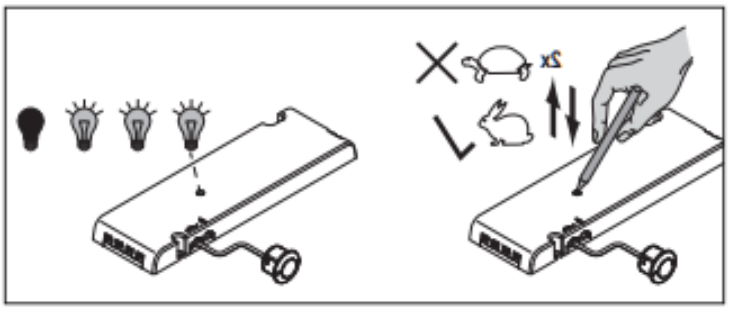

Le capteur enregistre les mouvements à une distance maximale de environ 2,5 m et allume automatiquement la lumière.

La lumière reste allumée tant qu'un mouvement est détecté.
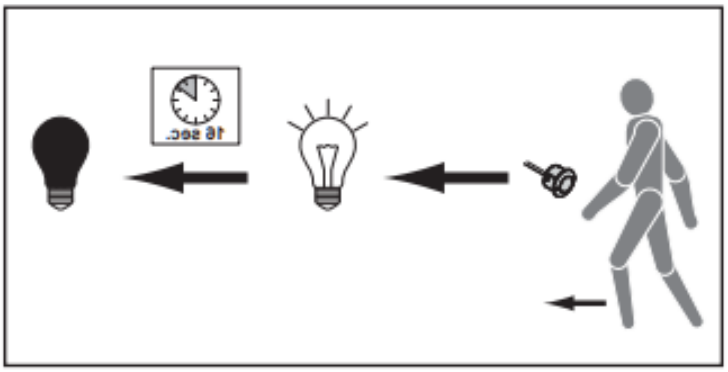
Après le délai programmé (voir ci-dessus), la lumière s'éteint, et si aucun mouvement n'a été détecté entre-temps.