●Entwurfszeichnung S≒1/2

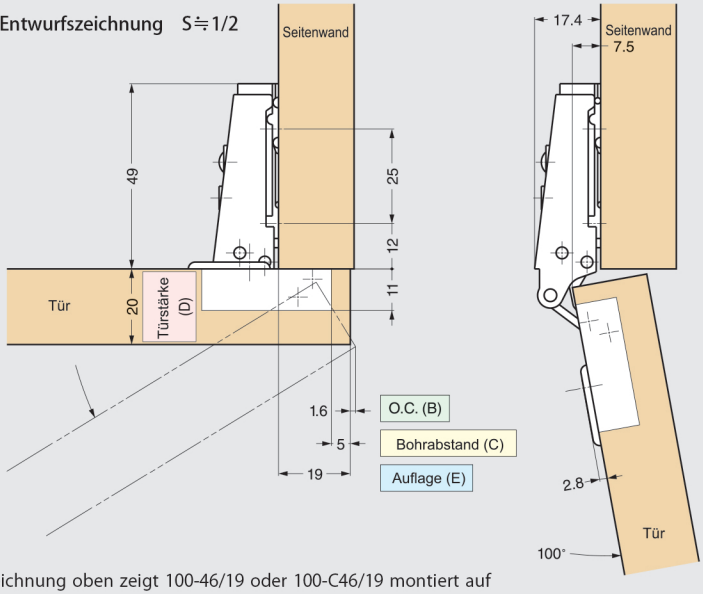

Zeichnung oben zeigt 100-46/19 oder 100-C46/19 montiert auf Montageplatte 100-P3A: Bohrabstand 5 mm, Türstärke 20 mm und 19 mm Auflage

●Geometriedarstellung S≒1/1

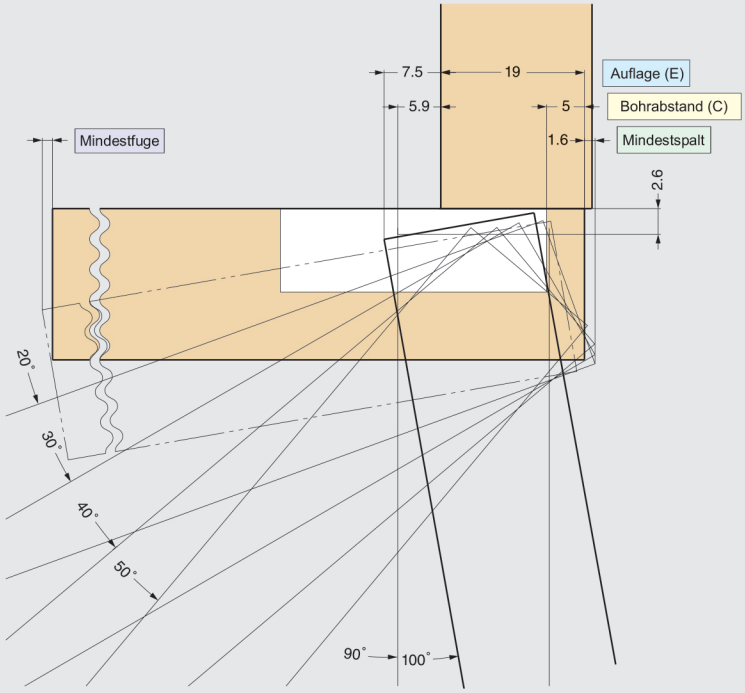

Abbildung oben mit Bohrabstand 5 mm, Türstärke 20 mm, Plattenstärke 20 mm und 19 mm Auflage

■ Bohrabstand (C)

Bohrabstand (C)	3	4	5
Auflage (C)	17	18	19

Für Standard-Montageplatte mit 0 mm Kröpfung, Seitenverstellung (max. 3 mm) durch Seitenverstellungsschraube oder Distanzplatte (2 mm Stärke)

■Öffnungsabstand (O.C.)

Mindestfuge und Mindestspalt sind erforderlich. Mindestfuge und Mindestspalt verändern sich je nach Türstärke und Bohrabstand (C). Zur Gestaltung von Schränken siehe nachfolgende Tabellen und Darstellung

■ Mindestspalt

Türstärke (D)	Bohrabstand (C)		
	3	4	5
15	0,5	0,5	0,4
16	0,6	0,6	0,6
17	0,9	0,8	0,8
18	1,1	1,1	1,0
19	1,4	1,3	1,3
20	1,7	1,6	1,6
21	2,1	2,0	1,9
22	2,5	2,4	2,3
	Mindestspalt		

Beträgt die Türstärke mehr als 20 mm siehe Darstellung

■ Mindestfuge

Türstärke (D) 20	Türbreite			
	300	400	500	600
	0,2	0,1	0,1	0,1
	Mindestfuge			

■Abmessungen Ausschnitt

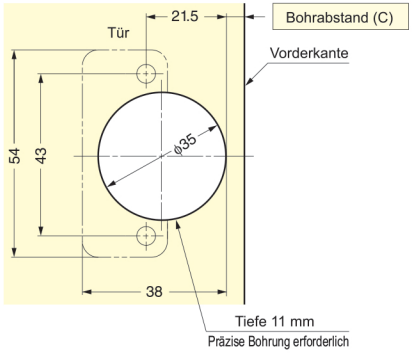

●Empfohlene Schraube

Linsensenkkopf-Blechschraube o. Holzschraube, Größe 3,5

■Türabmessungen und Anzahl der Scharniere

Siehe S. 394