Tiomos

120° Winkelbegrenzer / 120° Angle reduction clip / Reduction de l'angle d'ouverture à 120°
Limitatore del'angolo di apertura a 120° / Limitador del ángulo de apertura a 120°

F072135781000 – 2010/10

Montageanleitung / Mounting Instruction / Notice de montage / Istruzioni di montaggio / Instrucciones de montaje / Instruções de montagem

1

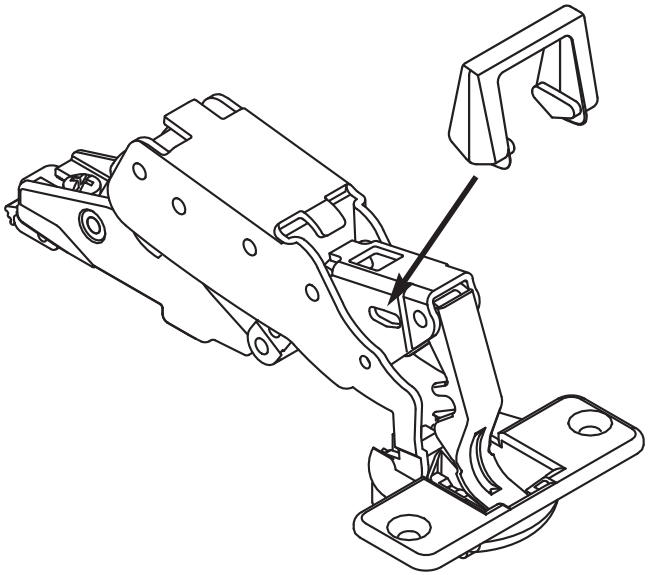
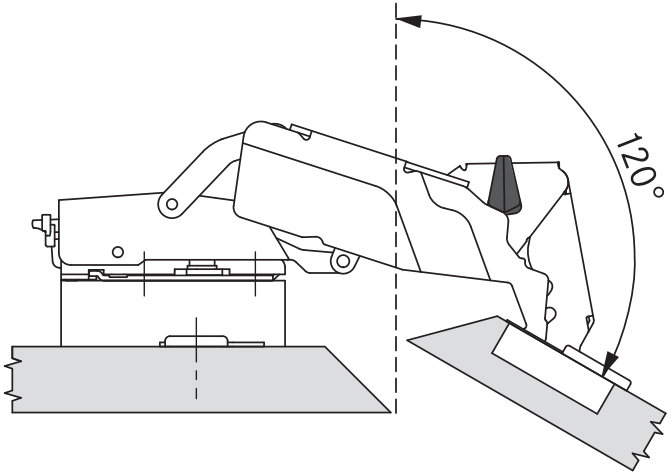
2