## PLANUNGSHINWEISE

Alle Maße in Millimeter

| aufliegend | halb aufliegend | einliegend |
|---|---|---|
| 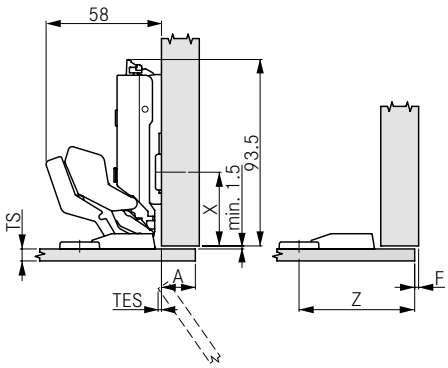 | 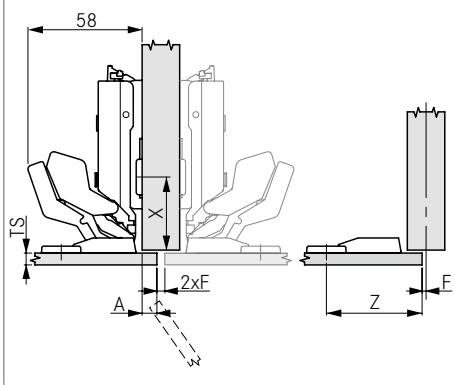 | 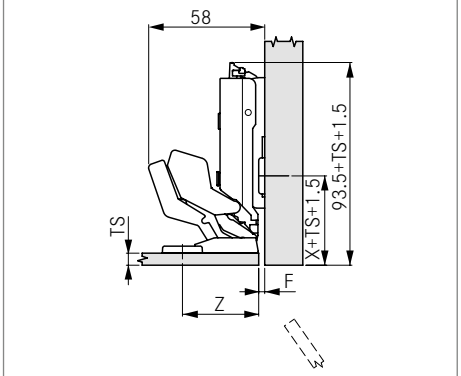 |
| Montageplattenhöhe 0 | Montageplattenhöhe 0 | Montageplattenhöhe 0 |



## MINDESTSPALT/MINDESTFUGE

Werte bei Montageplattenhöhe 0

| Anschraubmaß (Z) | 38 | | 39 | | 47 | | 49 | | 51 | | 53 | | 55 | | 56 | | 58 | | 60 | | 61 | | 63 | | 64 | | 66 | |
|---|---|---|---|---|---|---|---|---|---|---|---|---|---|---|---|---|---|---|---|---|---|---|---|---|---|---|---|---|
| Türeinsprung (TES) | 0 | | 0 | | 0 | | 0 | | 0 | | 0 | | 0 | | 0.5 | | 1.5 | | 3 | | 3.4 | | 0 | | 0 | | 0 | |
| Türauflage (A) | -3 | | -2 | | 6 | | 8 | | 10 | | 12 | | 14 | | 15 | | 17 | | 19 | | 20 | | 22[1] | | 23[1] | | 25[1] | |
| min. Fuge (F)/Spalt (S) | F | S | F | S | F | S | F | S | F | S | F | S | F | S | F | S | F | S | F | S | F | S | F | S | F | S | F | S |
| Türstärke 6-10 (TS) | 2 | 1.5 | 2 | 1.5 | 2 | 1.5 | 2 | 1.5 | 2 | 1.5 | 2 | 1.5 | 2 | 1.5 | 2 | 1.5 | 2 | 1.5 | 2 | 1.5 | 2 | 1.5 | 2 | 2.5 | 2 | 3 | 2 | 4 |

[1] Türauflage A = 22-25 nur mit Winkelbegrenzung.

## KREUZMONTAGEPLATTE

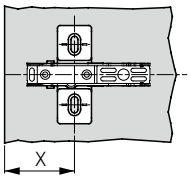



| Lochreihe | Montageplattenhöhe 0 | | | | |
|---|---|---|---|---|---|
| 28 | 37 | | | | |
| 37 | 46 | | | | |
| | Montageplattenposition (X) | | | | |

## LINEARMONTAGEPLATTE

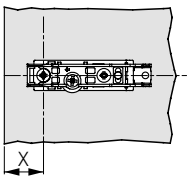



| | Montageplattenhöhe 0 | | | | |
|---|---|---|---|---|---|
| X | 29 | | | | |
| | | | | | |
| | Montageplattenposition (X) | | | | |

## ANSCHRAUBPOSITION

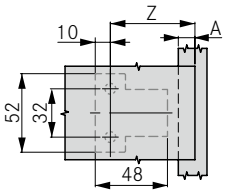



| | Montageplattenhöhe 0 | | | | |
|---|---|---|---|---|---|
| Z | A+41 | | | | |
| A | max. 25 | | | | |
| | Anschraubmaß (Z) | | | | |

## SCHARNIERANZAHL

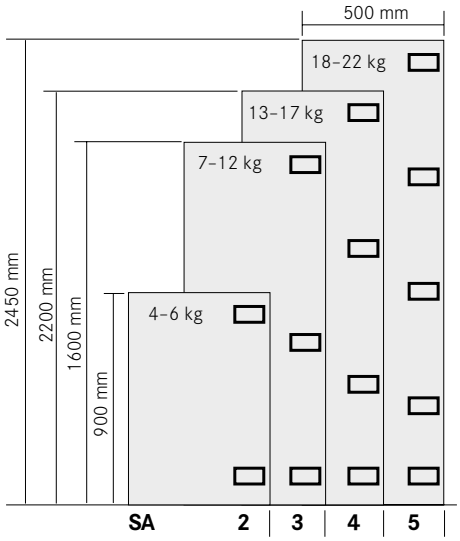



## HINWEISE

Durch die Montageplatte (X) und einen geringen Gehäuse Anschraubabstand (Z) wird ein einliegender Anschlag erreicht.

ⓘ **Verarbeitungshinweis** (außer Aluminium)
**Senkschraube M5 x 6 mm:**
1. Loch mit Ø 4,8 mm bohren
2. Gewinde mit Ø 5 mm schneiden
3. Scharnier aufsetzen und mit den Schrauben befestigen

ⓘ **Verarbeitungshinweis**
**Senkschraube M4 x 8 mm**
**mit Muffe M4 x 5,5 mm:**
1. Loch mit Ø 5 mm bohren
2. Lochrand leicht versenken
3. Muffe einlegen
4. Muffe mit Hammer einschlagen
5. Scharnier aufsetzen und mit den Schrauben befestigen

ⓘ **Verarbeitungshinweis**
**Euro-Zylinderschraube Ø 6,3 x 10,5 mm:**
1. Loch mit Ø 5 mm bohren
2. Scharnier aufsetzen und mit den Schrauben befestigen

ⓘ **Verarbeitungshinweis:** Je nach Art und Stärke des Trägermaterials können sich die Ausreißwerte bei gleicher Befestigungsart unterscheiden. Bezüglich Auswahl und Verarbeitung des Trägermaterials, wenden Sie sich bitte an Ihren Trägermaterial Lieferanten.

ⓘ **Haftungsansprüche:** Wir bitten um Verständnis, dass GRASS keine Haftung für Schäden durch die Verwendung von ungeeigneten Befestigungsmaterialien oder Befestigungsverfahren übernehmen kann.