PLANUNGSHINWEISE

Alle Maße in Millimeter

aufliegend	halb aufliegend	einliegend
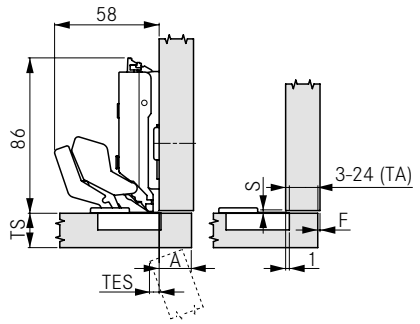	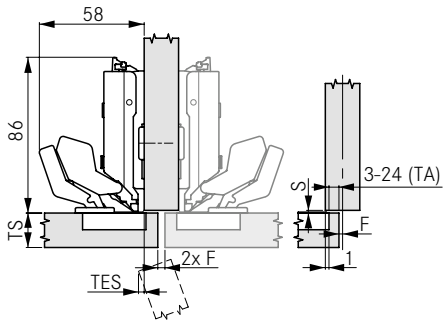	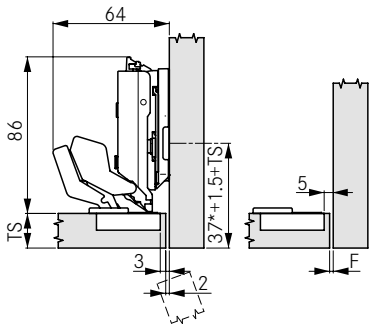
Montageplattenhöhe 0	Montageplattenhöhe 0	Montageplattenhöhe 6 * Maß bei Montageplatte für Lochreihe 37 mm

MINDESTSPALT/MINDESTFUGE

Werte bei Montageplattenhöhe 0

Türstärke (TS)	Topfabstand (TA)	3		4		5		6		7		8		9		10		11		12		13	
	Türeinsprung (TES)	0.8		1.1		1.5		1.8		2.2		2.5		2.9		3.2		3.5		3.9		4.2	
	Türauflage (A)	4		5		6		7		8		9		10		11		12		13		14	
	min. Fuge (F)/Spalt (S)	F	S	F	S	F	S	F	S	F	S	F	S	F	S	F	S	F	S	F	S	F	S
12-20		1	1.5	1	1.5	1	1.5	1	1.5	1	1.5	1	1.5	1	1.5	1	1.5	1	1.5	1	1.5	1	1.5
22		1	1.5	1	1.5	1	1.5	1	1.5	1	1.5	1	1.5	1	1.5	1	1.5	1.5	1.5	1.7	1.5	4	1.5
24		1	1.5	1.2	1.5	1.3	1.5	1.5	1.5	1.7	1.5	2	1.5	2.4	1.3	3.3	1.5	8.3	1.5	7.7	1.5	6.9	1.5
26		2.2	1.5	2.4	1.5	2.7	1.5	3.1	1.5	3.6	1.5	4.7[1]	1.5	12[1]	1.5	11.8	1.5	10.9	1.5	9.9	1.5	8.9	1.5
28		3.9	1.5	4.3	1.5	5.1[1]	1.5	6.3[1]	1.5	16[1]	1.5	16[1]	1.5	15[1]	1.5	14[1]	1.5	13[1]	1.5	12[1]	1.5	11[1]	1.5

Türstärke (TS)	Topfabstand (TA)	14		15		16		17		18		19		20		21		22		23		24	
	Türeinsprung (TES)	4.6		4.9		5.3		5.6		5.9		6.3		6.6		7		7.3		7.6		8	
	Türauflage (A)	15		16		17		18		19		20		21		22		23		24		25	
	min. Fuge (F)/Spalt (S)	F	S	F	S	F	S	F	S	F	S	F	S	F	S	F	S	F	S	F	S	F	S
12-20		1	1.5	1	1.5	1	1.5	1	1.5	1	1.5	1	1.5	1	1.5	1	1.5	1	2	1	2	1	2
22		4	1.5	3.5	1.5	3	1.5	2.2	1.5	1.7	1.5	1.3	1.5	1	1.5	1	1.5	1	2	1	2	1	2
24		6	1.5	5.2	1.5	4.5	1.5	4	1.5	3.3	1.5	3	1.5	2.5	1.5	2.1	1.5	1.9	2	1.6	2	1.5	2
26		8	1.5	7.2	1.5	6.4	1.5	5.8	1.5	5.1	1.5	4.6	1.5	4.1	1.5	3.7	1.5	3.3	2	3	2	2.6	2
28		10[1]	1.5	9.2	1.5	8.4	1.5	7.6	1.5	6.9	1.5	6.4	1.5	5.8	1.5	5.3	1.5	4.9	2	4.5	2	4.2	2

[1] Wert durch Verwendung eines 90° Öffnungswinkelbegrenzers erreichbar.

HINWEIS

Mindestfuge für Türen mit angefasten Kanten (R = 1 mm) bei Werkseinstellung.

Für alle Türstärken wird ein Probeanschlag empfohlen.

BOHRBILDER 45/9.5

Anschrauben

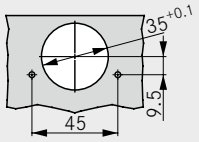

TOPFABMESSUNGEN

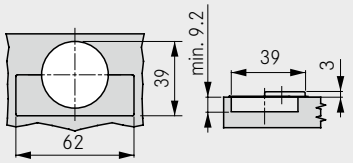

TIOMOS M9

110° Scharnier (Türstärken ab 12 mm)

PLANUNGSHINWEISE

Alle Maße in Millimeter

Gehrungsanschlag – umlaufend und seitlich

12 - 24 mm

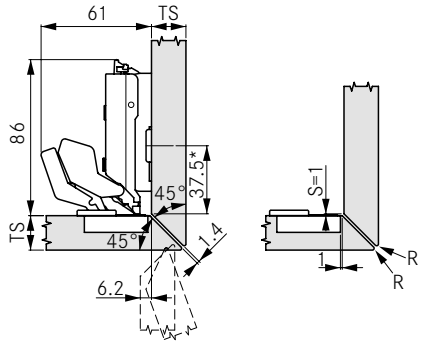

Montageplattenhöhe 3
* Maß bei Montageplatte für Lochreihe 37 mm

Türstärke (TS)	Gehrung umlaufend	Gehrung seitlich
	R (min.)	R (min.)
12-17	0	0
18	0.2	0
19	1	0.4
20	1.5	1
21	2.2	1.8
22	3	2.5
24	4.3	4.1

Max. Auflage

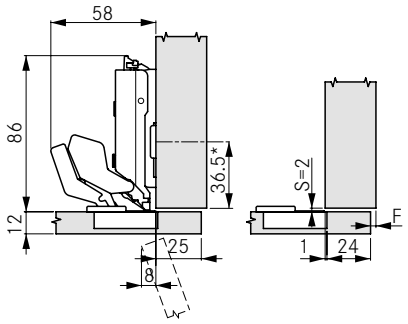

Montageplattenhöhe 0
* Maß bei Montageplatte für Lochreihe 37 mm

HINWEIS

Bei umlaufender Gehrung allseits
1,4 mm Fuge.

PLANUNGSHINWEISE

Alle Maße in Millimeter

Falzanwendungen

10 mm

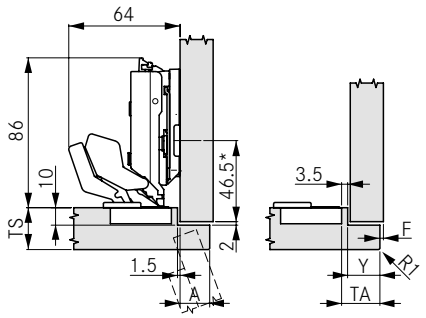

Montageplattenhöhe 6
* Maß bei Montageplatte für Lochreihe 37 mm

Korpussituation	TS (max.)	A (max.)	Y (max.)	TA (max.)	F (min.)
	20	17	18.5	22	1
	28	17	18.5	22	siehe Fugentabelle
	38	17	18.5	22	

13 mm

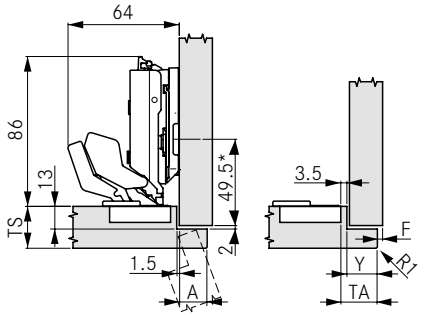

Montageplattenhöhe 6
* Maß bei Montageplatte für Lochreihe 37 mm

Korpussituation	TS (max.)	A (max.)	Y (max.)	TA (max.)	F (min.)
	20	16	17.5	21	1
	28	16	17.5	21	siehe Fugentabelle
	35	14	15.5	19	

16 mm

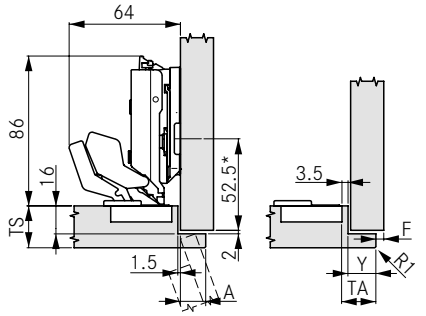

Montageplattenhöhe 6
* Maß bei Montageplatte für Lochreihe 37 mm

Korpussituation	TS (max.)	A (max.)	Y (max.)	TA (max.)	F (min.)
	20	14.5	16	19.5	1
	26	14.5	16	19.5	siehe Fugentabelle
	32	12.5	14	17.5	

LEGENDE

A	Auflage
F	Fuge
TA	Topfabstand
TS	Türstärke