OPO OESCHGER

FESTOOL ETS 150/3 EQ Plus

Nr. No	Artikel Article	Beschreibung Désignation			Menge Quantité
1	499968	Anker	Induit	Indotto	1
2	493131	Feldpaket 230 V	Empilage de tôle d'inducteur 230 V	Statore 230 V	1
3	486317	Schalteranbau	Groupe interrupteur	Fissaggio interruttore	1
4	201800	Zubehör - siehe Katalog	Accessoires - voir catalogue	Accessori - vedi catalogo	1
4	201800	Zubehör - siehe Katalog	Accessoires - voir catalogue	Accessori - vedi catalogo	1
5	492602	Steckergehäuse 230-240V	Boîtier de connecteur 230-240V	Cassa della spina 230-240V	1
6	342088	Linsenschraube 3,5 x 16 mm	Vis à tête bombée 3,5 x 16 mm	Vite a testa bombata 3,5 x 16 mm	4
7	492587	Gehäusedeckel 150 / 3	Couvercle de boîtier 150 / 3	Coperchio 150 / 3	1
8	499969	Elektronik	Electronique	Elettronica	1
9	490714	Kohlehalter (Paar) 230V	Porte-balai de charbon (pair) 230V	Portacarboncino (pair) 230V	1
10	463567	Motorgehäuse	Carter de moteur	Cassa motore	1
11	219075	Linsenschraube M4 x 16	Vis à tête bombée M4 x 16	Vite a testa bombata M4 x 16	4
12	342088	Linsenschraube 3,5 x 16 mm	Vis à tête bombée 3,5 x 16 mm	Vite a testa bombata 3,5 x 16 mm	2
13	450508	Gummiring	Bague en caoutchouc	Anello in gomma	1
14	228672	Rillenkugellager	Roulement rainuré à billes	Cuscinetto	1
15	453315	Luftführungsscheibe	Disque de guidage d'air	Anello conduzione aria	1
16	453316	Ventilator 230-240V	Ventilateur 230-240V	Ventola 230-240V	1
17	473247	Lagerdeckel	Chapeau de palier	Chiusura del cuscinetto	1
18	491312	Kondensator	Condensateur	Condensatore	1
19	219031	Linsenschraube 3,5 x 10 mm	Vis à tête bombée 3,5 x 10 mm	Vite a testa bombata 3,5 x 10 mm	2
20	455961	Litze	Tresse	Trefolo	1
21	401601	Rillenkugellager	Roulement rainuré à billes	Cuscinetto	1
22	400564	Sicherungsring | Auslaufteil >10Jahre	Circlips | Fin de partie >10 ans	Anello di sicurezza | Parte di uscita >10 anni	1
23	453374	Abdeckung | Auslaufteil >10Jahre	Cache | Fin de partie >10 ans	Coperchio | Parte di uscita >10 anni	1
24	498962	Sauglüfter	Ventilateur aspirant	Aspiratore	1
25	496379	Sauglüfter 150 / 3	Ventilateur aspirant 150 / 3	Aspiratore 150 / 3	1
26	498964	Lagerbolzen	Vis de palier	Perno del cuscinetto	1
27	453373	Abdeckung | Auslaufteil >10Jahre	Cache | Fin de partie >10 ans	Coperchio | Parte di uscita >10 anni	1

28	400257	Linsenschraube M4 x 25 | Auslaufteil >10Jahre	Vis à tête bombée M4 x 25 | Pièce de sortie >10 années	Vite a testa bombata M4 x 25 | Parte di uscita >10 anni	4
29	701156	Manschette	Manchette	Manicotto	1
30	202752	Schraubendreher	Tournevis	Cacciavite	1
32	485802	Schraube	Vis	Vite	1
33	489631	Turbofilter-Set TFS - ES 150	Kit Turbo filtre TFS - ES 150	Set Turbo-filtro TFS - ES 150	1
34	201800	Zubehör - siehe Katalog	Accessoires - voir catalogue	Accessori - vedi catalogo	1
34	201800	Zubehör - siehe Katalog	Accessoires - voir catalogue	Accessori - vedi catalogo	1
35	477964	Klemmung	Système de fixation	Bloccaggio	1
36	477962	Klemmung	Système de fixation	Bloccaggio	1
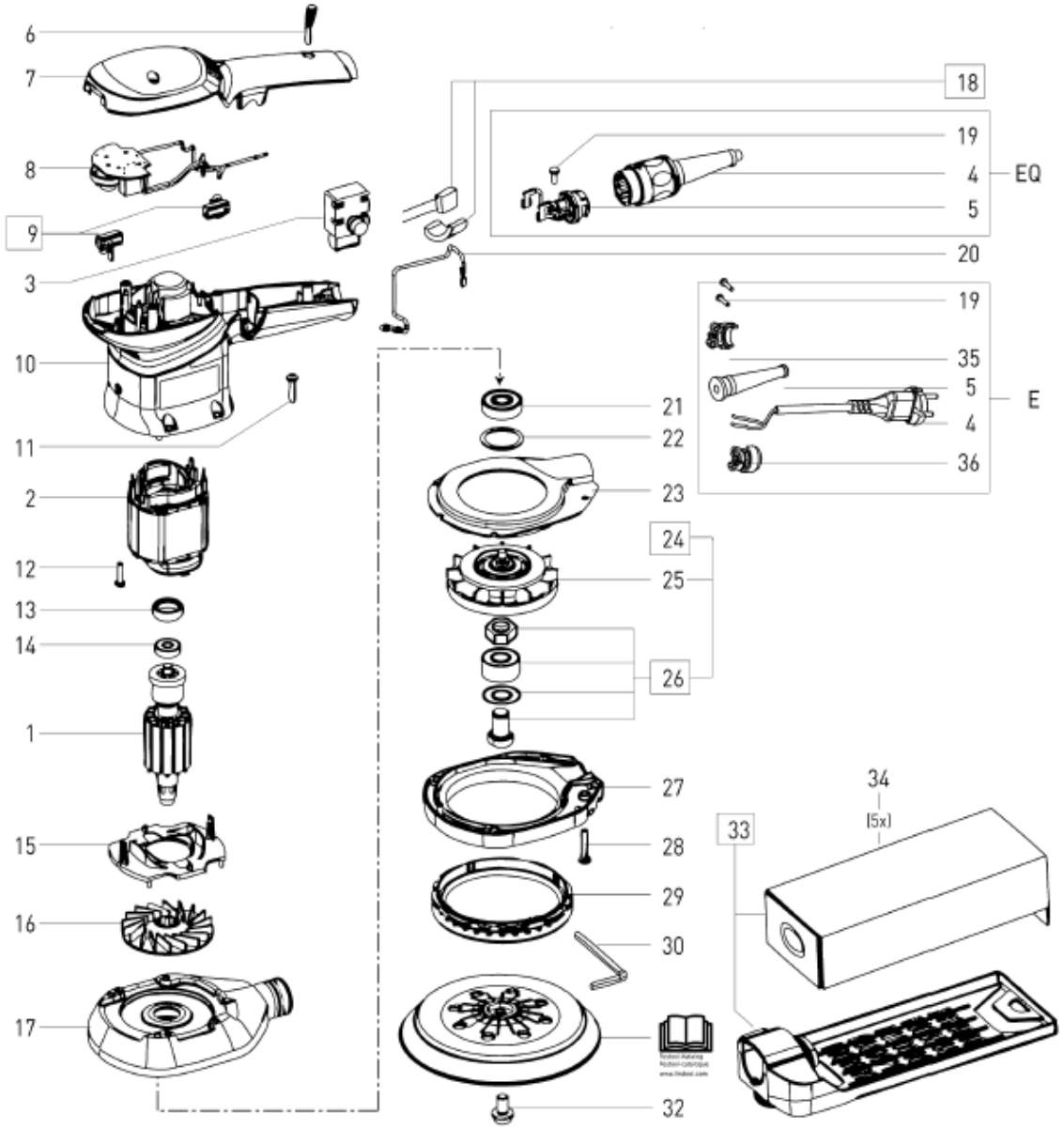
FESTOOL ETS 150/3 EQ Plus